vestfrost

DA Vaske- og tørremaskine/brugervejledning

NO Vaskemaskin tørketrommel / Bruksanvisning

SV Tvättmaskin/torktumlare/bruksanvisning

FI Kuivaava pyykinpesukone / Käyttöopas

EN Washer Dryer / User Manual

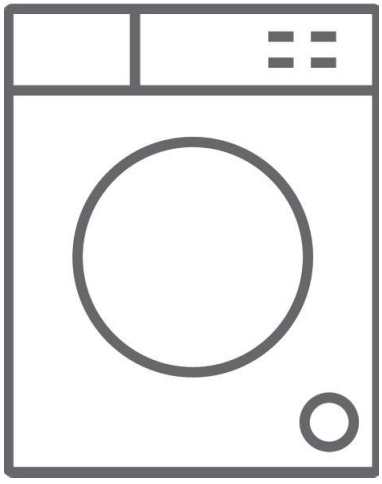

VWMTD 301475

Tak, fordi du valgte dette produkt.

Denne brugervejledning indeholder vigtige sikkerhedsoplysninger samt vejledninger til betjening og vedligeholdelse af din vaskemaskine.

Sørg for at læse denne brugervejledning, før du tager produktet i brug. Gem denne brugervejledning til senere brug.

Symbol	Type	Betydning
	ADVARSEL	Risiko for alvorlig personskade eller død
	RISIKO FOR ELEKTRISK STØD	Risiko for farlig elektrisk spænding
	BRAND	Advarsel: Brandfare/brændbare materialer
	FORSIGTIG	Risiko for personskade eller materiel skade
	VIGTIGT/BEMÆRK	Sådan betjenes systemet korrekt

INDHOLD

1.SIKKERHEDSFORSKRIFTER 1
1.1 Generelle sikkerhedsforskrifter.....2
1.2 Under programmer 8
1.3 Emballage og miljø 9
1.4 Oplysninger om besparelser.....9
2.TEKNISKE SPECIFIKATIONER ..... .10
3.OVERSIGT OVER DIN MASKINE 11
3.1 Generelt udseende 11
4.INSTALLATION.....11
4.1 Sådan fjerner du transportboltene 11
4.2 Justering af fødderne/justering af afstivere 12
4.3 Elektrisk forbindelse 12
4.4 Tilslutning af vandindløbsslangen.....12
4.5 Tilslutning til vandafløbsslange.....13
5.OVERSIGT OVER KONTROLPANEL ..... .13
5.1 Sæbeskuffe 14
5.2 Sektioner 14
5.3 Programvælger.....15
5.4 Display 15
6.SÅDAN BRUGER DU DIN VASKE-/TØRREMASKINE ..... .15
6.1 Klargøring af dit vasketøj.....15
6.2 Sådan lægger du vasketøj i maskinen 16
6.3 Sådan hælder du vaskemiddel i maskinen.....16
6.4 Betjening af maskinen 17
6.5 Valg af et program 17
6.6 Systemet til registrering af vasketøjsmængde.....17
6.7 Ekstrafunktioner 17
6.8 Børnelås 19
6.9 Annullering af et program 19
6.10 Afslutning på programmet.....21
7.PROGRAMTABEL ..... .22
7.1 Vigtige oplysninger 26
8.RENGØRING OG VEDLIGEHOLDELSE ..... .27
8.1 Advarsel 27
8.2 Vandfiltre 27
8.3 Pumpefilter 28
8.4 Sæbeskuffe 28
9.Vaskemaskinen/tromle..... .29
10.FEJLFINDING ..... .30
11.AUTOMATISKE FEJLADVARSLER OG, HVAD DER SKAL GØRES ..... .32

1. SIKKERHEDSFORSKRIFTER

Driftsspænding/-frekvens	(220-240) V~/50Hz
Total strøm (A)	10
Vandtryk (Mpa)	Maksimalt 1 Mpa/ Minimum 0,1 Mpa
Samlet effekt (W)	1850
Maksimal vaskekapacitet (tørt vasketøj) (kg)	7
Maksimal tørrekapacitet (kg)	5

- Installer ikke maskinen på et tæppe eller en overflade, der vil forhindre ventilation af dens bund.
- Maskinen er ikke beregnet til brug af personer (herunder børn) med reducerede fysiske, sensoriske eller mentale evner eller mangel på erfaring og viden, medmindre de er blevet vejledt og instrueret i brugen af maskinen af en person, der er ansvarlig for deres sikkerhed.
- Børn under 3 år bør holdes væk fra produktet, medmindre de er under konstant overvågning.
- Ring til nærmeste autoriserede servicecenter for at få udskiftet ledningen i tilfælde af funktionsfejl.
- Brug kun den nye Vandindløbsslange, der fulgte med maskinen, når du slutter din vaskemaskine til vandtilførslen. Brug aldrig gamle, brugte eller ødelagte vandindløbsslanger
- Børn må ikke lege med apparatet. Rengøring og vedligeholdelse må ikke udføres af børn uden

opsyn.

BEMÆRK: Send en e-mail til følgende e-mailadresse, hvis du vil have en elektronisk kopi af denne brugervejledning: “washingmachine@standardtest.info”. Angiv modelnavnet og serienummeret (20 cifre) i din e-mail. Disse kan findes på vaskemaskinens dør.

Af hensyn til din egen og andres sikkerhed, bør du læse følgende sikkerhedsforskrifter, før du installerer din vaske- og tørremaskine eller tager den i brug.

Din maskine må kun bruges til husholdningsbrug. Garantien bortfalder, hvis du bruger maskinen kommercielt.

Denne vejledning er lavet til flere modeller. Dette betyder, at din maskine måske ikke har alle de beskrevne funktioner. Af denne årsag er det vigtigt at være ekstra opmærksom på eventuelle figurer, når du læser brugervejledningen.

1.1 Generelle sikkerhedsforskrifter

Før du installerer maskinen, skal du fjerne de fire transportbolte og gummipakninger, der sidder på maskinens bagside.

- Din garanti dækker ikke skader, der skyldes eksterne faktorer såsom brand, oversvømmelse og andre slags skader.
- Behold denne brugervejledning til fremtidig brug, og giv den videre til næste bruger.
- Den omgivende temperatur ved betjening af vaske- og tørremaskinen skal være 15-25 °C.

- Slangerne kan gå i stykker, hvis temperaturen er under frysepunktet (0 °C). Det elektroniske kort virker muligvis ikke korrekt ved denne temperatur.
- Sørg for, at beklædningsgenstandene ikke indeholder fremmedlegemer, som f.eks. søm, nåle, lightere og mønter, når du lægger dem i vaske- og tørremaskinen.
- Der må ikke samles fnug i vaske- og tørremaskinen.
- Der kan ophobe sig rester af vaske- og skyllemidler, der er udsat for luft i en længere periode. Kom kun skylle- eller vaskemiddel i sæbeskuffen lige inden hver vask.
- Træk vaske- og tørremaskinens stik ud af stikkontakten, og sluk for vandtilførslen, hvis du ikke skal bruge maskinen i en længere periode. Vi anbefaler også, at du lader lågen stå åben, da dette forebygger ophobning af fugtighed i vaske- og tørremaskinen.
- Der kan være rester af vand i din vaske- og tørremaskine som følge af kvalitetskontroller under produktionen. Dette påvirker ikke betjeningen af din vaske- og tørremaskine.
- Hold dokumentposen, der lå inde i din vaske- og tørremaskine (som indeholdte denne brugervejledning) uden for børns rækkevidde for at minimere risikoen for kvælning.
- Maskinens emballage kan være farlig for børn. Børn må ikke lege med emballagen eller små dele fra vaske- og tørremaskinen.
- Brug kun forvask til meget snavset vasketøj.
- Overskrid ikke de maksimale vægtbegrænsninger for dit valgte vaske- eller tørreprogram.

- I tilfælde af fejl, skal du tage vaske- og tørremaskinens stik ud af kontakten og slukke vandforsyningen. Prøv ikke, at reparere din vaske- og tørremaskine selv. Reparationer bør kun udføres af en autoriseret serviceagent.
- Åbn aldrig sæbeskuffen, når din vaske- og tørremaskine kører.
- Tving aldrig lågen op, når din vaske- og tørremaskine kører.
- Følg altid producentens vejledninger i forhold til brugen af skyllemiddel og lignende produkter, som du vil bruge i din vaske- og tørremaskine.
- Afbryd ikke din vaske- og tørremaskine, før programmets tørrefase er slut. Hvis du bliver nødt til at afbryde, skal du hurtigt fjerne alt dit vasketøj og sprede det ud på en passende overflade til afkøling.
- Apparatet må ikke betjenes via en ekstern afbryder, som f.eks. en timer, eller forbindes til et kredsløb, der regelmæssigt tændes og slukkes via en forsyning.
- Dette apparat må ikke installeres bag en aflåselig dør, en skydedør eller en dør med en hængsel i modsatte side af den på vaske- og tørremaskinen på en sådan måde, at lågen på vaske- og tørremaskinen ikke kan åbnes helt.
- Installer din vaske- og tørremaskine på et sted, hvor den kan blive fuldt ventileret og have konstant luftcirkulation.

⚠SIKKERHEDSFORSKRIFTER

- Du skal læse disse advarsler. Hvis du ignorerer disse advarsler, kan du bringe andres liv i fare.

⚠RISIKO FOR FORBRÆNDING

- Undlad at røre ved lågen, afløbsslangen eller eventuelt udledt vand, mens vaske- og tørremaskinen kører. De høje temperaturer medfører en risiko for forbrænding.
- Åbn lågen helt, når tørringen er slut. Undlad at røre ved glasset i lågen. Det udsættes for høje temperaturer og medfører en risiko for forbrænding.

⚠⚠RISIKO FOR ELEKTRISK ULYKKE

Du må aldrig slutte din vaske- og tørremaskine til strøm ved hjælp af en forlængerledning.

- En ødelagt ledning/et ødelagt stik kan medføre brandfare eller give dig elektrisk stød. Hvis de går i stykker, skal de udskiftes af kvalificeret personale.
- Fjern aldrig stikket fra stikkontakten ved at trække i ledningen. Hold altid om selve stikket.
- Rør aldrig ved strømstikket med våde hænder, da dette kan medføre kortslutning eller elektrisk stød.
- Rør ikke ved vaske- og tørremaskinen med våde hænder eller fødder.
- Ring til nærmeste autoriserede servicecenter for hjælp i tilfælde af funktionsfejl på ledningen.

⚠Eksplosionsfare

- Fjern alle kemikalier, som f.eks. pletfjerner, grundigt fra dit vasketøj ved at skylle det, før du starter et vaske- og tørreprogram. Hvis du ikke fjerner alle kemikalierne, kan det medføre eksplosionsfare, når tørringen går i gang.

⚠⚠Brandfare

- Opbevar ikke brændbare eller eksplosive væsker i nærheden af maskinen.
- Vasketøj, der er tilsmudset med væsker såsom madolie, acetone, alkohol, benzin, petroleum, pletfjernere, terpentin, voks og voksfjerner skal vaskes i varmt vand med ekstra vaskemiddel, før det tørres i tørretumbleren.
- Undlad at bruge en bold/kugle med vaskemiddel, hvis du har valgt et vaske- og tørreprogram, da dette kan medføre brandfare.
- Undlad at tørre dit vasketøj under de forhold, der nævnes neden for, da de kan medfører brandfare:
  - Hvis vasketøjet ikke er vasket.
  - Hvis oliebaserede pletter ikke behandles inden et vaske- og tørreprogram sættes i gang.
  - Vasketøj, der er renset med industrielle kemikalier.
  - Vasketøj, der indeholder en høj mængde skum, gummi eller gummi-lignende dele og tilbehør.
  - Genstande, såsom skumgummi (latexskum), badehætter, vandafvisende tekstiler, genstande med gummidele og tøj eller puder, der er fyldt med skumgummi, må ikke tørres i vaske- og tørremaskinen.
  - Fyldte eller ødelagte genstande (f.eks. puder eller jakker). Skumgummien medfører brandfare under tørringen.
- Brug aldrig produkter med opløsningsmidler i din maskine.
- Sørg for, at beklædningsgenstandene ikke indeholder fremmedlegemer, som f.eks. søm,

nåle, lightere, tændstikker og mønter, når du lægger dem i vaske- og tørremaskinen.

⚠**Risiko for faldskader**

- Kravl ikke på din vaske- og tørremaskine.
- Sørg for, at du ikke kan snuble over slanger og kabler.
- Vend ikke vaske- og tørremaskinen på hovedet eller på siden.
- Løft ikke vaske- og tørremaskinen i lågen eller sæbeskuffen.
- Sørg for, at du ikke kan snuble over slanger og kabler.

⚠**Vær forsigtig, når du flytter din vaske- og tørremaskine for at minimere risikoen for skader. Vaske- og tørremaskinen er tung. Vi anbefaler, at der skal mindst to personer til at flytte den.**

⚠**Børns sikkerhed**

- Børn må ikke lege med maskinen.
- Lad ikke børn være i nærheden af maskinen uden opsyn. De kan låse sig selv inde i maskinen.
- Glasset i lågen og maskinens overflade kan blive meget varm under brug. Lad ikke børn røre ved maskinen, da dette kan skade deres hud.
- Maskinens emballage kan være farlig for børn. Børn må ikke lege med emballagen eller små dele fra vaske- og tørremaskinen.
- Der kan opstå forgiftning og irritation, hvis vaskemidler eller andre vaskeprodukter indtages eller kommer i kontakt med hud og øjne. Opbevar rengøringsmaterialer uden for børns rækkevidde.

1.2 Under programmer

- Kæledyr må ikke komme i nærheden af maskinen.
- Sørg for, at du har fjernet al emballage og beskyttelsestape fra ydersiden af din vaske- og tørremaskine, fra tromlen og fra sæbeskuffen, før du tager maskinen i brug. Se, om der er synlige skader på ydersiden. Vaske- og tørremaskinen må ikke installeres eller bruges, hvis den er gået i stykker.
- Din vaske- og tørremaskine er kun beregnet til husholdningsbrug og må kun bruges til at vaske og tørre genstande, som har fået mærkatet for maskinvask og tørretumbling af producenten samt tekstiler, der må håndvaskes, såsom uld, uldblandinger, satin, blonder, silke, osv. Din vaske- og tørremaskine må ikke bruges til andre formål, end dem der udtrykkeligt er angivet i denne brugervejledning.
- Maskinen kan bruges af børn i alderen 8 år og derover og personer med nedsatte fysiske, sensoriske eller mentale evner eller manglende erfaring og viden, hvis de er blevet vejledt eller instrueret i brugen af apparatet på en sikker måde og forstår de farer, det involverer. Børn må ikke lege med apparatet. Rengøring og vedligeholdelse må ikke udføres af børn uden opsyn.
- Din maskine må kun installeres af en autoriseret serviceagent. Hvis den installeres af andre end en autoriseret serviceagent, kan garantien bortfalde.

BEMÆRK: Maskinens specifikationer kan

variere afhængigt af det købte produkt.

1.3 Emballage og miljø

SÅDAN BORTSKAFFES DIN EMBALLAGE OG GAMLE MASKINE PÅ ANSVARLIG VIS

Bortskaffelse af emballage

Emballagen beskytter din vaske-/tørremaskine fra potentielle skader under transporten. Genbrug emballagen.

Genbrugte materialer er med til at nedsætte forbruget af råmaterialer og mængden af affald.

1.4 Oplysninger om besparelser

Her er nogle vigtige oplysninger, så du kan bruge din vaske-/tørremaskine på den mest effektive måde:

- Du må ikke komme mere vasketøj ind i vaske- og tørremaskinen, end den angivne mængde. Undlad at overfylde din maskine, hvis den skal køre mest effektivt.
- Undlad at bruge funktionen forvask til normalt eller let snavset vasketøj – så sparer du vand og strøm.

CE-overensstemmelseserklæring

Vi erklærer, at vores produkter overholder de passende europæiske direktiver, beslutninger og forordninger samt kravene, der er angivet i de citerede standarder.

Bortskaffelse af din gamle maskine

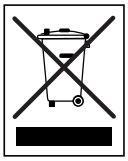

Symbolet på produktet eller på dets emballage indikerer, at dette produkt ikke må bortskaffes som almindeligt husholdningsaffald. Det skal i stedet indleveres på passende genbrugsstationer til genanvendelse af elektrisk og elektronisk udstyr. Når du bortskaffer produktet korrekt, hjælper du med at forebygge de potentielt negative konsekvenser for miljøet og mennesker, der ellers kan opstå ved forkert bortskaffelse af produktet. Hvis du vil have mere detaljerede oplysninger om genanvendelse af dette produkt, kan du kontakte din lokale kommune, renovationsfirma eller butikken, hvor du købte produktet.

2. TEKNISKE SPECIFIKATIONER

Maksimal vaskekapacitet (tørt vasketøj) (kg)	7.0
* Maksimal tørrekapacitet (kg)	5.0
Centrifugeringshastighed (rpm)	1400
Antal programmer	15
Driftsspænding/-frekvens (V/Hz)	220-240 / 50
Vandtryk (mpa)	Maksimalt: 1 Minimum: 0,1
Mål (HxBxD) (mm)	845x597x527

3. OVERSIGT OVER DIN MASKINE

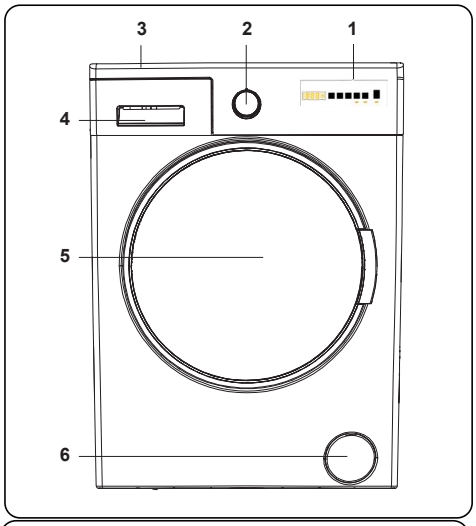

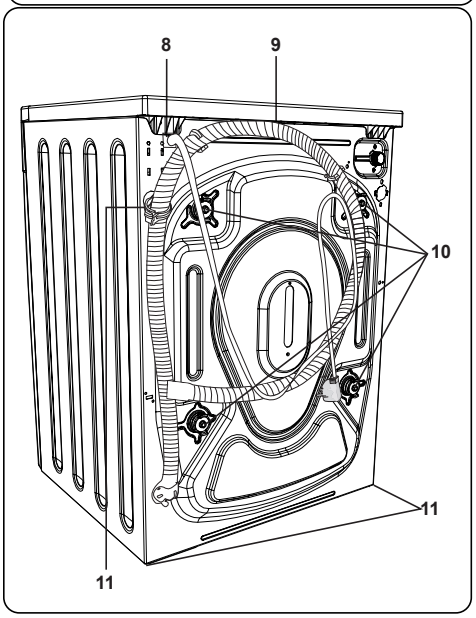

3.1 Generelt udseende

1. Touch-knapper og elektronisk display
2. Programknap
3. Topplade
4. Sæbeskuffe
5. Låge
6. Pumpefilterdæksel
7. Strømkabel
8. Afløbsslange
9. Transportskruer
10. Justerbare fødder
11. Plastikholder til afløbsslangen: (Fjern ikke holderen, da dette vil påvirke betjeningen af din maskine).

4. INSTALLATION

4.1 Sådan fjerner du transportboltene

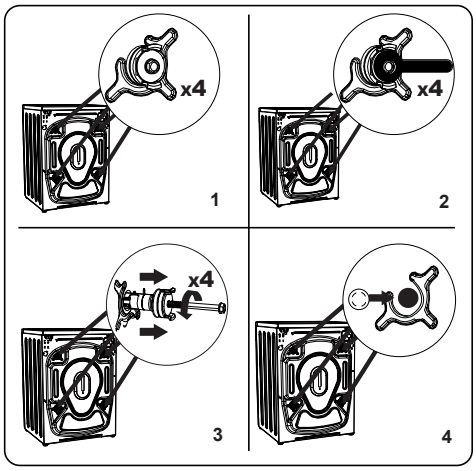

1. Før du tager maskinen i brug, skal du fjerne de 4 transportbolte og gummiskiver, der sidder på maskinens bagside. Hvis du ikke fjerner boltene, kan de medføre voldsomme vibrationer, støj og fejl på maskinen. Det får også garantien til at bortfalde.
2. Løsn transportboltene ved at dreje dem mod uret med en passende skruenøgle.
3. Fjern transportboltene ved at trække udad.
4. Sæt de blanke plastikkapper fra tilbehørsposen i hullerne, hvor transportboltene sad. Gem transportboltene til fremtidig brug.

BEMÆRK: Fjern transportboltene, før du tager maskinen i brug. Alle fejl på maskinen som følge af brug uden fjernelse af transportboltene falder uden for garantien.

4.2 Justering af fødderne/ justering af afstivere

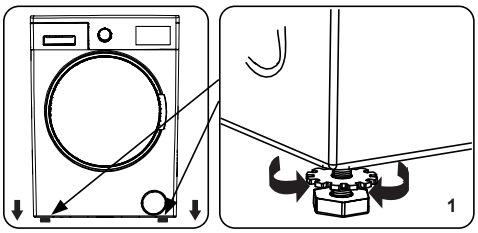

1. Maskinen må ikke installeres på en overflade, hvor bunden ikke kan blive ventileret (f.eks. et tæppe).

- Installer maskinen på en hård overflade for at opnå en stille og vibrationsfri betjening af maskinen.
- Du kan nivellere din maskine ved hjælp af de justerbare fødder.
- Løsn kontramøtrikken i plastik.

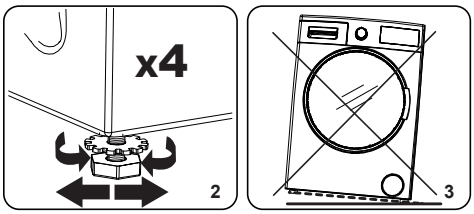

2. Hvis du vil hæve maskinen, skal du dreje fødderne med uret. Hvis du vil sænke maskinen, skal du dreje fødderne mod uret.

- Når maskinen er nivelleret, skal du stramme kontramøtrikkerne ved at dreje dem med uret.

3. Du må aldrig bruge pap, træ eller lignende materialer til at nivellere maskinen.

- Når du rengør overfladen, hvor maskinen er placeret, skal du passe på, at du ikke skubber maskinen ud af balance.

4.3 Elektrisk forbindelse

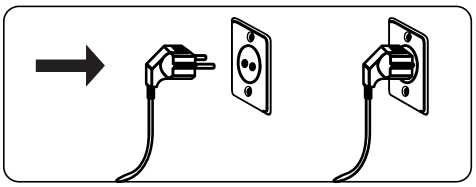

- Din vaskemaskine kræver en strømforsyning på 220-240V, 50.
- Strømstikket på din vaskemaskine er udstyret med et stik med jordforbindelse. Stikket skal altid sættes i en stikkontakt med jordforbindelse (10 A).
- Hvis du ikke har et passende stik eller en passende sikring, skal du få en kvalificeret elektriker til at lave dem for dig.
- Vi er ikke ansvarlige for skade som følge af brugen af udstyr uden jordforbindelse.

BEMÆRK: Hvis du betjener din maskine med lav spænding, vil det reducere dens levetid og forringe dens vaske- og tørreresultater.

4.4 Tilslutning af vandindløbsslangen

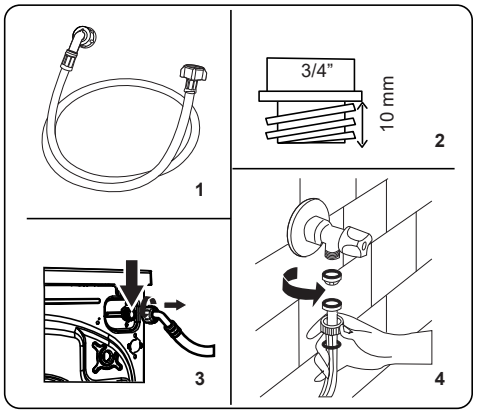

1. Din maskine har enten en enkelt forbindelse til vandindtag (kold) eller en dobbelt forbindelse til vandindtag (varm og kold). Dette afhænger af maskinens specifikationer. Slangen med den hvide hætte skal forbindes til det kolde vandindtag, mens slangen med den røde hætte skal forbindes til det varme vandindtag (hvis gældende).

- Der følger 1 eller 2 møtrikker med slangen, som er med til at forebygger vandlækager i samlingerne. Antallet afhænger af din maskines specifikationer. Sæt disse møtrikker på den ende af vandindløbsslangen, der er koblet til vandforsyningen.

2. Slut de nye vandindløbsslanger til en hane med ¾″ gevind.

- Forbind enden af vandindløbsslanger

med den hætte med den hvide vandventil på bagsiden af maskinen. Forbind enden af slangen med den røde hætte med den røde vandventil (hvis gældende).

- Stram forbindelserne med håndkraft. Kontakt en kvalificeret VVS'er, hvis du er i tvivl.
- Gennemstrømning med et tryk på 0,1-1 Mpa giver din maskine de bedste betingelser for at køre optimalt (et tryk på 0. 1 Mpa betyder, at der strømmer mere end 8 liter vand gennem en fuldt åbnet hane i minuttet).

3. Tænd forsigtigt for vandforsyningen, når du har lavet alle forbindelserne. Kontrollér, at der ikke er lækager.

4. Sørg for, at de nye vandindløbsslanger ikke sidder i klemme, er knækket, snoet, foldet eller mast.

- Hvis din vaskemaskine har en forbindelse til varmt vandindtag, må temperaturen på det varme vand ikke være højere end 70 °C.

BEMÆRK: Din vaskemaskine må kun sluttes til din vandforsyning med de medfølgende nye slanger. Gamle slanger må ikke genbruges.

4.5 Tilslutning til vandafløb

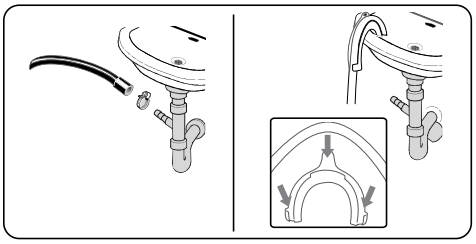

- Forbind slangen til vandafløbet til et standrør eller til rørbøjningen på afløbet til en husholdningsvask ved hjælp af ekstra udstyr.
- Du må aldrig forlænge slangen til vandafløb.
- Du må ikke komme slangen til vandafløbet i en beholder, en spand eller et badekar.
- Kontrollér, at slangen til vandafløbet ikke er bøjet, snoet, mast eller forlænget.
- Slangen til vandafløb må ikke installeres mere end 100 cm over gulvet.

5. OVERSIGT OVER KONTROLPANEL

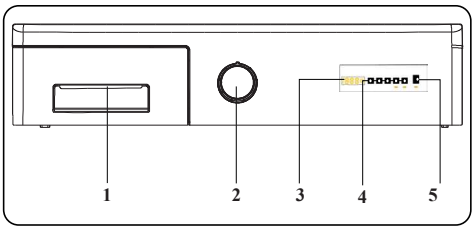

1. **Sæbeskuffe**
2. **Programvælger:** Brug programvælgeren til at vælge et vaske-/tørreprogram til dit vasketøj. Drej programvælgeren med eller mod uret for at vælge det ønskede program. Sørg for, at programvælgeren peger præcist på det ønskede program.
3. **Elektronisk display**
4. **Knapper for ekstrafunktioner:** Brug disse knapper til at vælge ekstrafunktioner til dit ønskede program. Få mere at vide i Ekstrafunktioner.

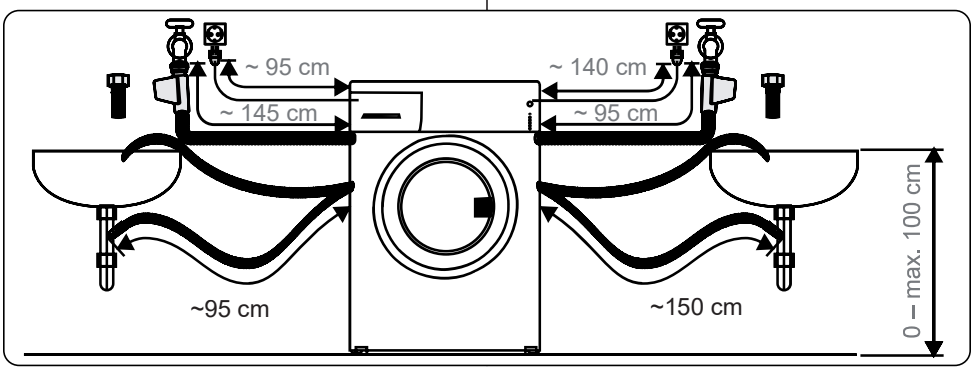

5. **Start/pause-knap:** Start det valgte program eller sæt det på pause.

5.1 Sæbeskuffe

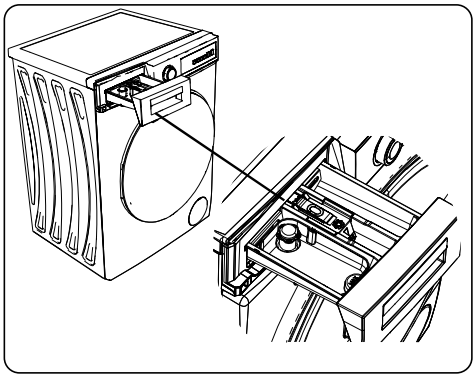

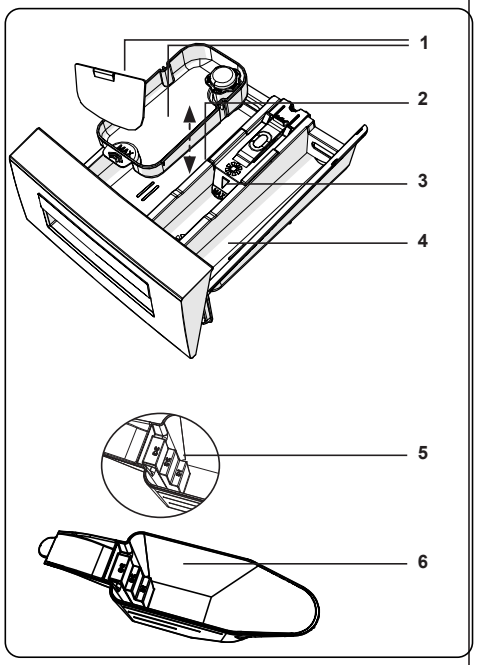

1. Tilbehør til flydende vaskemiddel
2. Rum til vaskemiddel
3. Rum til skyllemiddel
4. Rum til forvask
5. Niveauer for vaskemiddel i pulverform
6. Skovl til vaskemiddel i pulverform (*)

(*) Specifikationerne kan variere afhængigt af den købte model.

5.2 Sektioner

Rum til vaskemiddel:

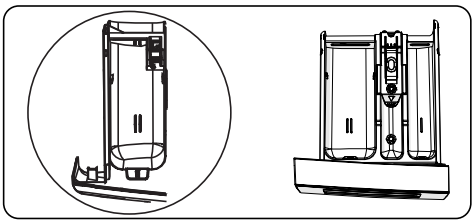

Dette rum er til vaskemiddel i flydende eller pulverform. Rummet bruges også til kalkfjerner. Niveaupladen til flydende vaskemiddel leveres i din vaskemaskine. (*)

Rum til skyllemiddel, stivelse, vaskemiddel:

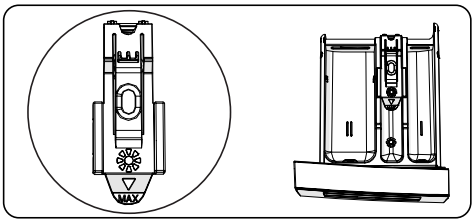

Dette rum er til skyllemiddel eller stivelse. Følg instruktionerne på emballagen. Hvis skyllemidlet afsætter rester efter brug, kan du fortynde det eller bruge et flydende skyllemiddel.

Rum til forvask:

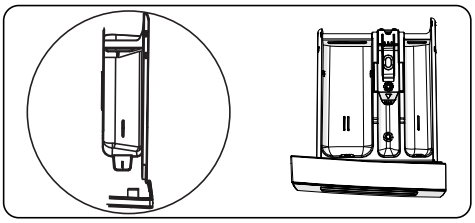

Dette rum bør kun bruges, når funktionen til forvask vælges. Vi anbefaler, at du kun benytter forvask til meget snavset vasketøj.

(*) Specifikationerne kan variere afhængigt af den købte model.

5.3 Programvælger

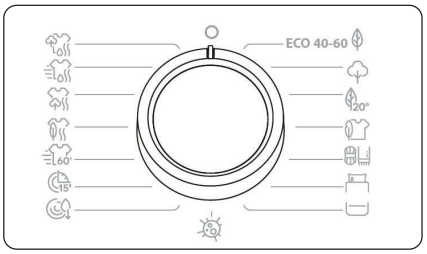

- Du kan vælge dit ønskede program ved at dreje programvælgeren med eller mod uret, indtil markøren på programvælgeren står ud for programmet.
- Sørg for, at programvælgeren står præcist på det ønskede program.

5.4 Display

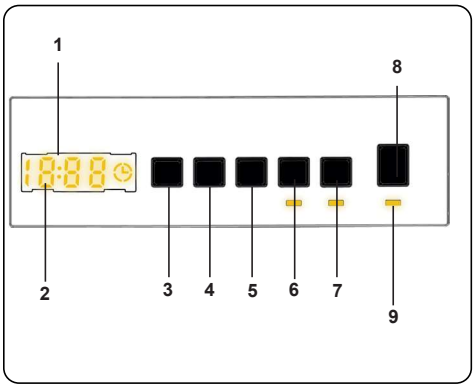

1. Display
2. Digitalt display
3. Knap til justering af vandtemperatur
4. Knap til justering af centrifugeringshastighed (rpm)
5. Ekstrafunktionen Udskudt start
6. Varighed af tørrefunktionen
7. Valg af tørrefunktion
8. Start/pause-knap
9. Lys for start/pause-knap

Displayet viser timeren til udskydelse af vask (hvis indstillet), temperaturvalg, centrifugeringshastighedsamt eventuelle ekstrafunktioner, der er valgt. Displayet viser “Slut”, når det valgte program er færdigt. Displayet indikerer også, hvis der opstår fejl ved maskinen.

6. SÅDAN BRUGER DU DIN VASKEMASKINE

6.1 Klargøring af dit vasketøj

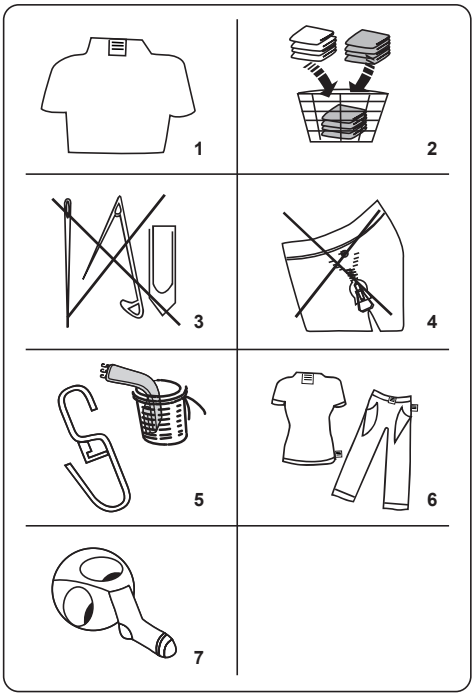

1. Følg instruktionerne på tøjets mærker.
- Opdel dit vasketøj efter type (bomuld, syntetisk, skåne, uld osv.), vasketemperatur (kold, 30 °C, 40 °C, 60 °C, 90 °C) og tilsmudsningsgraden (let snavset, snavset, meget snavset).
2. Vask aldrig dit farvede og hvide vasketøj sammen.
- Mørke tekstiler kan indeholde overskydende farve og bør vaskes separat flere gange.
3. Sørg for, at der ikke er metalgenstande på dit vasketøj eller i lommerne. Hvis der er, skal de fjernes.

⚠**FORSIGTIG:** Alle fejl, der opstår som følge af skader på grund af fremmedlegemer, dækkes ikke af garantien.

4. Lyn lynlåse, og luk alle kroge.
5. Fjern metal- eller plastikkroge fra gardiner, eller læg dine gardiner i en vaskepose.
6. Vend vrangen ud på tekstiler såsom bukser, strik, T-shirts og sweatshirts.
7. Vask strømper, lommetørklæder og andre små genstande i en vaskepose.

Må bleges	Må ikke bleges	Normal vask
Den maksimale strygetemperatur er 150 °C.	Den maksimale strygetemperatur er 200 °C.	Må ikke stryges
Kan renses	Ingen rensning	Tørres fladt
Hæng til tørre	Hæng til tørre	Må ikke tørretumbles
F Må renses i gasolie, ren alkohol og R113	P Tetrachlorethen R11, R13, petroleum	A Tetrachlorethen R11, R113, gasolie

6.2 Sådan lægger du vasketøj i maskinen

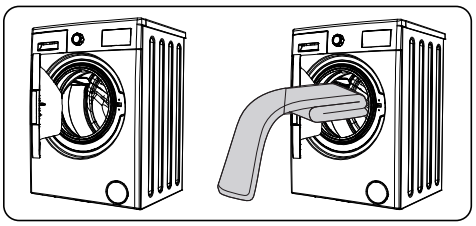

- Åbn lågen på din maskine.
- Fordel dit vasketøj jævnt i maskinen.

BEMÆRK: Sørg for, at du ikke fylder tromlen over den maksimale kapacitet for det enkelte program, da dette vil give et dårligere vaskeresultat og krøllet vasketøj. Du kan finde oplysningerne om vaskekapacitet i tabellen med vaskeprogrammer.

Følgende tabel viser en omtrentlig vægt for typiske genstande:

VASKETØJSTYPE	VÆGT (g)
Håndklæde	200
Linned	500
Badekåbe	1.200
Dynebetræk	700
Pudebetræk	200
Undertøj	100
Dug	250

- Læg hvert stykke vasketøj ind i maskinen separat.
- Kontrollér, at der ikke sidder vasketøj i klemme mellem dørpakningen og lågen.
- Skub let til lågen, indtil den klikker.

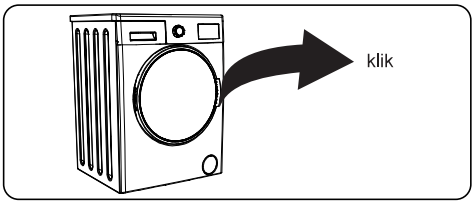

- Sørg for, at lågen er helt lukket – ellers vil programmet ikke starte.

6.3 Sådan hælder du vaskemiddel i maskinen

Mængden af vaskemiddel, du skal hælde i maskinen, afhænger af følgende kriterier:

- Hvis dit vasketøj kun er let snavset, skal du ikke bruge forvask. Hæld en lille mængde vaskemiddel (som angivet af producenten) i rum II i sæbeskuffen.
- Hvis dit vasketøj er meget snavset, skal du vælge et program med forvask og hælde ¼ af vaskemidlet i rum I i sæbeskuffen. Hæld resten af vaskemidlet i rum II.
- Brug vaskemidler, der er beregnet til automatiske vaskemaskiner. Følg producentens instruktioner omkring mængden af vaskemiddel.
- Brug mere vaskemiddel i områder med hårdt vand.

- Mængden af vaskemiddel stiger, når du vasker større mængder vasketøj.
- Hæld skyllemiddel i det midterste rum i sæbeskuffen. MAX-niveauet må ikke overstiges.
- Tykke skyllemidler kan blokere skuffen og bør fortyndes.
- Det er muligt at bruge flydende vaskemidler til alle programmer uden forvask. Dette gøres ved at føre niveaupladen til flydende vaskemiddel (*) ind i hægterne i sæbeskuffens rum II. Brug linjerne på pladen som en hjælp til at fylde rummet til et passende niveau.

(*) Specifikationerne kan variere afhængigt af den købte model.

6.4 Betjening af maskinen

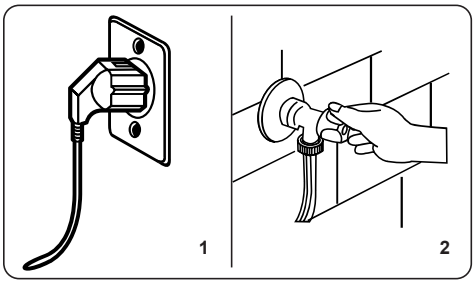

1. Sæt din maskine til strøm.
2. Tænd for vandforsyningen.

- Åbn maskinens låge.
- Fordel dit vasketøj jævnt i maskinen.
- Skub let til lågen, indtil den klikker.

6.5 Valg af et program

Brug tabellen med programmer til at vælge et passende program til dit vasketøj.

6.6 Systemet til registrering af vasketøjsmængde

Din maskine har et system, der registrerer, når maskinen er halvt fuld.

Hvis du lægger mindre end halvdelen af den maksimale vasketøjsmængde ind i maskinen, vil maskinen automatisk vælge funktionen halv fuld, uanset hvilket program du vælger. Dette betyder, at dit valgte program tager kortere tid og har et lavere energiforbrug.

6.7 Ekstrafunktioner

1. Temperaturvalg

Brug knappen til justering af vandtemperaturen til at justere den automatisk indstillede vandtemperatur for vaskeprogrammet.

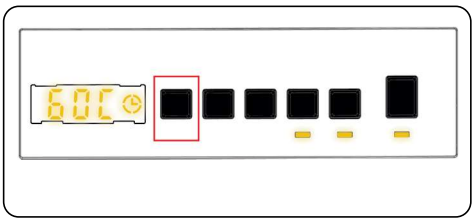

Når du vælger et program, vælges den højeste temperatur for dette program automatisk. Du kan justere temperaturen ved at trykke på knappen til justering af vandtemperaturen, indtil den ønskede temperatur vises på displayet.

Du kan sænke temperaturen på vaskevandet gradvist mellem den maksimale temperatur for det valgte program og koldt vand (- - C) ved at trykke på knappen til justering af vandtemperaturen.

2. Valg af centrifugeringshastighed

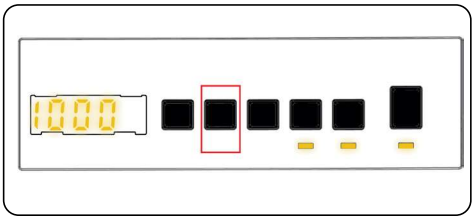

Når du vælger et program, vælges den højeste centrifugeringshastighed for dette program automatisk.

Hvis du vil justere centrifugeringshastigheden mellem den højeste centrifugeringshastighed og ingen centrifugering (- - -), skal du trykke på knappen for centrifugeringshastighed, indtil den ønskede hastighed vises på displayet.

Hvis du er gået forbi den ønskede centrifugeringshastighed, skal du blive ved med at trykke på knappen til justering af

centrifugeringshastighed, indtil den ønskede centrifugeringshastighed vises igen.

3. Timer til tidsforskydning

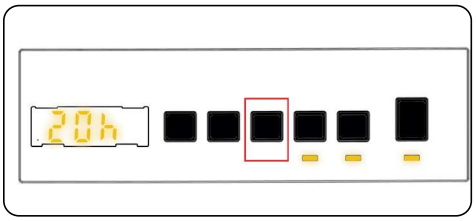

Du kan bruge denne hjælpefunktion til at udskyde starttidspunktet for vaskecyklussen i 1-

23 timer.

Sådan bruger du udskyd-funktionen:

- Tryk på udskyd-tasten én gang.
- "01t" vises på displayet. ⏲ tændes på displayet.
- Tryk på udskyd-tasten, indtil du når det antal timer, som du vil udskyde starten på vaskecyklussen med.
- Hvis du er gået forbi det tidspunkt, som du vil indstille, kan du blive ved med at trykke på udskyd-tasten, indtil du når tidspunktet igen.
- Hvis du vil bruge udskyd-funktionen, skal du trykke på start/pause-tasten for at tænde maskinen.
- Sådan annullerer du udskyd-funktionen:
  - Hvis du har trykket på start/pause-tasten for at tænde maskinen, skal du bare trykke én gang på udskyd-tasten. ⏲ slukkes på displayet.
  - Hvis du ikke har trykket på start/pause-tasten, skal du trykke på udskyd-tasten, indtil ⏲ slukkes på displayet. ⏲ slukkes på displayet.

BEMÆRK: Hvis du vil vælge en hjælpefunktion, men LED-lampen for den ønskede hjælpefunktion ikke er tændt, betyder det, at du ikke kan benytte denne funktion sammen med det valgte vaskeprogram.

4. Valg af tørring med varighed:

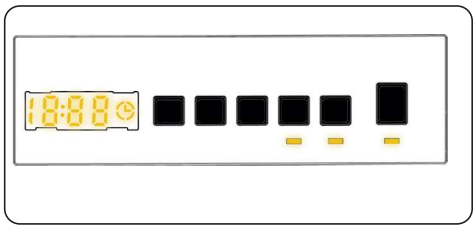

Hvis du bliver ved med at trykke på knappen, vises de forskellige varigheder (0:30, 0:60, 0:90, 120 minutter). Du kan vælge den ønskede varighed.

BEMÆRK: Hvis én af varighederne 30' 60' 90' 120' ovenfor ikke vises, når du trykker på Tidstørring, betyder det, at denne varighed ikke er tilgængelig med det valgte program.

Tabel: Anbefalede tørrevarigheder for mængder:

Tørreprogrammer med selvvalgt varighed	
Mængde vasketøj, der skal tørres	Anbefalet tørretid
1 kg	30 minutter
2 kg	60 minutter
3,0 kg	90 minutter
3,5 kg	120 minutter
Hvis mængden af vasketøj, der skal tørres, er større end 3,5 kg, anbefaler vi, at du vælger Skabstørt, Bøjletørt eller Strygetørt.	

5. Valg af tørreniveau

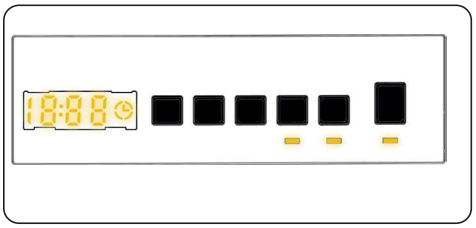

Tryk på tasten til tørreindstillingen "tørreniveau" for at anvende denne funktion til at tørre dit vasketøj efter vask. Hvis du vil aktivere denne funktion, skal du trykke på tørreniveau-tasten efter dit valgte program. Tørreniveauet har 3 forskellige typer tørring: "Skabstørt", "Bøjletørt" og "Strygetørt". Hvis indstillingen for tørreniveauet vælges, opdateres den viste varighed på displayet. Tiden på displayet øges, når der skiftes fra strygetørt til Skabstørt. Hvis du ikke vil bruge funktionen til tørreniveau efter et vaskeprogram, skal du trykke på tasten og holde den nede, indtil tastens LED-lys slukkes.

Hvis du vælger tidstørring, vises 30', 60', 90' eller 120' på displayet afhængigt af valget. Tørretiden lægges herefter til det valgte program, og den opdaterede varighed vises.

Start/pause-knap

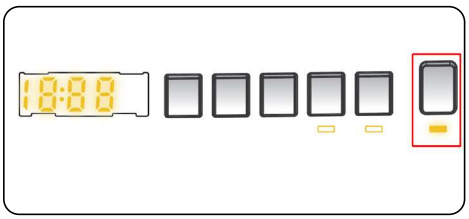

Hvis du trykker på start/pause-knappen, kan du starte dit valgte program eller annullere et igangværende program. Hvis du sætter din vaskemaskine på standby, blinker LED-lampen for start/pause på displayet.

6.8 Børnelås

Funktionen børnelås giver dig mulighed for at låse knapper, så det valgte vaskeprogram ikke kan ændres utilsigtet.

Du aktiverer børnelåsen ved at trykke og holde nede på knap 2 og 3 samtidig i mindst 3 sekunder. "CL" blinker på displayet i 2 sekunder, når børnelåsen er aktiveret.

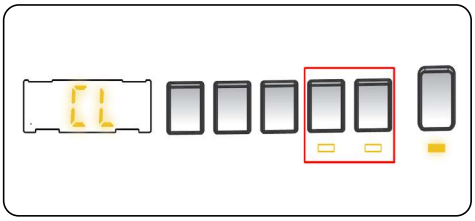

Hvis der trykkes på en knap eller det valgte program ændres ved at dreje på programvælgeren, mens børnelåsen er aktiveret, blinker symbolet "CL" på displayet i 2 sekunder.

Hvis programvælgeren drejes til position "ANNULLER" og der vælges et andet program, mens børnelåsen er aktiveret for det igangværende program, fortsætter det tidligere valgte program, hvor det slap.

Hvis du vil deaktivere børnelåsen, skal du trykke og holde nede på knap 2 og 3 samtidig i mindst 3 sekunder, indtil symbolet "CL" forsvinder fra displayet.

6.9 Annullering af et program

Sådan annullerer du et igangværende program på et hvilket som helst tidspunkt:

1. Drej programvælgeren til positionen "STOP".
2. Maskinen stopper vaskeprocessen og programmet annulleres.
3. Drej programvælgeren til et hvilket som helst program for at tømme maskinen.
4. Maskinen udfører den nødvendige drænproces og annullerer programmet.
5. Du kan nu vælge og starte et nyt program.

1. Valg af tørrefunktion

PROGRAM	VALGBART/IKKE VALGBART	TØRREPROFIL	FABRIK-SINDSTIL-LINGER	VALGBARE INDSTILLINGER		
Øko 40-60	S	Tørring af bomuld	-	Indstilling 1	Indstilling 2	Indstilling 3
Bomuld	S	Tørring af bomuld	-	Indstilling 1	Indstilling 2	Indstilling 3
Bomuld 20 °C	S	Tørring af bomuld	-	Indstilling 1	Indstilling 2	-
Syntetisk	S	Blid tørring	-	Indstilling 1	Indstilling 2	Indstilling 3
Uld&silke	NS	-	-	-	-	-
Dyne	NS	-	-	-	-	-
Skylning	S	Tørring af bomuld	-	Indstilling 1	Indstilling 2	Indstilling 3
Allergivenlig	S	Tørring af bomuld	-	Indstilling 1	Indstilling 2	-
Centrifugering/dræn	S	Tørring af bomuld	-	Indstilling 1	Indstilling 2	Indstilling 3
Hurtig 15'	S	Tørring af bomuld	-	Indstilling 1	-	-
Hurtig 60' 60°C	S	Tørring af bomuld	-	Indstilling 1	Indstilling 2	-
Blid tørring	S	Blid tørring	Indstilling 2	Indstilling 1	Indstilling 2	Indstilling 3
Tørring af bomuld	S	Tørring af bomuld	Indstilling 2	Indstilling 1	Indstilling 2	Indstilling 3
Hurtig vask og tørring	NS	Tørring af bomuld	Indstilling 1	-	-	-
Vask og tørring af bomuld	S	Tørring af bomuld	Indstilling 2	Indstilling 1	Indstilling	Indstilling 3
S: Valgbar NS: Intet valgt						

Valgbare varigheder for tørreniveauer				
Øko 40-60	30	60	90	120
Bomuld	30	60	90	120
Bomuld 20 °C	30	60	90	120
Syntetisk	30	60	90	120
Uld&silke	-	-	-	-
Dyne	-	-	-	-
Skylning	30	60	90	120
Allergivenlig	30	60	90	120
Centrifugering/dræn	30	60	90	120
Hurtig 15'	30	60	90	120
Hurtig 60' 60°C	30	60	90	120
Blid tørring	30	60	90	120
Tørring af bomuld	30	60	90	120
Hurtig vask og tørring	-	-	-	-
Vask og tørring af bomuld	30	60	90	120

6.10 Afslutning på programmet

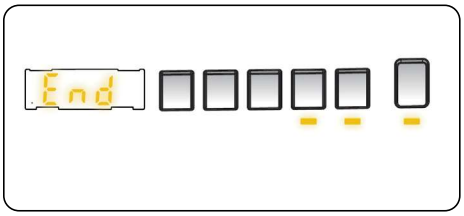

Din maskinen stopper af sig selv, så snart det valgte program er slut.

- “” blinker på displayet.
- Du kan åbne maskinens dør og tage vasketøjet ud.
- Lad døren på din maskine stå åben, så maskinens inderside kan tørre.
- Drej programvælgeren til positionen “STOP”.
- Tag maskinens stik ud af stikkontakten.
- Sluk for vandhanen.

7. PROGRAMTABEL

Program	Øko 40-60	Bomuld	Bomuld 20°C
Valgbare vasketemperaturer (°C)	40°*, 60°	60°*, 90°, 80°, 70°, 60°, 40°	20°*, (Kold vask)
Maksimal vaske-/ tørrekapacitet (kg)	7 / 5	7 / 5	3.5 / 3.5
Valgbare centrifugeringshastigheder (omdrejninger/min)	"– – –" (Ingen centrifugering), 400, 600, 800, 1000, 1200, 1400*	"– – –" (Ingen centrifugering), 400, 600, 800, 1000, 1200, 1400*	"– – –" (Ingen centrifugering), 400, 600, 800, 1000, 1200, 1400*
Vasketøjstype/beskrivelser	Varmebestandige bomuldstekstiler og linned (undertøj, sengetøj, duge og håndklæder) (maks. 3,5 kg)	Bomuldstekstiler og linned (undertøj, sengetøj, duge, håndklæder (maks. 3,5 kg)	Let snavsede bomuldstekstiler og linned (sengetøj, duge, håndklæder (maks. 2,0 kg)
Valgbare ekstra funktioner	"- - -" (Ingen centrifugering),	"– –C" (Kold vask), "- - -" (Ingen centrifugering),	"– –C" (Kold vask), "- - -" (Ingen centrifugering),
Valgbare tørrefunktioner **	,	,	,
Programvarighed (min.)	208	205	103

Program	Syntetisk	Uld og silke	Dyne
Valgbare vasketemperaturer (°C)	40°*, 30°, (Kold vask)	30°*, (Kold vask)	40°*, 30°, (Kold vask)
Maksimal vaske-/ tørrekapacitet (kg)	2,5/2,5	2,5	-
Valgbare centrifugeringshastigheder (omdrejninger/min)	"– – –" (Ingen centrifugering), 400, 600, 800, 1000, 1200*	"– – –" (Ingen centrifugering), 400, 600, 800*	"– – –" (Ingen centrifugering), 400, 600, 800*
Vasketøjstype/ beskrivelser	Syntetisk og tekstiler med syntetisk indhold. (skjorter, bluser, strømper osv. med syntetisk indhold)	Uld og uldblandinger med mærkatet "kan maskinvaskes".	Hvis du vil vaske en fiberdyne, som bærer et mærkat for maskinvask. (Maksimalt 2,5 kg)
Valgbare ekstra funktioner	"– –C" (Kold vask), "– – –" (Ingen centrifugering),	"– –C" (Kold vask), "– – –" (Ingen centrifugering),	"– –C" (Kold vask), "– – –" (Ingen centrifugering),
Valgbare tørrefunktioner **	,	-	-
Programvarighed (min.)	110	43	99

⚠**BEMÆRK:** PROGRAMMETS VARIGHED KAN ÆNDRE SIG AFHÆNGIGT AF MÆNGDEN AF VASKETØJ, VANDET, DEN OMGIVENDE TEMPERATUR OG VALGTE HJÆLPEFUNKTIONER.

(*) Programmets standard fabriksindstillinger.

(**) Når du vil vælge mere en én ekstra funktion, skal du være opmærksom på, at det ikke er alle ekstrafunktioner, der er kompatible med hinanden.

Undlad at tørre håndklæder, bomuld og linned sammen med syntetisk vasketøj eller vasketøj, der indeholder syntetisk materiale. Vælg det mest passende tørreprogram til dit vasketøj.

Program	Skylning	Allergivenlig	Centrifugering/dræn
Valgbare vasketemperaturer (°C)	(Kold vask)*	60°*, 50°, 40°, 30° (Kold vask)	(Kold vask)*
Maksimal vaske-/tørrekapacitet (kg)	7,0/5,0	3,5/3,5	7,0/5,0
Valgbare centrifugeringshastigheder (omdrejninger/min)	"– – –" (Ingen centrifugering), 400, 600, 800, 1000, 1200, 1400*	"– – –" (Ingen centrifugering), 400, 600, 800*	"– – –" (Ingen centrifugering), 400, 600, 800, 1000, 1200, 1400*
Vasketøjstype/beskrivelser	Dette program kan bruges til et ekstra skyl efter vask.	Babytøj	Du kan bruge dette program til alt slags vasketøj, hvor du ønsker et ekstra centrifugeringstrin efter vaskecyklussen./ Du kan bruge dette drænprogram til at tømme maskinen for vand (tilføje eller fjerne vasketøj). Hvis du vil aktivere drænprogrammet, skal du dreje programvælgere over på centrifugering/ drænprogrammet. Programmet går i gang, når du vælger "centrifugering annulleret" ved hjælp af tasten til hjælpefunktionen.
Valgbare ekstra funktioner	"– –C" (Kold vask)*, "– – –" (Ingen centrifugering),	"– –C" (Kold vask), "– – –" (Ingen centrifugering),	"– –C" (Kold vask)*, "– – –" (Ingen centrifugering),
Valgbare tørrefunktioner **	,	,	,
Programvarighed (min.)	30	201	24

Program	Hurtig 15'	Hurtig 60' 60°C	Blid tørring
Valgbare vasketemperaturer (°C)	30°*, (Kold vaskh)	60°*, 50°, 40°, 30°, (Kold vask)	-
Maksimal vaske-/tørrekapacitet (kg)	2,0/2,0	3,5/3,5	3,5
Valgbare centrifugeringshastigheder (omdrejninger/min)	"– – –" (Ingen centrifugering), 400, 600, 800*	"– – –" (Ingen centrifugering), 400, 800, 1000, 1200 ,1400*	-
Vasketøjstype/beskrivelser	Du kan vaske lettere snavset bomuldstekstiler, farvede tekstiler og linned på helt ned til 15 minutter. Bemærk: Anvend mindre vaskemiddel end normalt, da dette vaskeprogram er kort. Programmets varighed øges, hvis din maskine registrerer ujævn fordeling af vasketøjet.	Snavset, bomuldstekstiler, farvede tekstiler og linned. (Programvarigheden ved vask under 2 kg er mindre end 30 minutter)	Bomuldsvasketøj med mærkatet "kan tørretumbles".
Valgbare ekstra funktioner	"– –C" (Kold vask), "– – –" (Ingen centrifugering),	"– –C" (Kold vask), "– – –" (Ingen centrifugering),	
Valgbare tørrefunktioner **	,	,	,
Programvarighed (min.)	15	60	60

Program	Tørring af bomuld	Hurtig vask og tørring	Vask og tørring af bomuld
Valgbare vasketemperaturer (°C)	-	30°*, (Kold vaskh))	40°*, 90°, 80°, 70°, 60°, 50°, 40°, 30°, (Kold vaskh)
Maksimal vaske-/ tørrekapacitet (kg)	5,0	0,5 kg (3 skjorter)	5,0
Valgbare centrifugeringshastigheder (omdrejninger/min)	-	800*	1200,1400*
Vasketøjstype/beskrivelser	Bomuldsvasketøj med mærkatet “kan tørretumbles”.	Bomuldsvasketøj, farvet vasketøj og linned med mærkatet “kan tørretumbles”. Bemærk: Maskinen bestemmer automatisk programmets varighed efter mængden af vasketøj i maskinen.	Bomuldstekstiler og linned (undertøj, sengetøj, duge, håndklæder (maks. 2,5 kg)
Valgbare ekstra funktioner	“– –C”(Kold vask),	“– –C”(Kold vask),	“– –C”(Kold vask),
Valgbare tørrefunktioner **	,	-	,
Programvarighed (min.)	100	33	265

BEMÆRK: PROGRAMMETS VARIGHED KAN ÆNDRE SIG AFHÆNGIGT AF MÆNGDEN AF VASKETØJ, VANDET, DEN OMGIVENDE TEMPERATUR OG VALGTE HJÆLPEFUNKTIONER.

(*) Programmets standard fabriksindstillinger.

(**) Når du vil vælge mere en én ekstra funktion, skal du være opmærksom på, at det ikke er alle ekstrafunktioner, der er kompatible med hinanden.

Undlad at tørre håndklæder, bomuld og linned sammen med syntetisk vasketøj eller vasketøj, der indeholder syntetisk materiale. Vælg det mest passende tørreprogram til dit vasketøj.

Programmet Øko 40-60 kan vaske normalt snavset bomuldsvasketøj rent i samme cyklus (såfremt vasketøjet bærer vaskemærket 40/60 °C). Dette program bruges til at fastslå overholdelse af EU’s lovgivning om miljøvenligt design.

Vaske- og tørrecyklussen kan vaske normalt snavset bomuldsvasketøj rent i samme cyklus og tørre det således, at det kan lægges/hænges ind i et skab med det samme (såfremt vasketøjet bærer et vaskemærke med 40/60 °C). Dette program bruges til at fastslå overholdelse af EU’s lovgivning om miljøvenligt design.

- Vaske-/tørremaskiner til husholdningsbrug: Vaske- og tørrecyklussen kan vaske normalt snavset bomuldsvasketøj rent i samme cyklus og tørre det således, at det kan lægges/hænges ind i et skab med det samme (såfremt vasketøjet bærer et vaskemærke med 40/60 °C). Dette program bruges til at fastslå overholdelse af EU's lovgivning om miljøvenligt design.
- Det mest effektive program i forhold til energiforbrug er normalt dem, der kører med lave temperaturer og varer længere.
- Hvis du følger producentens anvisninger og fylder din vaske/tørremaskine op til kapaciteten for de respektive programmer, kan du spare energi.
- Programmets varighed, energiforbrug og vandforbrug kan variere afhængigt af vasketøjets vægt og type, de valgte ekstrafunktioner, vandet og den omgivende temperatur.
- Det anbefales at bruge flydende vaskemiddel til vaskeprogrammer med lave temperaturer. Mængden af vaskemiddel kan variere afhængigt af mængden af vasketøj og tøjets tilsmudsningsgrad. Følg anbefalingerne fra producenten af dit vaskemiddel, når du skal dosere vaskemidlet.
- Støj og fugtniveauet i tøjet efter centrifugering påvirkes af centrifugeringshastigheden. Jo højere centrifugeringshastighed, jo mere støjer maskinen og jo tørrere bliver tøjet.
- Du kan få adgang til produktdatabasen med modellens oplysninger ved at indlæse QR-koden på energimærket.

Programnavn	Anbefalet kapacitet kg	Energiforbrug kWh/cyklus			Programvarighed Timer: Minutter			Vandforbrug Liter/cyklus			Maks. Temperatur °C			Fugtniveau efter centrifugering % 1400 Rpm		
		Anbefalet kapacitet	1/2 fyldt	1/4 fyldt	Anbefalet kapacitet	1/2 fyldt	1/4 fyldt	Anbefalet kapacitet	1/2 fyldt	1/4 fyldt	Anbefalet kapacitet	1/2 fyldt	1/4 fyldt	Anbefalet kapacitet	1/2 fyldt	1/4 fyldt
Bomuld 90	7	2,37			03:10			85			81			53%		
Bomuld 60	7	1,23			03:25			49			50			53%		
Øko 40-60	7	0,91	0,65	0,40	03:28	02:42	02:42	47	40	40	42	39	27	53%	53%	53%
Syntetisk	2,5	0,70			01:50			61			42			53%		
Hurtig 60	3,5	0,82			01:00			34			58			53%		
Bomuld 20	3,5	0,21			01:43			45			20			53%		
Vask og tørring	5	4,039	2,057		06:30	04:30		90	65		38	27		53%		

7.1 Vigtige oplysninger

- Brug kun vaskemidler, skyllemidler og andre additiver, der er egnede til automatiske vaskemaskiner. Der er dannet meget skum. Det automatiske system til skumabsorbering er blevet aktiveret på grund af for store mængder vaskemiddel.
- Vi anbefaler, at du rengør din vaskemaskine periodisk hver anden måned. Brug programmet til rengøring af tromlen ved periodisk rengøring. Hvis din maskine ikke har programmet til rengøring af tromlen, skal du bruge programmet Bomuld 90. Brug kalkfjerner, der er fremstillet til brug i vaskemaskiner, når det er nødvendigt.
- Tving aldrig døren op, når din vaskemaskine kører. Du kan åbne døren på din vaskemaskine 2 minutter efter, at vaskeprogrammet er slut. *
- Tving aldrig døren op, når din vaskemaskine kører. Dåren åbnes automatisk, når vaskecyklussen er slut. *
- Installation og reparation bør altid foretages af en autoriseret serviceagent for at undgå mulige risici. Producenten kan ikke holdes til ansvar for ødelæggelser som følge af procedurer, der udføres af ikke-autoriserede personer.

(*) Specifikationerne kan variere afhængigt af den købte model.

8. RENGØRING OG VEDLIGEHOLDELSE

8.1 Advarsel

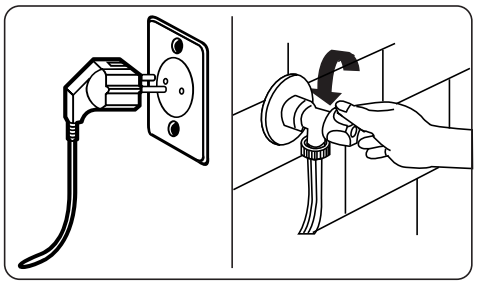

Tag stikket ud af stikkontakten, før du udfører rengøring og vedligeholdelse af din vaskemaskine.

Afbryd vandforsyningen før du udfører rengøring og vedligeholdelse af din vaskemaskine.

⚠**FORSIGTIG:** Du må ikke rengøre din vaskemaskine med opløsningsmidler, rengøringsmidler med slibemidler, glasrens eller universale rengøringsmidler. Deres kemikalier kan beskadige plastikoverfladerne og andre komponenter.

8.2 Vandfiltre

Vandfiltre forebygger, at snavs og fremmedlegemer kommer ind i din vaskemaskine. Vi anbefaler, at disse filtre rengøres, når din maskine ikke kan tage nok vand ind, selvom vandforsyningen er tilsluttet og hanen er åben. Vi anbefaler, at du renser dine vandfiltre hver anden måned.

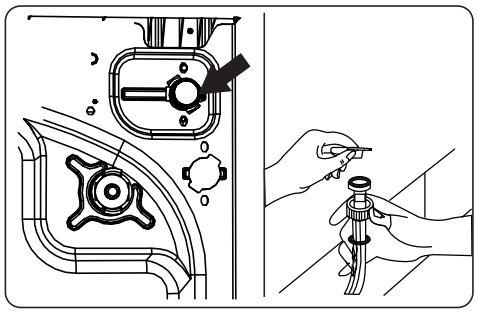

- Skru vandindløbsslangen af vaskemaskinen.
- Du kan fjerne vandfilteret fra vandventilen ved hjælp af en fladtang. Træk forsigtigt i plastikskiven i filteret.
- Det sidder endnu et vandfilter i den ende af vandindløbsslangen, der vender hen mod vandhanen. Du kan fjerne dette andet filter ved hjælp af en fladtang. Træk forsigtigt i plastikskiven i filteret.
- Rens filteret grundigt med en blød børste og vask det med sæbevand. Skyl det grundigt. Skub forsigtigt filteret tilbage på plads.

⚠**FORSIGTIG:** Filtrene i vandventilen kan stoppe til på grund af vandkvaliteten eller manglende vedligeholdelse. Dette kan få dem til at gå i stykker. Dette kan medføre en vandlækage. Alle denne slags skader falder uden for garantien.

8.3 Pumpefilter

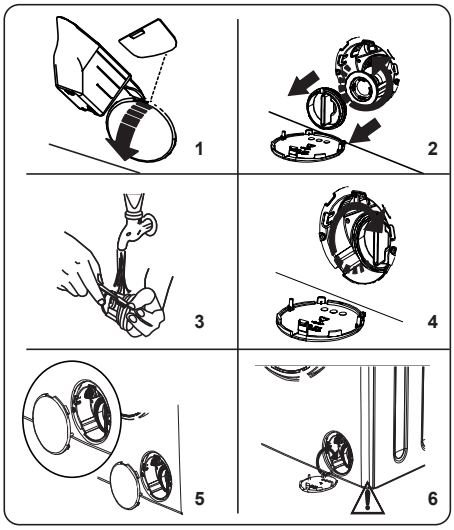

Din vaskemaskines pumpefiltersystem forlænger pumpens levetid ved at forhindre fnug i at komme ind i maskinen. Vi anbefaler, at du renser pumpefilteret hver anden måned.

Pumpefilteret sidder bag dækslet i nederste højre hjørne foran på maskinen.

Sådan rengør du pumpefilteret:

6. Du kan vælge at åbne pumpedækslet ved hjælp af skovlen til vaskepulver i pulverform (*), som blev leveret med din maskine, eller niveaupladen til flydende vaskemiddel.

7. Sæt enden af skovlen eller niveaupladen ind i åbningen på dækslet, og tryk forsigtigt bagud. Dækslet åbnes.

- Placer en beholder under filterdækslet, inden du åbner det, i tilfælde af overskydende vand.
- Løsn filteret ved at dreje mod uret. Fjern det ved at trække. Vent, mens vandet drænes.

BEMÆRK: Du skal muligvis tømme beholderen til vandopsamling et par gange afhængigt af, hvor meget vand der er i maskinen.

8. Fjern alle fremmedlegemer fra filteret med en blød børste.

9. Sæt filteret på plads efter rengøringen, og drej med uret.

10. Når du lukker pumpedækslet, skal du sørge for, at krogene på indersiden af dækslet sidder i hullerne på siden af frontpanelet.

11. Luk filterdækslet.

ADVARSEL: Vandet i pumpen kan være varmt. Vent, indtil det er kølet af, før du foretager rengøring eller vedligeholdelse.

(*) Specifikationerne kan variere afhængigt af den købte model.

8.4 Sæbeskuffe

Brugen af vaskemidler kan få rester af vaskemidlet til at ophobe sig i sæbeskuffen over tid. Vi anbefaler, at du fjerner sæbeskuffen hver anden måned og rengør den for rester af vaskemidler.

Sådan fjerner du sæbeskuffen:

- Træk sæbeskuffen fremad til den er fuldt trukket ud.

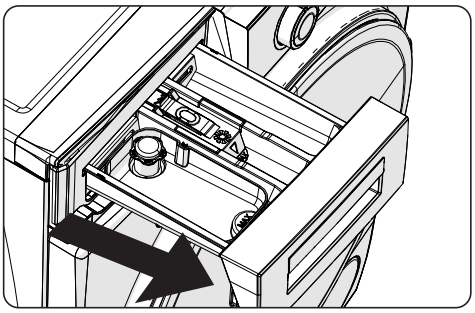

- Tryk ind på området (der vises nedenfor) i sæbeskuffen, som du har trukket fuld ud. Fortsæt med at trække, og fjern sæbeskuffen.

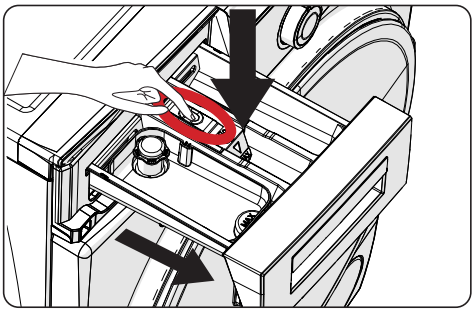

- Fjern sæbeskuffen, og skil

skylleproppen ad. Rens sæbeskuffen grundigt for at fjerne rester fra skyllemidler. Sæt skylleproppen tilbage på plads efter rengøringen, og kontrollér at den sidder korrekt.

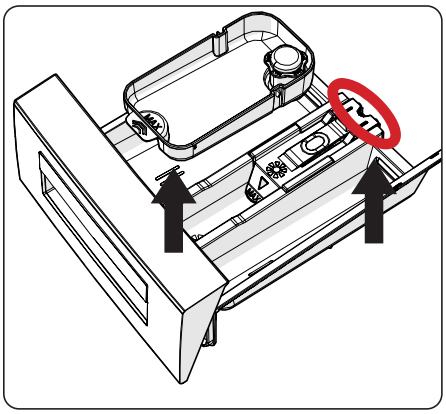

- Rengør med en børste og store mængder vand.
- Fjern resterne i hullet til sæbeskuffen, så de ikke falder ned i din vaskemaskine.
- Tør sæbeskuffen med et viskestykke eller en tør klud, og sæt den tilbage på plads.

⚠ **Sæbeskuffen må ikke vaskes i en opvaskemaskine.**

Apparat til flydende vaskemiddel (*)

Når du skal rengøre og vedligeholde apparatet til flydende vaskemiddel, skal du fjerne det fra placeringen (som vist på billedet ovenfor), og rense det grundigt for rester af vaskemiddel. Sæt apparatet tilbage på plads. Sørg for, at der ikke er rester af vaskemiddel i vandlåsen.

(*) Specifikationerne kan variere afhængigt af den købte model.

9. Vaskemaskinen/tromle

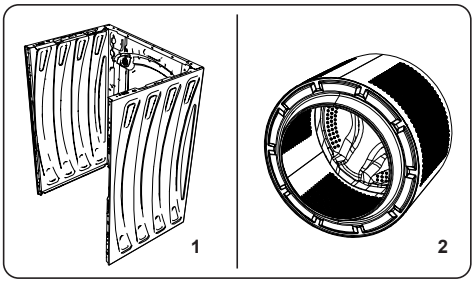

1. Vaskemaskinen

Brug et mildt rengøringsmiddel uden slibemidler (eller vand og sæbe) til at rengøre de ydre overflader. Tør efter med en blød klud.

2. Tromle

Efterlad ikke metalgenstande, såsom nåle, papirclips, mønter osv. i din maskine. Disse genstande kan føre til dannelse af rustpletter i tromlen. Du kan fjerne sådanne rustpletter med et rengøringsmiddel uden klor og følge instruktionerne fra producenten af rengøringsmidlet. Brug aldrig ståluld eller lignende hårde genstande til at fjerne rustpletter.

10. FEJLFINDING

Reparationer af vaske-/tørremaskinen skal udføres af en autoriseret serviceagent.
Hvis din vaske-/tørremaskinen skal repareres eller hvis du ikke kan løse problemet ved hjælp af nedenstående oplysninger, skal du:

- Tage stikket ud af stikkontakten.
- Slukke for vandhanen.

FEJL	MULIG ÅRSAG	FEJLFINDING
Maskinen starter ikke.	Maskinen er ikke sluttet til strøm.	Sæt stikket i stikkontakten.
	Sikringerne er fejlbehæftede.	Udskift sikringerne.
	Der er ingen strøm.	Kontrollér strømforsyningen.
	Der er ikke trykket på start/pause-knappen.	Tryk på start/pause-knappen
	Positionen “Stop” på programvælgeren.	Drej programvælgeren til den ønskede position.
	Maskinens låge er ikke helt lukket.	Luk maskinens låge.
Maskinen tager ikke vand ind.	Vandhanen er lukket.	Åbn hanen.
	Vandindtagsslangen kan være snoet.	Kontrollér vandindtagsslangen, og ret den ud.
	Vandindtagsslangen er tilstoppet.	Rengør vandfiltrene. (*)
	Filteret er tilstoppet.	Rens filtrene. (*)
	Maskinens låge er ikke helt lukket.	Luk maskinens låge.
Maskinen tømmer ikke vandet i maskinen.	Afløbsslangen er tilstoppet eller snoet.	Kontrollér afløbsslangen, og rens den eller ret den ud.
	Filteret er tilstoppet.	Rengør pumpefilteret. (*)
	Vasketøjet er presset for tæt sammen i tromlen.	Fordel dit vasketøj mere jævnt i maskinen.
Maskinen vibrerer.	Fødderne er ikke blevet justeret.	Juster fødderne. (**)
	Transportboltene er ikke blevet fjernet.	Fjern transportboltene fra maskinen. (**)
	Lille mængde i tromlen.	Dette forhindrer ikke betjeningen af din maskine.
	Din maskine er overfyldt eller vasketøjet er ujævnt fordelt.	Undlad at overfylde tromlen. Fordel vasketøjet jævnt i tromlen.
	Din maskine står på en hård overflade.	Undlad at placere din vaskemaskine på en hård overflade.
Der dannes meget skum i sæbeskuffen.	Der er brugt store mængder vaskemiddel.	Tryk på start/pause-knappen Du kan stoppe skummet ved at fortynde én spiseskefuld skyllemiddel med 1/2 liter vand og hælde det i rummet til vaskemiddel. Tryk på start/pause-knappen efter 5-10 minutter.
	Der er brugt den forkerte slags vaskemiddel.	Brug kun vaskemidler, der er beregnet til automatiske vaskemaskiner.

FEJL	MULIG ÅRSAG	FEJLFINDING
Utilfredsstillende vaskeresultat.	Dit vasketøj er for beskidt til det valgte program.	Brug oplysningerne i tabellen med programmer til at vælge det mest passende program.
	Der er brugt for lidt vaskemiddel.	Brug den mængde vaskemiddel, der er angivet på emballagen.
	Der er for meget vasketøj i maskinen.	Kontrollér, at du ikke overskrider den maksimale kapacitet for det valgte program.
Utilfredsstillende vaskeresultat.	Hårdt vand.	Øg mængden af vaskemiddel i henhold til producentens instruktioner.
	Dit vasketøj er presset for tæt sammen i tromlen.	Kontrollér, at dit vasketøj er jævnt fordelt.
Vandet drænes, så snart maskinen tager vand ind.	Enden af afløbsslangen sidder for lavt på maskinen.	Kontrollér, at afløbsslangen sidder i en passende højde. (**) .
Der kan ikke ses vand i tromlen under vask.	Ingen fejl. Vandet er i den skjulte del af tromlen.	. . . . .
Vasketøjet har rester af vaskemiddel.	Ikke-opløste partikler fra nogle vaskemidler kan ses som hvide pletter på dit vasketøj.	Kør et ekstra skyl, eller rens dit vasketøj med en børste, når det er tørt.
Der kommer grå pletter på vasketøjet.	Der er ubehandlet olie, creme eller salve på vasketøjet.	Brug den mængde vaskemiddel, der er angivet på emballagen til din næste vask.
Der er ikke nogen centrifugeringscyklus, eller den er senere end forventet.	Ingen fejl. Systemet til registrering af ujævnt vasketøj er blevet aktiveret.	Systemet til registrering af ujævnt vasketøj prøver at fordele dit vasketøj. Centrifugeringscyklussen starter, når dit vasketøj er blevet fordelt. Fyld tromlen jævnt til næste vask.
Vasketøjet forbliver fugtigt efter tørringen.	Der er ikke valgt et passende tørreprogram. Den maksimale kapacitet for det valgte program kan være oversteget.	Vælg et tørreprogram, der er passer til dit vasketøj (se programtabellen på side 21)

(*) Se kapitlet om vedligeholdelse og rengøring af din vaskemaskine.

(**) Se kapitlet om installation af din vaskemaskine.

11. AUTOMATISKE FEJLADVARSLER OG, HVAD DER SKAL GØRES

Din vaske-/tørremaskinen er udstyret med et indbygget system til fejlregistrering, som vises med en kombination af blinkende vaskelamper. De mest almindelige fejlkoder vises nedenfor.

FEJLKODE	MULIG FEJL	HVAD DER SKAL GØRES
E01	Lågen på din maskine er ikke lukket helt.	Luk lågen helt, indtil du hører et klik. Hvis din maskine bliver ved med at melde fejl, skal du slukke den, tage stikket ud af stikkontakten og kontakte den nærmeste autoriserede serviceagent med det samme.
E02	Vandtrykket eller vandniveauet i maskinen kan være lavt.	Kontrollér, at hanen er helt åben. Vandtilførslen kan være lukket. Din maskine stopper automatisk efter et stykke tid, hvis problemet fortsætter. Tag stikket ud af stikkontakten, luk for hanen, og kontakt den nærmeste autoriserede serviceagent.
E03	Pumpen er defekt, pumpefilteret er tilstoppet eller der er fejl i pumpens elektriske forbindelse.	Rengør pumpefilteret. Kontakt den nærmeste autoriserede serviceagent, hvis problemet fortsætter. (*)
E04	Maskinen har for meget vand.	Maskinen tømmer vandet automatisk. Når vandet er drænet, skal du slukke maskinen og tage stikket ud af stikkontakten. Luk for hanen, og kontakt den nærmeste autoriserede serviceagent.

(*) Se kapitlet om vedligeholdelse og rengøring af din vaske-/tørremaskinen.

10 år

Der leveres reservedele til din vaske-/tørremaskine til husholdningsbrug i mindst ti år.

REPARATØR KONTAKTDETALJER: www.eico.dk
LEVERANDØRENS HJEMMESIDE : www.eico.dk

Eico A/S Østergade 118 DK-9700 Brønderslev Denmark

LEVERANDØRENS GARANTI VARIGHED:
Danmark: 2 år
Norge: 5 år
Sverige: 3 år
Finland: 2 år
Færøerne: 2 år
Island: 2 år
Grønland: 2 år

52513101

vestfrost

NO **Vaskemaskin tørketrommel / Bruksanvisning**

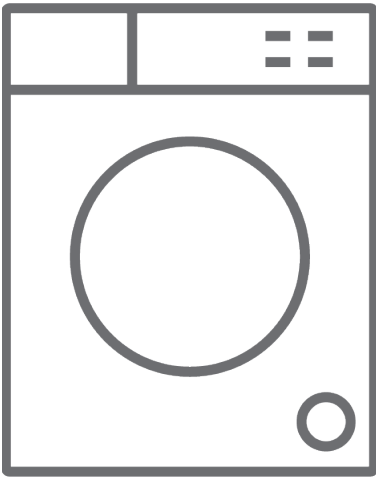

VWMTD 301475

Takk for at du kjøpte dette produktet.

Denne bruksanvisningen inneholder viktig sikkerhetsinformasjon og instruksjoner om betjeningen og vedlikeholdet av apparatet ditt.

Vi ber om at du tar deg tid til å lese denne bruksanvisningen før du tar apparatet i bruk og at du oppbevarer denne boken for fremtidig referanse.

Ikon	Type	Betydning
	ADVARSEL	Risiko for alvorlig ulykke eller død
	FARE FOR ELEKTRISK STØT	Farlig spenningsrisiko
	BRANN	Advarsel, brannrisiko / antennbare materialer
	FORSIKTIG	Risiko for ulykke eller skade på eiendom
	VIKTIG/MERKNAD	Riktig betjening av systemet

INNHOLD

1.SIKKERHETSINSTRUKSJONER.....1
1.1 Generelle sikkerhetsadvarsler.....2
1.2 I løpet av bruk.....7
1.3 Emballasje og miljø.....9
1.4 Spareinformasjon.....9
2.TEKNISKE SPESIFIKASJONER.....10
3.OVERSIKT OVER MASKINEN.....11
3.1 Generelt utseende.....11
4.MONTERING.....11
4.1 Fjerne transportsikringsskruene.....11
4.2 Justere bena / justere justerbare holdere.....12
4.3 Elektrisk tilkobling.....12
4.4 Tilkobling av vanninntaksslange.....12
4.5 Tilkobling av avløpsslange.....13
5.OVERSIKT OVER KONTROLLPANEL.....13
5.1 Vaskemiddelskuff.....14
5.2 Avdelinger.....14
5.3 Programvelger.....15
5.4 Elektronisk display.....15
6.BRUKE VASKEMASKINEN DIN.....15
6.1 Klargjøre skittentøyet ditt.....15
6.2 Legge tøyet inn i vaskemaskinen.....16
6.3 Tilsette vaskemiddel i vaskemaskinen.....16
6.4 Bruke vaskemaskinen.....17
6.5 Velge program.....17
6.6 System for registrering av halv tøymengde.....17
6.7 Tilleggsfunksjoner.....17
6.8 Barnesikring.....19
6.9 Avbryte programmet.....19
6.10 Programslutt.....19
7.PROGRAMTABELL.....21
7.1 Viktig informasjon.....25
8.RENGJØRING OG VEDLIKEHOLD.....26
8.1 Advarsel.....26
8.2 Vanninntaksfiltre.....26
8.3 Pumpefilter.....27
8.4 Vaskemiddelskuff.....27
9.Hoveddel/trommel.....28
10.FEILSØKING.....29
11.AUTOMATISKE FEILMELDINGER OG TILTAK.....30

1. SIKKERHETSINSTRUKSJONER

Driftsspenning/frekvens:	(220-240) V~/50Hz
Total strøm (A)	10
Vanntrykk (Mpa)	Maksimum 1 Mpa / Minimum 0. 1 Mpa
Total effekt (W)	1850
Maksimum vaskekapasitet (tørr klesvask) (kg)	7
Maksimum tørkekapasitet (kg)	5

- Maskinen må ikke installeres på tepper eller på underlag som hindrer ventilasjon av bunnen.
- Apparatet er ikke beregnet bruk av personer (inkludert barn) med nedsatte fysiske, sensoriske eller mentale evner, eller med mangelfull erfaring og kunnskap, med mindre de er under tilsyn eller blir gitt instruksjoner om bruk av apparatet av en person som er ansvarlig for deres sikkerhet.
- Barn under 3 år bør holdes borte med mindre de er under kontinuerlig tilsyn.
- Ved feil på strømledningen må du kontakte nærmeste autoriserte verksted for utskifting.
- Når du kobler maskinen til vannforsyning, må du kun bruke den nye vanninntaksslangen som følger med maskinen. Bruk aldri gamle, brukte eller skadde vanninntaksslanger.
- Barn skal ikke leke med apparatet. Rengjøring og brukervedlikehold skal ikke utføres av barn uten tilsyn.

MERK: For en kopi av denne bruksanvisningen, kontakt følgende adresse: “washingmachine@ standardtest. info”. Oppgi modellnavnet og serienummeret (20 sifre) i e-posten du finner på apparatets dør.

For å ivareta din og andres sikkerhet, må du lese følgende forholdsregler før du bruker eller installerer vaskemaskinen/tørktrommelen.

Maskinen din skal kun brukes hjemme. Kommersiell bruk vil gjøre garantien ugyldig.

Denne håndboken er utarbeidet for mer enn én modell, derfor kan det hende at apparatet ditt ikke har noen av funksjonene som er beskrevet i. Av denne grunn er det viktig å være spesielt oppmerksom på tall mens du leser bruksanvisningen.

1.1 Generelle sikkerhetsadvarsler

Før du konfigurerer din vaskemaskin/ tørketrommel, må du fjerne de fire transportboltene og gummiskivene fra maskinens bakside.

- Garantien din dekker ikke skader forårsaket av eksterne faktorer som brann, flom og andre kilder til skade.
- Behold denne bruksanvisningen for fremtidig bruk og gi den videre til neste bruker.
- Romtemperatur som kreves for at vaskemaskinen/tørketrommelen skal fungere er 15–25 °C.
- Hvis temperaturen er under 0 °C, kan slangene

dele seg, eller det elektroniske kortet vil kanskje ikke fungere riktig.

- Forsikre deg om at plagg som er lagt i vaskemaskinen er frie for fremmedlegemer som spiker, nåler, lightere og mynter.
- Ikke la lo samle seg opp rundt vaskemaskinen/tørketrommelen.
- Rest kan bygge opp på vaskemiddel og mykgjørende midler utsatt for luft i lang tid. Tilsett bare mykner eller vaskemiddel i skuffen på begynnelsen av hver vask.
- Koble fra vaskemaskinen og slå av vanntilførselen hvis vaskemaskinen blir stående ubrukt i lang tid. Vi anbefaler også at du lar døren stå åpen for å forhindre oppbygging av fuktighet inne i vaskemaskinen/tørketrommelen.
- Noe vann kan være igjen i vaskemaskinen/tørketrommelen din som et resultat av kvalitetskontroller under produksjonen. Dette vil ikke påvirke driften av vaskemaskinen/tørketrommelen.
- Oppbevar dokumentposen som ble levert inni vaskemaskinen/tørketrommelen din og hold denne brukerhåndboken utilgjengelig for barn og babyer for å forhindre fare for kvelning.
- Maskinens emballasje kan være farlig for barn. Ikke la barn leke med emballasjen eller små deler fra vaskemaskinen/tørketrommelen.
- Forvask skal kun brukes på svært skittent tøy.
- Ikke overstig maksimum last for vaskeprogrammet du har valgt.
- I tilfelle feil må du koble fra vaskemaskinen/tørketrommelen og slå av vanntilførselen. Ikke

prøv å reparere vaskemaskinen/tørketrommelen selv. Reparasjoner skal kun utføres av en godkjent serviceagent.

- La aldri vaskemiddelskuffen stå åpen mens vaskemaskinen/tørketrommelen er i gang.
- Du må aldri prøve å tvinge opp døren når vaskemaskinen er i gang.
- Følg produsentens instruksjoner om bruk av tøymykner eller lignende produkter du har tenkt å bruke i vaskemaskinen.
- Ikke stopp vaskemaskinen/tørketrommelen før tørkefasen til et program er fullført. Hvis du må gjøre det, må du raskt fjerne alt tøyet og spre det øyeblikkelig på en passende overflate for å la dem avkjøles.
- Dette apparatet må ikke få strømforsyning via et eksternt bryterapparat, slik som et tidsur, eller kobles til en krets som regelmessig slås på og av.
- Apparatet må ikke monteres bak en dør som kan låses, en skyvedør eller en dør hengslet på motsatt side av vaskemaskinen/tørketrommelen slik at dette hindrer full åpning av døren på vaskemaskinen/tørketrommelen.
- Installer vaskemaskinen/tørketrommelen på et sted med god ventilasjon og konstant luftsirkulasjon.

⚠(SIKKERHETSADVARSLER)

- Disse advarslene skal leses. Hvis man overser disse advarslene kan det sette deg selv eller andre i stor fare.

⚠RISIKO FOR BRANNSÅR

- Ikke berør døren, avløpsslangen eller

utslippsvann mens vaskemaskinen/ tørketrommelen er i gang. De høye temperaturene utgjør en risiko for brannskade.

- Åpne døren helt etter tørkeprosessen. Ikke berør glassdøren. De høye temperaturene utgjør en risiko for brannskade.

⚠⚠FARE FOR ELEKTRISK STØT

Ikke koble vaskemaskinen/tørketrommelen til strømnettet ved hjelp av en skjøteledning.

- En skadet strømledning/stikkontakt kan forårsake brann eller gi det et elektrisk støt. Hvis de kommer til skade, må de skiftes ut og dette skal kun utføres av kvalifiserte teknikere.
- Ta aldri støpselet ut av stikkontakten ved å trekke i ledningen. Hold alltid i støpselet.
- Ikke berør strømledningen/støpselet med våte hender, da dette kan forårsake kortslutning eller elektrisk støt.
- Ikke berør vaskemaskinen/tørketrommelen hvis hendene eller føttene dine er våte.
- Ved feil på strømledningen må du kontakte nærmeste autoriserte verksted for utskifting.

⚠Eksplosjonsrisiko

- Skyll grundig vekk alle kjemikalier, for eksempel flekkfjerner, fra plaggene dine før du starter et vaske- og tørkeprogram. Hvis du ikke gjør dette kan det føre til eksplosjonsfare når du bruker et tørkeprogram.

⚠⚠Brannrisiko

- Ikke oppbevar brennbare væsker i nærheten av vaskemaskinen.

- Artikler som er tilsølt av stoffer som matolje, aceton, alkohol, bensin, parafin, flekkfjernere, terpentin, voks og voksfjernere må vaskes i varmt vann med ekstra vaskemiddel før de tørkes i tørketrommelen.
- Ikke bruk vaskeball/-enhet hvis du har valgt et vaske- og tørkeprogram, da dette kan forårsake brannfare.
- Ikke tørk tøyet ditt under forholdene som er spesifisert nedenfor, da de utgjør en brannfare:
  - Hvis tøyet ikke er vasket.
  - Hvis oljebaserte flekker ikke er ferdigbehandlet før du starter et vaske- eller tørkeprogram.
  - Tøy som har vært rengjort med industrikjemikalier.
  - Klesvask som har en stor mengde svamp, skum, gummi eller gummilignende deler og tilbehør.
  - Elementer som skumgummi (lateksskum), dusjhetter, vanntette tekstiler, gummiunderlag og klær eller puter utstyrt med skumgummiputer skal ikke tørkes i tørkeprosessen til apparatet.
  - Forede eller skadde artikler (som puter eller jakker). Gummisvampen utgjør en brannrisiko i løpet av tørkeprosessen.
- Bruk aldri produkter som inneholder løsemidler i vaskemaskinen.
- Forsikre deg om at plagg som er lagt i vaskemaskinen er frie for fremmedlegemer som spiker, nåler, lightere og mynter.

⚠ Fare for fall og skader

- Ikke klatre på vaskemaskinen/tørketrommelen.

- Forsikre deg om at slanger og kabler ikke utgjør en snublefare.
- Ikke snu vaskemaskinen/tørketrommelen opp ned eller legg den på siden.
- Ikke løft vaskemaskinen/tørketrommelen etter døren eller vaskemiddelskuffen.
- Forsikre deg om at slanger og kabler ikke utgjør en snublefare.

⚠For å unngå fare for personskader, vær forsiktig når du flytter vaskemaskinen/ tørketrommelen. Den er tung, og vi anbefaler at minst to personer løfter vaskemaskinen/ tørketrommelen.

⚠Barns sikkerhet

- Ikke la barn leke med maskinen.
- Ikke la barn være i nærheten av maskinen uten tilsyn. De kan låse seg inn i maskinen.
- Glassdøren og maskinens overflate kan bli ekstremt varme i løpet av drift. Ikke la barn berøre maskinen, det an skade huden deres.
- Maskinens emballasje kan være farlig for barn. Ikke la barn leke med emballasjen eller små deler fra vaskemaskinen/tørketrommelen.
- Det kan oppstå forgiftning eller irritasjon hvis vaskemiddel eller andre rengjøringsmidler svelges eller kommer i kontakt med huden og øynene. Oppbevar alltid vaskemidler utilgjengelig for barn.

1.2 I løpet av bruk

- Ikke la kjæledyr komme i nærheten av maskinen.
- Forsikre deg om at du har fjernet alt emballasjematerialet og beskyttelsestapen fra

utsiden av vaskemaskinen/tørketrommelen, inne i trommelen og inne i vaskemiddelskuffen før du bruker den. Se etter eventuell ekstern synlig skade. Ikke installert eller bruk vaskemaskinen/tørkeren hvis den er skadet.

- Vaskemaskinen/tørketrommelen er kun til bruk i hjemmet og er bare beregnet på å vaske og tørke gjenstander som er spesifisert av produsenten som vaskbare og tørkbare på etiketten og tekstiler som består av håndvaskbar ull eller ullblandingsstoffer samt sateng, blonder, silke og andre håndvaskbare plagg. Ikke bruk vaskemaskin for andre formål en de som er spesifikt spesifisert i denne brukerhåndboken.
- Dette apparatet kan brukes av barn i alderen fra åtte år og oppover og av personer med begrensede fysiske, sensoriske eller mentale evner eller som mangler erfaring og kunnskap hvis de får tilsyn eller instruksjoner om bruk av apparatet på en sikker måte og forstår farene som bruken innebærer. Barn skal ikke leke med apparatet. Rengjøring og brukervedlikehold skal ikke utføres av barn uten tilsyn.
- Maskinen din skal kun installeres av en autorisert serviceagent. Installasjon av andre enn en autorisert agent kan føre til at garantien din blir ugyldig.

MERK: Spesifikasjoner for maskinen kan

variere, avhengig av produktet du har kjøpt.

1.3 Emballasje og miljø

KASSER EMBALLASJE OG DIN GAMLE MASKIN PÅ EN ANSVARLIG MÅTE

Kasting av emballasjematerialer

Emballasjematerialene beskytter vaskemaskinen mot skader som kan oppstå under transport. Resirkuler emballasjematerialene.

Resirkulert materiale reduserer forbruket av råstoff og reduserer avfallsproduksjonen.

1.4 Spareinformasjon

Viktig informasjon for å hjelpe deg å utnytte vaskemaskinen på mest mulig effektiv måte:

- Du må ikke legge i mer tøy enn den maksimale mengden som er oppgitt. Unngå overbelastning for å la maskinen din kjøre mer effektivt.
- Hvis du ikke bruker forvask-funksjonen for vanlig og lett skittent tøy, sparer du strøm og vannforbruk.

CE-samsvarserklæring

Vi erklærer at produktene våre innfri gjeldende europeiske direktiver, forordninger og forskrifter samt kravene oppført i standardene det henvises til.

Kassering av den gamle vaskemaskinen

Symbolet på produktet eller på emballasjen indikerer at dette produktet ikke skal behandles som husholdningsavfall. I stedet skal det overleveres til det gjeldende innsamlingsstedet for gjenvinning av elektrisk og elektronisk utstyr. Ved å sikre at dette produktet kastes på riktig måte, vil du bidra til å forhindre potensielle negative konsekvenser for miljøet og menneskers helse, noe som ellers kan forårsakes av upassende avfallshåndtering av dette produktet. For mer detaljert informasjon om gjenvinning av dette produktet, kontakt ditt lokale bykontor, husholdningsavfallstjenesten eller butikken der du kjøpte produktet.

2. TEKNISKE SPESIFIKASJONER

Maksimum vaskekapasitet (tørr klesvask) (kg)	7.0
* Maksimum tørkekapasitet (kg)	5.0
Sentrifugeringshasthet (opm)	1400
Antall programmer	15
Driftsspenning/frekvens (V/Hz)	220-240 / 50
Vanntrykk (Mpa)	Maksimum: 1 Minimum: 0,1
Dimensjoner (HxBxD) (mm)	845x597x527

3. OVERSIKT OVER MASKINEN

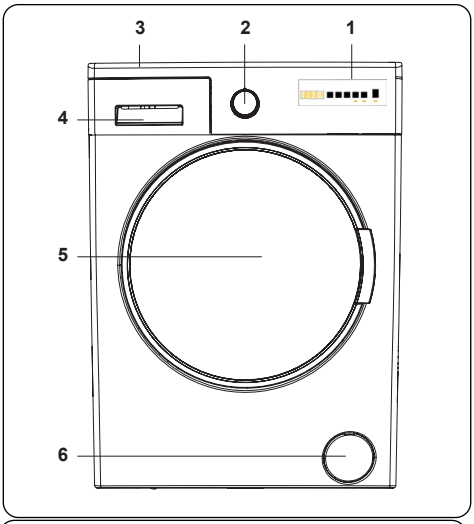

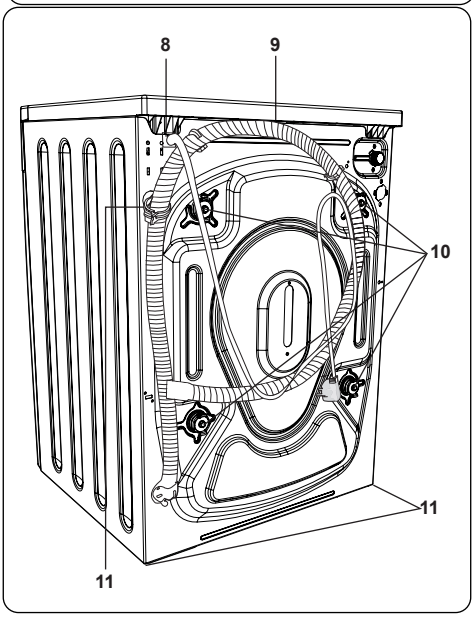

3.1 Generelt utseende

1. Berøringsknapper Elektronisk display
2. Programknapp
3. Topplate
4. Vaskemiddelskuff
5. Dør
6. Pumpefilterdeksel
7. Strømledning
8. Avløpsslange
9. Transportskruer
10. Justerbare bein
11. Plastholder for avløpsslange: (Ikke fjern holderen, maskinens drift vil bli forstyrret).

4. MONTERING

4.1 Fjerne transportsikringsskruene

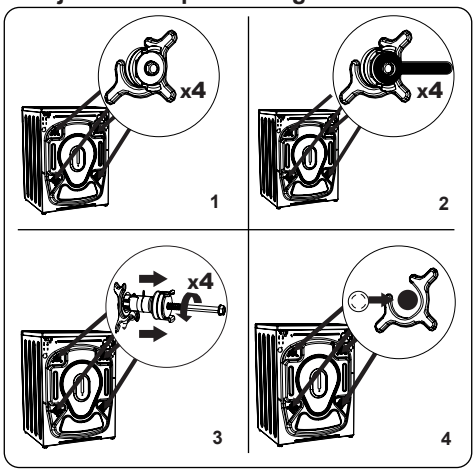

1. Før du bruker vaskemaskinen, må du fjerne de 4 transportsikringsskruene og gummiavstandsstykkene på baksiden av vaskemaskinen. Hvis ikke skruene fjernes, kan de forårsake kraftige vibrasjoner, støy og funksjonsfeil i maskinen og føre til at garantien blir ugyldig.
2. Løsne transportsikringskruene ved å vri den mot klokken med en egnet skrutrekker.
3. Fjern transportsikringsskruene ved å trekke dem rett ut.
4. Sett plastforseglingshettene som følger med i tilbehørsposen, inn i hullene som gjenstår ved å fjerne transportsikringsskruene. Transportsikringsskruene skal oppbevares for fremtidig bruk.

MERK: Fjern transportsikringsskruene før du bruker maskinen for første gang. Feil som oppstår på grunn av maskinen brukes med transportsikringsskruene montert, er utenfor garantiens omfang.

4.2 Justere bena / justere justerbare holdere

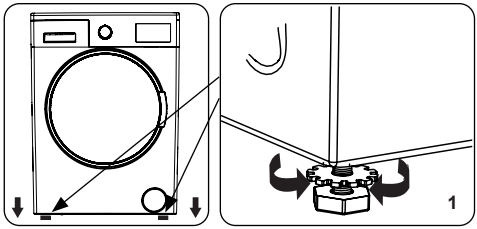

1. Ikke installer maskinen på en overflate (for eksempel teppe) som kan forhindre ventilasjon i sokkelen.

- For å sikre lydløs og vibrasjonsfri drift av maskinen din, installerer du den på en fast overflate.
- Du kan nivellere maskinen ved bruk av de justerbare bena.
- Løsne plastskruen.

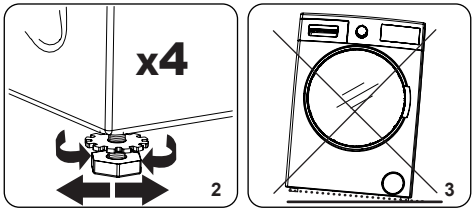

2. Vri føttene med klokken for å øke høyden på maskinen. Vri føttene mot klokken for å senke høyden på maskinen.

- Når maskinen er i vinkel, stram låsemutterne ved å vri dem med urviseren.

3. Sett aldri inn papp, tre eller andre lignende materialer under maskinen for å stabilisere den.

- Når du rengjør bakken som maskinen befinner seg på, må du passe på å ikke forstyrre maskinens nivå.

4.3 Elektrisk tilkobling

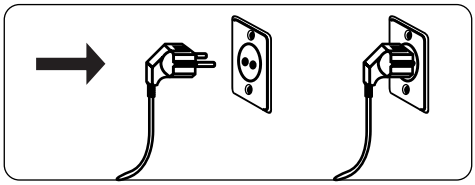

- Vaskemaskinen din krever en 220-240V, 50 strømtilførsel.
- Vaskemaskinens strømkabel har et støpsel beregnet på en jordet stikkontakt. Dette støpselet skal alltid settes inn i en jordet 10 A stikkontakt.
- Hvis du ikke har en passende stikkontakt og sikring i samsvar med dette, må du forsikre deg om at arbeidet utføres av en kvalifisert elektriker.
- Vi tar ikke ansvar for skader som oppstår på grunn av bruk av ujordet utstyr.

MERK: Hvis vaskemaskinen brukes ved lavere spenning vil dens levetid bli redusert og ytelsen vil bli dårligere.

4.4 Tilkobling av vanninntaksslange

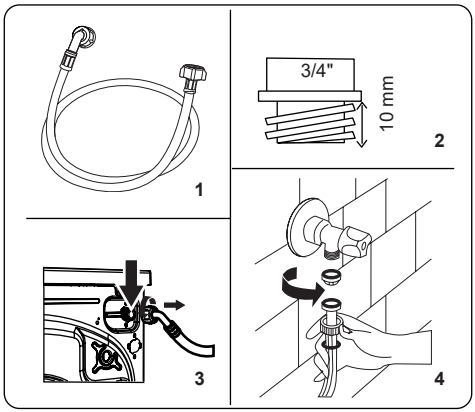

1. Maskinen din kan ha enten en enkelt vanninntakstilkobling (kald) eller dobbel vanninntakstilkobling (varm og kald) avhengig av maskinspesifikasjonen. Slangen med hvit hette skal kobles til kaldtvannsinntak og slange med rød hette skal kobles til varmtvannsinntak (gjelder vaskemaskiner med to vanninntak).

- For å forhindre vannlekkasjer ved skjøtene, leveres enten 1 eller 2 muttere (avhengig av maskinens spesifikasjoner) i emballasjen med slangen. Monter disse mutterne til enden(e) av vanninntaksslangen som kobles til vannforsyningen.

2. Monter nye vannintaksslanger på en 3/4" gjenget vannkran.

- Koble den hvite lukkede enden

av vanninntaksslangen til hvittvannsinnløpsventilen på baksiden av maskinen og den røde lukkede enden av slangen til rødvannsinnløpsventilen (hvis relevant).

- Stram koblingene for hånd. Hvis du er i tvil må du snakke med en kvalifisert rørlegger.
- Et vanntrykk på 0. 1-1 Mpa sikrer at vaskemaskinen arbeider mer effektivt. (Et vanntrykk på 0. 1 Mpa innebærer at det strømmer 8 liter vann per minutt fra en helt åpen vannkran.)

3. Når du har gjort alle tilkoblingene, må du forsiktig slå på vannforsyningen og se etter lekkasjer.
4. Forsikre deg om at de nye vanninntaksslangene ikke blir fanget, knekt, vridd, brettet eller knust.

- Hvis maskinen din har en tilkobling til varmt vann, skal temperaturen på varmtvannsforsyningen ikke være høyere enn 70 °C.

MERK: Vaskemaskinen din må kun kobles til vannforsyningen din ved å bruke den medfølgende nye påfyllingsslangen. Gamle slanger må ikke brukes på nytt.

4.5 Tilkobling av avløpsslange

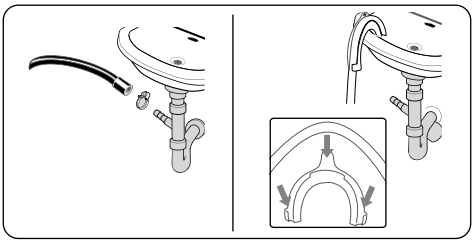

- Koble vannavløpsslangen til en standpipe eller til utløpsbendet til en husholdningsvask ved å bruke tilleggsutstyr.
- Prøv aldri å forlenge vannavløpsslangen.
- Ikke legg vannavløpsslangen fra maskinen din i en beholder, bøtte eller badekar.
- Forsikre deg om at vannavløpsslangen ikke er bøyd, brettet, klemt eller forlenget.
- Vannavløpsslangen må installeres i en maksimal høyde på 100 cm fra bakken.

5. OVERSIKT OVER KONTROLLPANEL

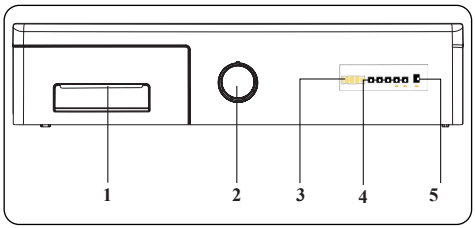

1. **Vaskemiddelskuff**
2. **Programvelger:** Bruk programvelgeren til å velge vaske-/tørkeprogram for ditt tøy. Vri programvelgren med klokken eller mot klokken for å velge ønsket program. Sørg for at hjulet peker akkurat på det valgte programmet.
3. **Elektronisk display**
4. **Ekstra funksjonsknapper:** Bruk disse knappene for å velge ekstra funksjoner for vaskeprogrammet. Se tilleggsfunksjoner for mer informasjon.

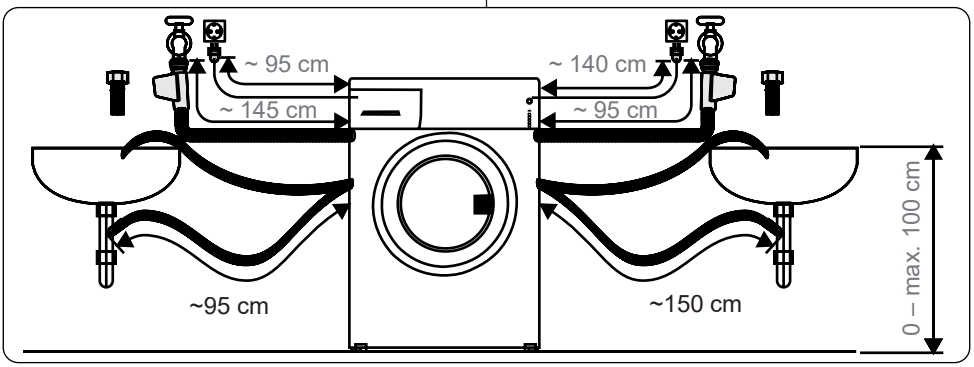

5. **Start/pause-knapp** Start eller pause det valgte programmet.

5.1 Vaskemiddelskuff

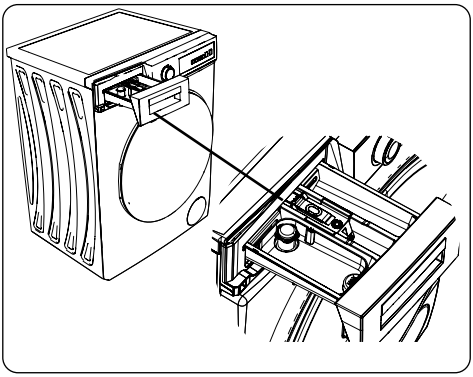

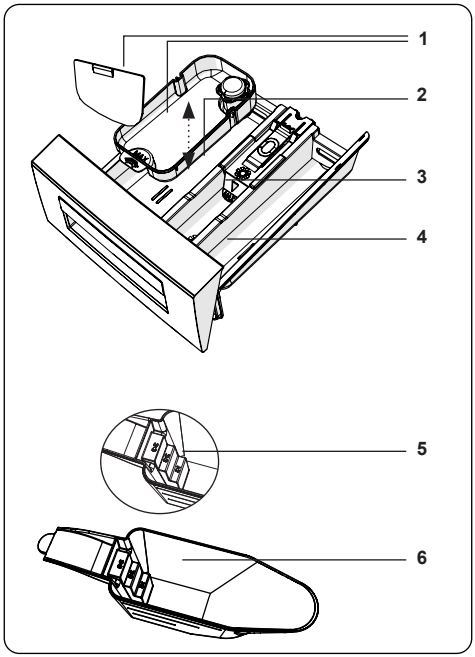

1. Anordning for flytende vaskemiddel
2. Kammer for hovedvask
3. Kammer for tøymykner
4. Kammer for forvask
5. Nivåer for pulvervaskemiddel
6. Skje for pulvervaskemiddel (*)

(*) Tilbehør som medfølger varierer, avhengig av produktet du har kjøpt.

5.2 Avdelinger

Kammer for hovedvask:

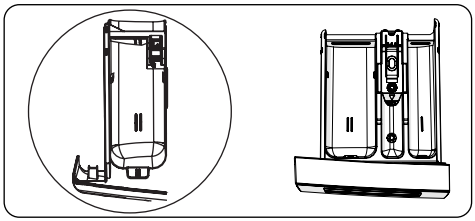

Dette rommet er beregnet på flytende eller pulvervaskemidler eller kalkfjerner. Nivåplaten for væskevaskemiddel leveres inne i maskinen din. (*)

Kammer for tøymykner, stivelse og vaskemiddel:

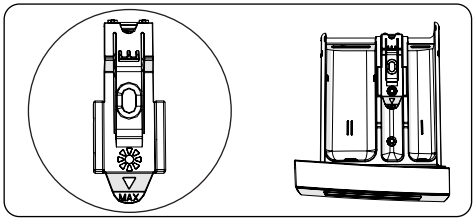

Dette rommet er beregnet for tøymyknere, balsam eller stivelse. Følg instruksjonene på pakningen. Hvis mykneren etterlater rester etter bruk, kan du prøve å fortynne den eller bruke en flytende mykner.

Kammer for forvask:

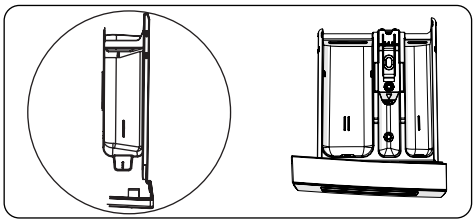

Dette kammeret skal kun brukes når forvaskfunksjonen er valgt. Vi anbefaler at forvaskfunksjonen bare brukes til veldig skittent tøy.

(*) Tilbehør som medfølger varierer, avhengig av produktet du har kjøpt.

5.3 Programvelger

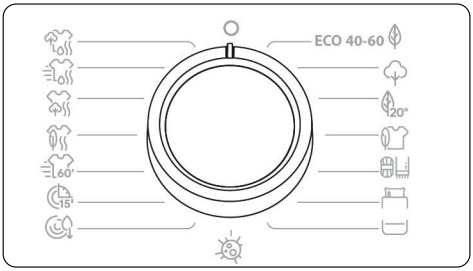

- For å velge ønsket program, vri programvelgeren enten med klokken eller mot klokken til markøren på programskiven peker på det valgte programmet.
- Pass på at du stiller programvelgeren nøyaktig på det programmet du ønsker.

5.4 Elektronisk display

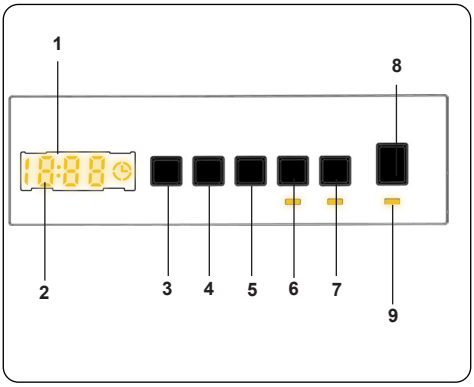

1. Elektronisk display
2. Digitalt display
3. Knapp for justering av vanntemperatur
4. Justeringsknapp for sentrifugeringshastighet
5. Utsatt start-funksjon
6. Varighet på tørkealternativet
7. Valg av tørkealternativ
8. Start/pause-knapp
9. Start/pause-knapp lampe

Displaypanelet viser utsatt-start (hvis angitt), temperaturvalg, sentrifugeringshastighet, eventuelle valgte tilleggsfunksjoner. Displaypanelet viser «Slutt» når det valgte programmet er fullført. Displaypanelet indikerer også om det har oppstått en feil på maskinen din.

6. BRUKE VASKEMASKINEN DIN

6.1 Klargjøre skittentøyet ditt

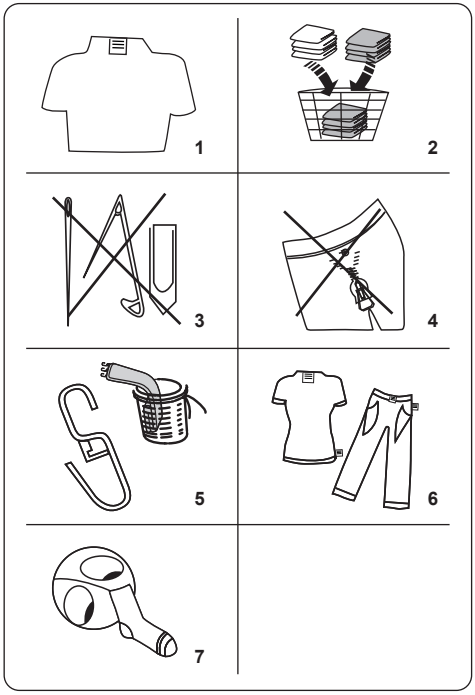

1. Følg instruksjonene på etikettene på klærne.
- Sorter tøyet etter type (bomull, syntetisk, finvask, ull osv.), temperatur (kaldvask, 30°, 40°, 60°, 90°) og skittenhetsgrad (mindre skittent, skittent, svært skittent).
2. Du må aldri vaske farget tøy og hvitt tøy sammen.
- Mørke tekstiler kan inneholde overflødig fargestoff og bør vaskes separat flere ganger.
3. Kontroller at det ikke ligger metallgjenstander i lommene på tøyet. Ta det i så fall ut før du legger tøyet i vaskemaskinen.

⚠**FORSIKTIG:** Eventuelle funksjonsfeil som oppstår på grunn av fremmedmateriale som skader maskinen din, dekkes ikke av garantien.

4. Lukk glidelåsene og fest eventuelle kroker og øyne.
5. Fjern alle plast- og metallfester på gardiner, eller legg dem i en vaskepose som lukkes forsvarlig.
6. Vreng plagg som bukser, strikkede plagg, t-skjorter og joggedresser.
7. Vask sokker, lommetørkle og andre små ting i et vaskenett.

Kan blekes	Må ikke blekes	Normal vask
Maksimum stryketemperatur er 150 °C	Maksimum stryketemperatur 200 °C	Ikke stryk
Kan renses	Ingen tørrensing	Legg flatt for å tørke
Dryppes tørt	Heng opp for å tørke	Ikke bruk tørketrommel
F Kan renses i gassolje, ren alkohol og R113 er tillatt	P Perkloroetylen R11, R13, petroleum	A Perkloroetylen R11, R113, gassolje

6.2 Legge tøyet inn i vaskemaskinen

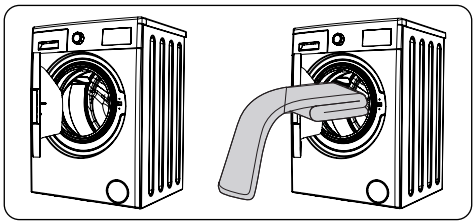

- Åpne døren på maskinen.
- Fordel tøyet jevnt i vaskemaskinen.

MERK: Pass på at du ikke overskrider trommelens maksimale belastning, da dette vil gi dårlige vaskeresultater og føre til krølling. Se vaskeprogrammet tabellene for informasjon om lastekapasiteter.

Følgende tabell viser omtrentlige vekter av typiske vaskerier:

TYPE TØYVASK	VEKT (g)
Håndkle	200
Lin	500
Badekåpe	1200
Dynetrekk	700
Putetrekk	200
Undertøy	100
Bordduk	250

- Legg i ett plagg om gangen.
- Sjekk at det ikke er tøyvask mellom gummipakningen og døren.
- Skyv døren forsiktig igjen til den klikker på plass.

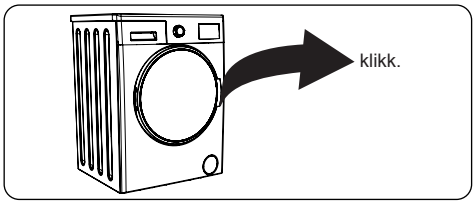

- Sørg for at døren er helt lukket, hvis ikke vil ikke programmet starte.

6.3 Tilsette vaskemiddel i vaskemaskinen

Mengden vaskemiddel som må tilsettes avhenger av følgende:

- Hvis klærne bare er tilsmusset, må du ikke vaske dem på forhånd. Sett en liten mengde vaskemiddel (som spesifisert av produsenten) i rom II i vaskemiddelskuffen.
- Hvis klærne er for skitne, velg et program med forhåndsvask og sett ¼ av vaskemidlet som skal brukes i rom I i vaskemiddelskuffen og resten i rom II.
- Bruk kun vaskemidler som er beregnet på vaskemaskiner. Øk mengden vaskemiddel i henhold til produsentens instruksjoner.
- I områder med hardt vann vil mer vaskemiddel være nødvendig.

- Mengden vaskemiddel som kreves vil øke med høyere vaskebelastning.
- Tilsett mykner i det midtre rommet til vaskemiddelskuffen. Ikke fyll over MAX-merket.
- Tykke myknere kan forårsake tilstopping av skuffen og bør fortynnes.
- Det er mulig å bruke flytende vaskemidler i alle programmer uten forvask. For å gjøre dette, skyver du nivåplaten (*) for væskevaskemiddel inn i føringene i rom II i vaskemiddelskuffen. Bruk linjene på platen som en guide for å fylle skuffen til ønsket nivå.

(*) Tilbehør som medfølger varierer, avhengig av produktet du har kjøpt.

6.4 Bruke vaskemaskinen

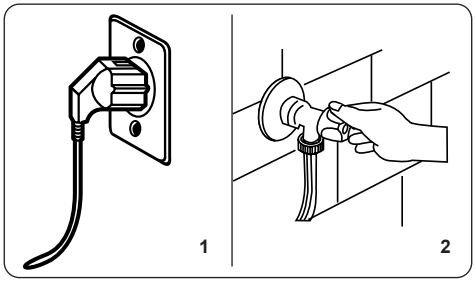

1. Koble maskinen din til strøm.
2. Slå på vanntilførselen.

- Åpne maskinens dør.
- Fordel tøyet jevnt i vaskemaskinen.
- Skyv døren forsiktig igjen til den klikker på plass.

6.5 Velge program

Bruk programtabellene for å velge det mest passende programmet for tøyet ditt.

6.6 System for registrering av halv tøymengde

Vaskemaskinen har et system som registrerer halv tøymengde.

Hvis du legger mindre enn halvparten av den maksimale belastningen på tøyet i maskinen din, vil den automatisk stille inn halvbelastningsfunksjonen, uavhengig av hvilket program du valgte. Dette betyr at det valgte programmet vil ta mindre tid å fullføre og vil bruke mindre vann og energi.

6.7 Tilleggsfunksjoner

1. Temperaturvalg

Bruk knappen for justering av vanntemperatur for å endre den automatisk programmerte vasketemperaturen.

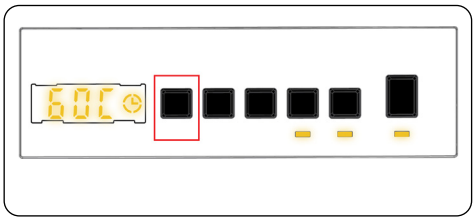

Når du velger et program blir maksimum-temperaturen for det programmet valgt automatisk. For å justere temperaturen, trykk inn knappen for justering av vanntemperatur til ønsket temperatur vises i det digitale displayet.

Du kan redusere vasketemperaturen for det valgte programmet trinnvis mellom maksimal temperatur og kaldvask (- - C) ved å trykke på knappen for justering av vasketemperatur.

2. Sentrifugeringshastighetsvalg

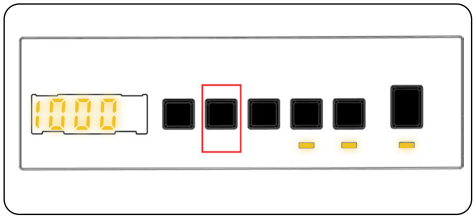

Når du velger et program blir maksimum-sentrifugeringshastighet for det programmet valgt automatisk.

For å justere sentrifugeringshastigheten mellom maksimum hastighet og ingen sentrifugering (- - -), trykk inn knappen for sentrifugeringshastighet til ønsket hastighet vises i displayet.

Hvis du har hoppet over sentrifugeringshastigheten du vil stille inn, fortsetter du å trykke på knappen for justering av sentrifugeringshastighet til ønsket hastighet vises igjen.

3. Utsatt start

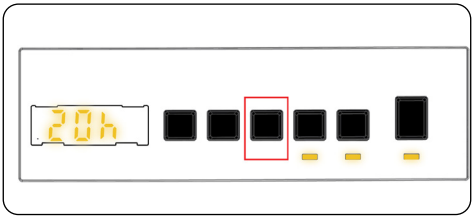

Du kan bruke denne hjelpefunksjonen til å utsette starttiden for vaskesyklusen i 1 til 23 timer.

Slik bruker du forsinkelsesfunksjonen:

- Trykk på forsinkelsestasten en gang.
- «01 t» vil bli vist. ⏲ vil lyse i det elektroniske displayet.
- Trykk på forsinkelsestasten til du kommer til det tidspunktet du vil at maskinen skal starte vaskesyklusen.
- Hvis du har hoppet over forsinkelsestiden du ønsker å stille, kan du fortsette å trykke på forsinkelsestasten til du kommer til den tiden igjen.
- For å bruke tidsforsinkelsesfunksjonen, må du trykke på Start / Pause-tasten for å starte maskinen.
- Hvis du ønsker å avbryte forsinkelsen:
  - Hvis du har trykket på Start/Pause-tasten for å starte maskinen, trenger du bare å trykke inn forsinkelsestasten en gang. ⏲ vil bli borte fra det elektroniske displayet.
  - Hvis du ikke har trykket på Start/Pause-tasten, trykk på forsinkelsesknappen kontinuerlig til ⏲ blir borte fra det elektroniske displayet. ⏲ vil bi borte fra det elektroniske displayet,

MERK: I tilfelle du vil velge tilleggsfunksjonen, hvis tilleggsfunksjonens LED ikke lyser, betyr dette at denne funksjonen ikke blir brukt i vaskeprogrammet du har valgt.

4. Tørking med varighet valg :

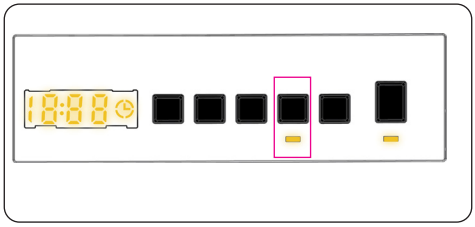

Hvis du fortsetter å trykke, vil varighetsalternativer (0:30, 0:60, 0:90, 120 minutter) vises. Du kan velge tørkevarigheten du ønsker.

MERK: Hvis et av 30’ 60’ 90’ 120’ over alternativene for tørketid vises ikke når du trykker på Tid tørking-knappen er det ikke tilgjengelig for det valgte programmet.

Tabell: Anbefalte tørkevarigheter for lastmengder:

Varighet tørkeprogrammer	
Mengde tøy som skal tørkes	Anbefalt tørketid
1 kg	30 minutter
2 kg	60 minutter
3,0 kg	90 minutter
3,5 kg	120 minutter
Hvis mengden tøy som skal tørkes er over 3,5 kg, anbefaler vi at du velger skap-, klessnor- eller styrketørt.	

5. Velge vanskevannets temperatur

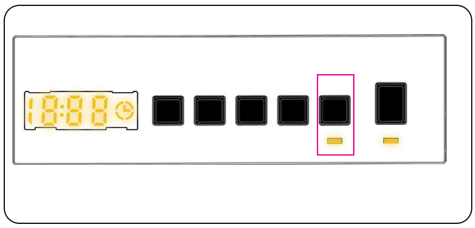

Ved å trykke på tørkevalget, “tørkenivå”-tasten, kan du bruke denne tørkefunksjonen for skittentøyet ditt hvis du vil tørke etter vasking. Hvis du ønsker å aktivere denne funksjonen, må du trykke på tørkenivå. knappen etter programmet du har valgt. Tørkenivået har 3 typer tørking: “Skaptørt”,

“Klessnortørr” og “Stryketørr”. Hvis tørkenivå er valgt, vil tiden på displayet bli oppdatert. Tiden på displayet vil øke når man bytter fra stryketørr mot Skaptørt. Hvis du ikke vil bruke tørkenivåfunksjonen på slutten av vaskeprogrammet, kan du trykke og holde inne tasten til LED-en slukkes.

Hvis du velger tørketid, vil først 30’, 60’, 90’ eller 120’ bli vist, avhengig av valget, etterpå vil tørketiden bli lagt til det valgte programmet og oppdatert tid vil bli vist.

Start-/pause-knapp

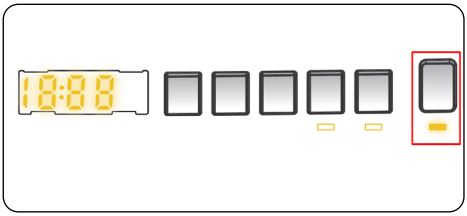

Ved å trykke på Start-/Pause-knappen kan du starte det valgte programmet, eller sette et pågående program på pause. Hvis du setter vaskemaskinen på pause, vil Start-/pause-lampen på det elektroniske displayet blinke.

6.8 Barnesikring

Barnesikringsfunksjonen lar deg låse knappene slik at vaskesyklusen du valgte ikke kan endres utilsiktet.

For å aktivere barnesikring, trykk og hold knappene 2 og 3 samtidig i minst 3 sekunder. «CL» vil blinke på det elektroniske displayet i 2 sekunder når barnesikringen er aktivert.

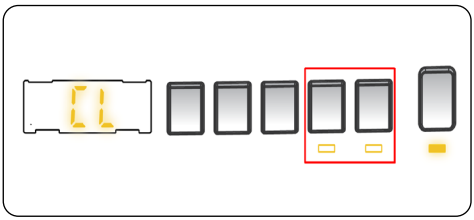

Hvis du trykker på en knapp eller et valgt program endres av programskiven mens barnesikringen er aktiv, blinker «CL»-symbolet på det elektroniske displayet i 2 sekunder.

Hvis barnesikringsfunksjonen er aktiv og et program kjører, når programskiven er dreid til «AV»-posisjon og et annet program er valgt, fortsetter det tidligere valgte programmet fra der det var igjen.

For å deaktivere barnesikring, trykk og hold knappen 2 og 3 samtidig i minst 3 sekunder til «CL»-symbolet på det elektroniske displayet forsvinner.

6.9 Avbryte programmet

Slik avbryter du et program som kjører:

1. Drei programvelgeren til «STOPP»-posisjonen.
2. Vaskemaskinen stanser vaskingen og programmet avbrytes.
3. Drei programvelgeren til et annet program for å tømme maskinen.
4. Vaskemaskinen tømmes for vann og programmet avbrytes.
5. Nå kan du velge og kjøre et nytt program.

6.10 Programslutt

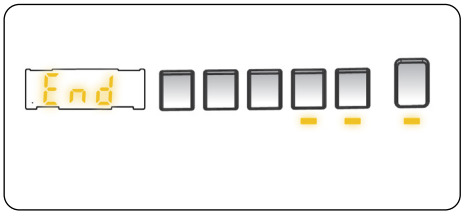

Vaskemaskinen stopper automatisk når det valgte programmet er ferdig.

- «» vil vises på det elektroniske displayet.
- Du kan åpne ileggsdøren og ta ut tøyet.
- La ileggsdøren stå åpen slik at vaskemaskinens indre deler kan tørke etter vaskingen.
- Drei programvelgeren til «STOPP»-posisjon.
- Trekk støpselet ut av stikkontakten.
- Slå av vanntilførselen.

1. Valg av tørkealternativ:

PROGRAM	VALGBART / IKKE VALG-BART	TØRKEPROFIL	FABRIKK-INNSTIL-LINGER	VALGBARE ALTERNATIVER		
Øko 40-60	S	tørking av bomull	-	Alternativ 1	Alternativ 2	Alternativ 3
Bomull	S	tørking av bomull	-	Alternativ 1	Alternativ 2	Alternativ 3
Bomull 20 °C	S	tørking av bomull	-	Alternativ 1	Alternativ 2	-
Syntetisk	S	Skånsom tørking	-	Alternativ 1	Alternativ 2	Alternativ 3
Ull og silke	NS	-	-	-	-	-
Dyne	NS	-	-	-	-	-
Skylling	S	tørking av bomull	-	Alternativ 1	Alternativ 2	Alternativ 3
Allergivennlig	S	tørking av bomull	-	Alternativ 1	Alternativ 2	-
Sentrifuge/ tømming	S	tørking av bomull	-	Alternativ 1	Alternativ 2	Alternativ 3
Hurtig 15'	S	tørking av bomull	-	Alternativ 1	-	-
Rask 60’ 60°C	S	tørking av bomull	-	Alternativ 1	Alternativ 2	-
Skånsom tørking	S	Skånsom tørking	Alternativ 2	Alternativ 1	Alternativ 2	Alternativ 3
tørking av bomull	S	tørking av bomull	Alternativ 2	Alternativ 1	Alternativ 2	Alternativ 3
Hurtigvask og tørk	NS	tørking av bomull	Alternativ 1	-	-	-
Bomullsvask og tørk	S	tørking av bomull	Alternativ 2	Alternativ 1	Alternativ 2	Alternativ 3
S: Valgbar NS: Ingen valg						

Valgbare nivåer for tørkevarighet				
Øko 40-60	30	60	90	120
Bomull	30	60	90	120
Bomull 20 °C	30	60	90	120
Syntetisk	30	60	90	120
Ull og silke	-	-	-	-
Dyne	-	-	-	-
Skylling	30	60	90	120
Allergivennlig	30	60	90	120
Sentrifuge/tømming	30	60	90	120
Hurtig 15'	30	60	90	120
Rask 60’ 60°C	30	60	90	120
Skånsom tørking	30	60	90	120
tørking av bomull	30	60	90	120
Hurtigvask og tørk	-	-	-	-
Bomullsvask og tørk	30	60	90	120

7. PROGRAMTABELL

Program	Øko 40 -60	Bomull	Bomull 20°C
Valgbare vasketemperaturer	40°*, 60°	60°*, 90°, 80°, 70°, 60°, 40°	20°*, (Kaldvask)
Maksimum vaske-/ tørkekapasitet (kg)	7 / 5	7 / 5	3.5 / 3.5
Valgbar sentrifugeringshastighet (rev/min)	«- - -» (Ingen sentrifugering), 400, 600, 800, 1000, 1200, 1400*	«- - -» (Ingen sentrifugering), 400, 600, 800, 1000, 1200, 1400*	«- - -» (Ingen sentrifugering), 400, 600, 800, 1000, 1200, 1400*
Tøytype/beskrivelser	Varmebestandig tekstil av bomull og lin (undertøy, sengetøy, duker og håndklær) (maks 3,5 kg)	Bomulls- og lintekstiler (undertøy, laken, duker, håndklær (maksimalt 3.5 kg)	Mindre skittent, bomulls- og lintekstiler (laken, duker, håndklær (maksimalt 2,0 kg)
Valgbare tilleggsfunksjoner	«- - -» (Ingen sentrifugering),	«- -C» (Kaldvask), «- - -» (Ingen sentrifugering),	«- -C» (Kaldvask), «- - -» (Ingen sentrifugering),
Valgbare tørkefunksjoner **	,	,	,
Programvarighet (min.)	208	205	103

Program	Syntetisk	Ull og silke	Dyne
Valgbare vasketemperaturer	40°*, 30°, (Kaldvask),	30°*, (Kaldvask)	40°*, 30°, (Kaldvask)
Maksimum vaske-/ tørkekapasitet (kg)	2.5 / 2.5	2,5	-
Valgbar sentrifugeringshastighet (rev/min)	«- - -» (Ingen sentrifugering), 400, 600, 800, 1000, 1200*	«- - -» (Ingen sentrifugering), 400, 600, 800*	«- - -» (Ingen sentrifugering), 400, 600, 800*
Tøytype/beskrivelser	Syntetiske og syntetiske blandingstekstiler. (skjorte med syntetisk innhold, bluse, sokker etc.)	Ull og ullblanding som kan vaskes i maskin.	For vask av fiberdyne med maskinvaskbar etikett. (maks. 2,5 kg)
Valgbare tilleggsfunksjoner	«- -C» (Kaldvask), «- - -» (Ingen sentrifugering),	«- -C» (Kaldvask), «- - -» (Ingen sentrifugering),	«- -C» (Kaldvask), «- - -» (Ingen sentrifugering),
Valgbare tørkefunksjoner **	,	-	-
Programvarighet (min.)	110	43	99

MERK: PROGRAMMENES VARIGHET KAN VARIERE MED MENGDEN TØY, SPRINGVANN, OMGIVELSESTEMPERATUR OG VALGTE TILLEGGSFUNKSJONER.

(*) Standard fabrikkinnstillinger for programmet.

(**) Når du vil velge mer enn én tilleggsfunksjon, er det ikke sikkert at tilleggsfunksjonene du ønsker å velge samsvarer med hverandre.

Ikke tørk håndklær, bomull og sengetøy, og syntetisk og syntetiske blandingsklær sammen.
For tørking må du velge det mest hensiktsmessige tørkeprogrammet for klærne.

Program	Skylling	Allergivennlig	Sentrifugere/tømme
Valgbare vasketemperaturer	(Kaldvask)*	60°*, 50°, 40°, 30° (Kaldvask)	(Kaldvask)*
Maksimum vaske-/ tørkekapasitet (kg)	7.0 / 5.0	3,5 / 3,5	7.0 / 5.0
Valgbar sentrifugeringshastighet (rev/ min)	«- - -» (Ingen sentrifugering), 400, 600, 800, 1000, 1200, 1400*	«- - -» (Ingen sentrifugering), 400, 600, 800*	«- - -» (Ingen sentrifugering), 400, 600, 800, 1000, 1200, 1400*
Tøytype/beskrivelser	Dette programmet kan brukes for ekstra skylling etter vaskingen.	Babyklær	Du kan bruke dette programmet til alle typer vaskerom hvis du vil ha et ekstra sentrifugetrinn etter vaskesyklusen. Du kan bruke avløpsprogrammet til å tømme vannet som er samlet inne i maskinen (legge til eller fjerne tøy). For å aktivere avløpsprogrammet, vri programknappen til spinn / avløpsprogrammet. Etter at du har valgt “sentrifugering kansellert” ved hjelp av tilleggsfunksjonstasten, vil programmet begynne å kjøre.
Valgbare tilleggsfunksjoner	«- -C» (Kaldvask)*, «- - -» (Ingen sentrifugering),	«- -C» (Kaldvask), «- - -» (Ingen sentrifugering),	«- -C» (Kaldvask)*, «- - -» (Ingen sentrifugering),
Valgbare tørkefunksjoner **	,	,	,
Programvarighet (min.)	30	201	24

Program	Hurtig 15'	Rask 60’ 60°C	Skånsom tørking
Valgbare vasketemperaturer	30°*, (Kaldvask)	60°*, 50°, 40°, 30°, (Kaldvask)	-
Maksimum vaske-/ tørkekapasitet (kg)	2,0 / 2,0	3,5 / 3,5	3,5
Valgbar sentrifugeringshastighet (rev/ min)	«- - -» (Ingen sentrifugering), 400, 600, 800*	«- - -» (Ingen sentrifugering), 400, 600, 800, 1000, 1200, 1400*	-
Tøytype/beskrivelser	For vask av mindre skittent bomull, farget og lintekstiler på bare 15 minutter. Merk: Siden vasketiden er kort, kreves det mindre vaskemiddel enn i andre programmer. Programmets varighet vil øke hvis maskinen registrerer at tøyet ligger ujevnt fordelt.	Skittent tøy, bomull, farget og lintøy. (Vaskevarigheten for laster på 2 kg og under 30 minutter)	Bomullstøy som kan tørkes i maskin.
Valgbare tilleggsfunksjoner	«- -C» (Kaldvask), «- - -» (Ingen sentrifugering),	«- -C» (Kaldvask), «- - -» (Ingen sentrifugering),	
Valgbare tørkefunksjoner **	,	,	,
Programvarighet (min.)	15	60	60

Program	tørking av bomull	Hurtigvask og tørk	Bomullsvask og tørk
Valgbare vasketemperaturer	-	30°*, (Kaldvask)	40°*, 90°, 80°, 70°, 60°, 50°, 40°, 30°, (Kaldvask)
Maksimum vaske-/ tørkekapasitet (kg)	5.0	0,5 kg (3 skjorter)	5.0
Valgbar sentrifugeringshastighet (rev/min)	-	800*	1400*
Tøytype/beskrivelser	Bomullstøy som kan tørkes i maskin.	Bomullstøy, farget og lintøy som kan tørkes i maskin. Merk: Maskinen bestemmer automatisk programvarigheten i henhold til mengden klesvask i maskinen.	Bomulls- og lintekstiler (Undertøy, laken, duker, håndklær (maksimalt 2,5 kg)
Valgbare tilleggsfunksjoner		«- -C»(Kaldvask),	«- -C»(Kaldvask),
Valgbare tørkefunksjoner **	,	-	,
Programvarighet (min.)	100	33	265

MERK: PROGRAMMENES VARIGHET KAN VARIERE MED MENGDEN TØY, SPRINGVANN, OMGIVELSESTEMPERATUR OG VALGTE TILLEGGSFUNKSJONER.

(*) Standard fabrikkinnstillinger for programmet.

(**) Når du vil velge mer enn én tilleggsfunksjon, er det ikke sikkert at tilleggsfunksjonene du ønsker å velge samsvarer med hverandre.

Ikke tørk håndklær, bomull og sengetøy, og syntetisk og syntetiske blandingsklær sammen.
For tørking må du velge det mest hensiktsmessige tørkeprogrammet for klærne.

Programmet eco 40-60 kan rengjøre normalt skittent bomullsvask som kan vaskes på 40°C eller 60°C sammen i samme syklus, og at dette programmet brukes til å vurdere samsvar med EU-lovgivningen for eco-design.

Syklusen for vask og tørk kan rengjøre normalt skittent bomullsvask som kan vaskes på 40°C eller 60°C sammen i samme syklus, og tørke på en måte som gjør at det umiddelbart kan lagres i et skap, og at dette programmet brukes til å vurdere samsvar med EU-lovgivningen for eco-design.

- For kombinert vaskemaskin/tørketrommel for husholdningsbruk kan syklusen for vask og tørk rengjøre normalt skittent bomullsvask som kan vaskes på 40°C eller 60°C sammen i samme syklus, og tørke på en måte som gjør at det umiddelbart kan lagres i et skap, og at dette programmet brukes til å vurdere samsvar med EU-lovgivningen for eco-design.
- De mest effektive programmene når det gjelder energiforbruk er generelt sett de som bruker lavere temperatur og lengre varighet.
- Å laste en kombinert vaskemaskin/tørketrommel for husholdningsbruk til full kapasitet som avist av produsenten for de forskjellige programmene vil bidra til sparing av energi og vann.
- Verdier for programvarighet, energiforbruk og vannforbruk kan variere i henhold til vaskens vekt og type, valgte ekstrafunksjoner, vann fra springen og omgivelsestemperatur.
- Det anbefales å bruke flytende vaskemidler for vaskeprogrammer på lav temperatur. Hvor mye vaskemidler som skal brukes kan variere avhengig av mengden tøy og hvor skittent tøyet er. Følg anbefalingene til vaskemiddelprodusenten for hvor mye vaskemidler som skal brukes.
- Lyden og gjenværende fuktighetsinnhold blir påvirket av sentrifugeringshastigheten. Jo høyere hastighet i sentrifugeringsfasen, jo høyere støy og lavere gjenværende fuktighetsinnhold.
- Du kan gå til produktdatabasen hvor modellens informasjon lagres ved å lese QR-koden på energimerket.

Programnavn	Merket kapasitet kg	Energiforbruk kWh/syklus			Programvarighet Timer: Minutter			Vannforbruk Liter / syklus			Maks Temperatur °C			Gjenværende fuktighetsinnhold % 1400 Rpm		
		Merket kapasitet	1/2 tøymengde	1/4 tøymengde	Merket kapasitet	1/2 tøymengde	1/4 tøymengde	Merket kapasitet	1/2 tøymengde	1/4 tøymengde	Merket kapasitet	1/2 tøymengde	1/4 tøymengde	Merket kapasitet	1/2 tøymengde	1/4 tøymengde
Bomull 90	7	2,37			03:10			85			81			53%		
Bomull 60	7	1,23			03:25			49			50			53%		
Eco 40-60	7	0,91	0,65	0,40	03:28	02:42	02:42	47	40	40	42	39	27	53%	53%	53%
Syntetisk	2,5	0,70			01:50			61			42			53%		
Rask 60	3,5	0,82			01:00			34			58			53%		
Bomull 20	3,5	0,21			01:43			45			20			53%		
Vask og tørk	5	4,039	2,057		06:30	04:30		90	65		38	27		53%		

7.1 Viktig informasjon

- Bruk bare vaskemidler, skyllemiddel og andre tilsetningsstoffer som er egnet for automatiske vaskemaskiner. Det har oppstått overflødig skum og det automatiske systemet for skumoppsuging har blitt aktivert på grunn av bruk av for mye vaskemidler.
- Vi anbefaler regelmessig rengjøring av vaskemaskin annenhver måned. For regelmessig rengjøring, bruk programmet trommelrens. Om maskinen din ikke har programmet trommelrens, bruk bomull-90. Når nødvendig, bruk kun kalkfjernere som er utviklet spesielt for bruk i vaskemaskiner.
- Du må aldri prøve å tvinge opp ileggsdøren når vaskemaskinen er i gang. Du kan åpne ileggsdøren på vaskemaskinen 2 minutter etter at vaskeprogrammet er ferdig. *
- Du må aldri prøve å tvinge opp ileggsdøren når vaskemaskinen er i gang. Døren vil åpne automatisk etter at vaskesyklusen er ferdig. *
- Installasjon og reparasjon bør alltid utføres av en autorisert serviceagent for å unngå mulig risikoer. Produsenten skal ikke holdes ansvarlig for skader som kan oppstå fra reparasjoner som er utført av uautoriserte personer.

(*) Tilbehør som medfølger varierer, avhengig av produktet du har kjøpt.

8. RENGJØRING OG VEDLIKEHOLD

8.1 Advarsel

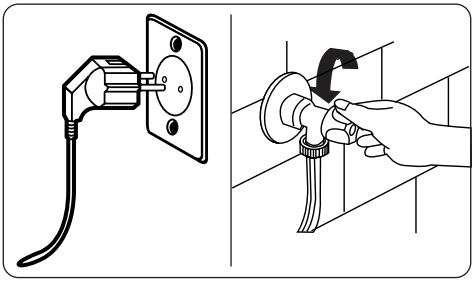

Slå av strømforsyningen og ta støpselet ut av stikkontakten før du utfører vedlikehold og rengjøring av maskinen.

Slå av vannforsyningen før du starter vedlikehold og rengjøring av maskinen.

⚠FORSIKTIG: Ikke bruk løsemidler, slipende rengjøringsmidler, glassrensere eller universalrengjøringsmidler for å rengjøre vaskemaskinen. De kan skade plastoverflatene og andre komponenter med kjemikaliene de inneholder.

8.2 Vanninntaksfiltre

Vanninntaksfiltre forhindrer at skitt og fremmedlegemer kommer inn i maskinen. Vi anbefaler at disse filtrene rengjøres når maskinen din ikke kan motta nok vann, selv om vanntilførselen er på og kranen er åpen. Vi anbefaler at du rengjør vanninnløpsfiltrene annenhver måned.

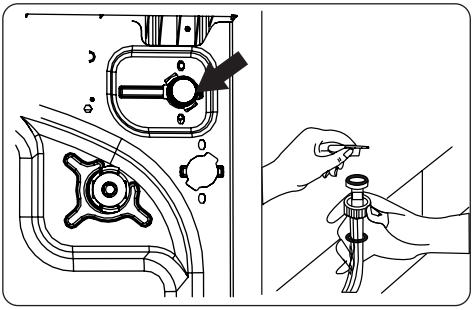

- Skru av vanninntaksslangen(e) fra vaskemaskinen.
- For å fjerne vanninnløpsfilteret fra vanninnløpsventilen, bruk en langnesetang for å trekke forsiktig i plaststangen i filteret.
- Et andre vanninnløpsfilter er plassert i tappenden av vanninntaksslangen. For å fjerne det andre vanninnløpsfilteret fra vanninnløpsventilen, bruk en langnesetang for å trekke forsiktig i plaststangen i filteret.
- Rengjør filteret grundig med en myk børste og vask med såpevann og skyll grundig. Sett inn filteret igjen ved å skyve det forsiktig tilbake på plass.

⚠FORSIKTIG: Filtrene ved vanninnløpsventilen kan bli tilstoppet på grunn av vannkvalitet eller manglende nødvendig vedlikehold og kan bryte sammen. Dette kan forårsake vannlekkasje. Eventuelle slike sammenbrudd er utenfor garantiens omfang.

8.3 Pumpefilter

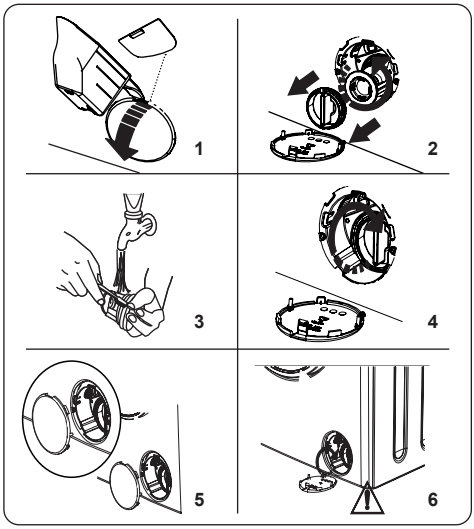

Pumpefilteranlegget i vaskemaskinen forlenger pumpens levetid ved å forhindre at lo kommer inn i maskinen.
Vi anbefaler at du rengjør pumpefilteret annenhver måned.

Pumpefilteret er plassert bak dekselet i nedre høyre hjørne.

Slik rengjør du pumpefilteret:

1. Du kan bruke vaskepulverets spade (*) som fulgte med maskinen din eller flytende vaskemiddelnivåplate for å åpne pumpedekselet.
2. Sett enden av pulverspaden eller flytende vaskemiddelnivåplaten i åpningen av dekselet og trykk forsiktig bakover. Dekselet vil åpne seg.

- Før du åpner filterdekselet, plasser en beholder under filterdekselet for å samle vann som er igjen i maskinen.
- Løsne filteret ved å vri mot urviseren, og fjern det ved å trekke. Vent på at vannet tappes av.

MERK: Avhengig av vannmengden inne i maskinen, kan det hende du må tømme vannoppsamlingsbeholderen noen ganger.

3. Fjern fremmedlegemer fra filteret med en myk børste.
4. Etter rengjøring, sett inn filteret ved å sette det inn og vri med klokken.
5. Når du setter på igjen pumpefilterdekselet må du påse at delene på innsiden av dekselet stemmer overens med hullene på frontpanelsiden.
6. Lukk filterdekselet.

ADVARSEL: Vannet i pumpen kan være varmt, vent til det er avkjølt før du utfører rengjøring eller vedlikehold.

(*) Tilbehør som medfølger varierer, avhengig av produktet du har kjøpt.

8.4 Vaskemiddelskuff

Bruk av vaskemiddel kan føre til gjenværende oppbygging i vaskemiddelskuffen over tid. Vi anbefaler at du fjerner skuffen annenhver måned for å rengjøre det akkumulerte residuet.

Slik tar du ut vaskemiddelskuffen:

- Trekk skuffen fremover til den er helt forlenget.

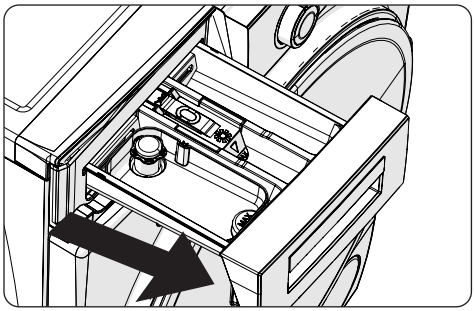

- Trykk på området vist nedenfor i vaskemiddelskuffen du har trukket helt tilbake, og fortsett å trekke og fjerne vaskemiddelskuffen fra sin plass

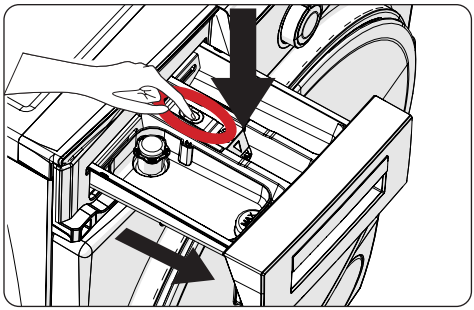

- Fjern vaskemiddelskuffen og demonter spyleproppen. Rengjør grundig for å

fjerne eventuelt myknerrester. Sett på igjen spyleproppen etter rengjøring, og kontroller at den sitter ordentlig.

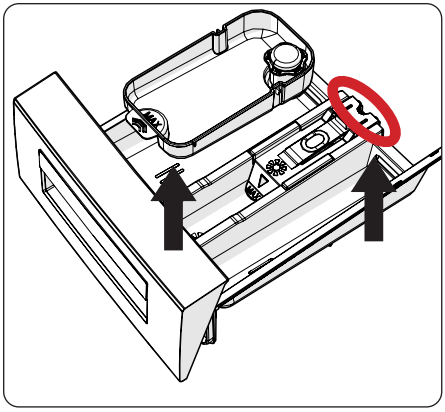

- Rens med en børste og masse vann.
- Samle restene inni spalten til vaskemiddelskuffen, slik at de ikke faller inni maskinen din.
- Tørk vaskemiddelskuffen med et håndkle eller en tørr klut og legg den tilbake

⚠ **Vaskemiddelskuffen må ikke vaskes i oppvaskmaskin.**

Anordning for flytende vaskemiddel (*)

For rengjøring og vedlikehold av vaskemiddelapparatet med flytende nivå, fjern apparatet fra dets sted som vist på bildet nedenfor, og rengjør de resterende vaskemiddelrestene grundig. Skift ut apparatet. Forsikre deg om at det ikke er noe resterende materiale igjen i sifonen.

(*) Tilbehør som medfølger varierer, avhengig av produktet du har kjøpt.

9. Hoveddel/trommel

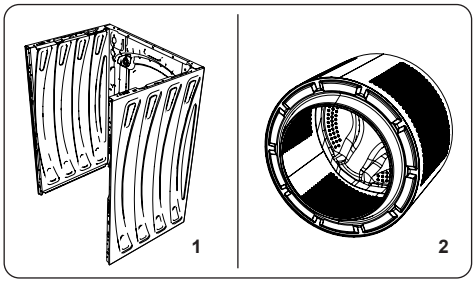

1. Hoveddel

Bruk et mildt, ikke-skurende rengjøringsmiddel, eller såpe og vann, for å rengjøre det ytre kabinettet. Tørk med en myk klut.

2. Trommel

Ikke la metallgjenstander som nåler, binders, mynter o.l. ligge i vaskemaskinen. Slike gjenstander vil føre til dannelse av rustflekker i trommelen. For å rengjøre slike rustflekker, bruk et rengjøringsmiddel som ikke er klor og følg instruksjonene fra produsenten av rengjøringsmiddelet. Aldri bruk stålull eller lignende harde gjenstander til å fjerne rustflekker.

10. FEILSØKING

Reparasjon av maskinen din skal utføres av et autorisert serviceselskap. Hvis maskinen din krever reparasjon, eller hvis du ikke kan løse et problem med informasjonen nedenfor, bør du:

- Koble maskinen fra hovedstrømtilførselen.
- Slå av vanntilførselen.

FEIL	MULIG ÅRSAK	FEILSØKING
Vaskemaskinen starter ikke.	Maskinen er ikke tilkoblet.	Plugg vaskemaskinen inn i stikkontakten.
	Feil med sikringene.	Skift sikringene.
	Ingen strømforsyning.	Sjekk strømforsyningen.
	Start-/Pause-tasten er ikke trykket på.	Trykk på Start/Pause-knappen.
	Drei programvelgeren til «Stop» (Stopp)-posisjonen.	Drei programvelgeren til ønsket posisjon.
	Ileggsdøren er ikke skikkelig lukket.	Lukk ileggsdøren.
Vaskemaskinen tar ikke inn vann.	Vannkranen er stengt.	Åpne kranen.
	Vanninntaksslangen kan være vridd.	Kontroller vanninntaksslangen og fjern vridning.
	Vanninntaksslange tilstoppet.	Rengjør filtrene til vanninntaksslangen. (*)
	Inntaksfilteret er tilstoppet.	Rengjør inntaksfiltrene. (*)
	Ileggsdøren er ikke skikkelig lukket.	Lukk ileggsdøren.
Vaskemaskinen tømmer ikke ut vann.	Avløpsslangen kan være tilstoppet eller vridd.	Sjekk avløpsslangen, rengjør eller fjern vriding.
	Pumpefilteret er tilstoppet.	Rengjør pumpefilteret. (*)
	Klærne er for tett pakket sammen i trommelen.	Fordel tøyet jevnt i vaskemaskinen.
Vaskemaskinen vibrerer.	Bena er ikke justert.	Juster bena. (**)
	Transportsikringsskruer montert for transport er ikke fjernet.	Fjern transportsikringsskruene fra maskinen. (**)
	Liten last i trommelen.	Dette vil ikke hindre driften av maskinen din.
	Vaskemaskinen er overbelastet med for mye tøy, eller tøyet er ujevnt fordelt.	Tørketrommelen må ikke overbelastes. Fordel tøyet jevnt i vaskemaskinen.
	Vaskemaskinen står på en hard overflate.	Ikke installert vaskemaskinen på en hard overflate.
Det dannes store mengder skum i vaskemiddelskuffen.	Det ble brukt for mye vaskemiddel.	Trykk på Start/Pause-knappen. For å stoppe skummet, fortynn en spiseskje mykner i 1/2 liter vann og hell i vaskemiddelskuffen. Trykk på Start/Pause-knappen etter 5-10 minutter.
	Det ble brukt feil type vaskemiddel.	Bruk kun vaskemidler som er beregnet på automatiske vaskemaskiner.
Utilfredsstillende vaskeresultat.	Klærne er for skitne for det valgte programmet.	Bruk programtabellene for å velge det mest passende programmet for tøyet ditt.
	Det ble brukt for lite vaskemiddel.	Bruk mengden vaskemiddel som beskrevet på emballasjen.
	Det er for mye skittent tøy i maskinen din.	Sjekk at maksimal kapasitet for det valgte programmet ikke er overskredet.

FEIL	MULIG ÅRSAK	FEILSØKING
Utilfredsstillende vaskeresultat.	Hardt vann.	Øk mengden vaskemiddel i henhold til produsentens instruksjoner.
	Klærne er for tett pakket sammen i trommelen.	Sjekk at klærne dine er jevnt fordelt.
Vannet tømmes ut av maskinen like etter at det har blitt tatt inn.	Enden på avløpsslangen er plassert for lavt for maskinen.	Sjekk at avløpsslangen er i riktig høyde. (**).
Ikke noe vann kan ses i maskinen under vasking.	Ingen feil. Vannet befinner seg i den delen av trommelen du ikke kan se.	. . . . .
Tøyet har vaskemiddelrester.	Ikke-oppløselige partikler av noen vaskemidler kan vises på tøyet ditt som hvite flekker.	Utfør en ekstra skylling, eller rengjør tøyet med en børste etter at det har tørket.
Det er grå flekker på tøyet.	Det er ubehandlet olje, krem eller salve på tøyet ditt.	Bruk mengden vaskemiddel som beskrevet på emballasjen i neste vask.
Sentrifugeringssyklusen finner ikke sted eller finner sted senere enn forventet.	Ingen feil. Systemet for ubalansert last er aktivert.	Systemet for ubalansert last vil prøve å fordele tøyet jevnt. Sentrifugeringssyklusen vil starte så snart tøyet er fordelt utover. Last trommelen jevnt for neste vask.
Tøyet forblir fuktig etter tørkingen.	Riktig tørkeprogram ble ikke valgt. Maksimum lastkapasitet for det valgte programmet er kanskje overskredet.	Velg et tørkeprogram for tøyet ditt tøy (se side 21 for programtabellen)

(*) Se kapitlet om vedlikehold og rengjøring av vaskemaskinen.

(**) Se kapitlet om installasjon av vaskemaskinen.

11. AUTOMATISKE FEILMELDINGER OG TILTAK

Vaskemaskinen din er utstyrt med et innebygd feilregistreringssystem, indikert av en kombinasjon av blinkende vaskelys. De vanligste feilkodene vises under.

FEILKODE	MULIG FEIL	TILTAK
E01	Ileggsdøren er ikke skikkelig lukket.	Lukk døren til du hører et klikk. Hvis vaskemaskinen fortsetter å vise denne feilen, må du slå av vaskemaskinen, koble den fra strømforsyningen og kontakte nærmeste autoriserte verksted.
E02	Vanntrykket eller vannivået i vaskemaskinen kan være lavt.	Sjekk at kranen er helt slått på. Vannforsyningen kan være stengt/blokkert. Hvis problemet vedvarer, vil vaskemaskinen stoppe automatisk. Koble vaskemaskinen fra strømforsyningen, steng kranene og kontakt nærmeste autoriserte verksted.
E03	Pumpen er defekt, pumpefilteret er tilstoppet eller pumpens elektriske tilkobling er defekt.	Rengjør pumpefilteret. Hvis problemet vedvarer, må du kontakte nærmeste autoriserte verksted. (*)
E04	Det er for mye vann i vaskemaskinen.	Vaskemaskinen vil tømme ut vannet selv. Når vannet er tappet, må du slå av maskinen og koble den fra. Steng kranen og kontakt nærmeste autoriserte verksted.

(*) Se kapitlet om vedlikehold og rengjøring av vaskemaskinen.

10 år

Minimumsperioden hvor reservedeler til kombinert vaskemaskin/tørketrommel for husholdningsbruk må være mulig å skaffe er 10 år.

REPARATØR KONTAKTDETALJER: www.eico.dk
LEVERANDØRENS HJEMMESIDE: www.eico.-as.no

Eico A/S Østergade 118 DK-9700 Brønderslev Denmark

LEVERANDØRENS GARANTI:
Danmark: 2 år
Norge: 5 år
Sverige: 3 år
Finland: 2 år
Færøyene: 2 år
Island: 2 år
Grønland: 2 år

52513105

vestfrost

SV Tvättmaskin/torktumlare/bruksanvisning

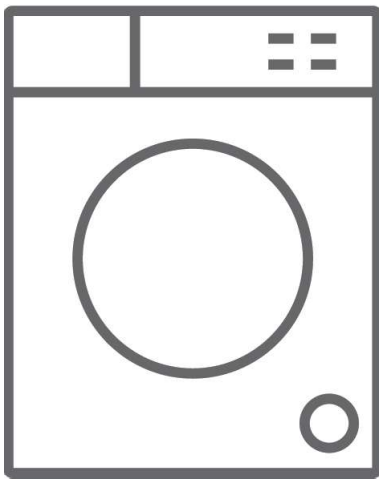

VWMTD 301475

Tack för att du har valt den här produkten!

Den här bruksanvisningen innehåller viktig säkerhetsinformation och anvisningar om hur du använder och underhåller maskinen.

Läs bruksanvisningen noga innan du använder maskinen, och behåll den för framtida bruk.

Ikon	Typ	Betydelse
	VARNING	Risk för allvarliga personskador eller dödsfall
	RISK FÖR ELEKTRISKA STÖTAR	Risk farlig spänning
	BRAND	Varning; Brandrisk/brandfarliga material
	VAR FÖRSIKTIG!	Risk för personskada eller egendomsskada
	VIKTIGT/OBS	Använda systemet korrekt

INNEHÅLL

1.SÄKERHETSANVISNINGAR 1
1.1 Allmänna säkerhetsvarningar 2
1.2 Vid användning 8
1.3 Förpackning och miljö 9
1.4 Besparingsinformation 9
2.TEKNISKA SPECIFIKATIONER 10
3.ÖVERSIKT AV DIN MASKIN 11
3.1 Produktens allmänna utseende 11
4.INSTALLATION 11
4.1 Ta bort transportbultarna 11
4.2 Justera fötterna/justera justerbara stoppar 12
4.3 Elanslutning 12
4.4 Vatteninloppsslangens anslutning 12
4.5 Vattenuttömningsanslutning 13
5.KONTROLLPANELÖVERSIKT 13
5.1 Tvättmedelsfack 14
5.2 Avsnitt 14
5.3 Programreglage 15
5.4 Elektronisk display 15
6.ANVÄNDA DIN TVÄTTMASKIN 15
6.1 Förbered din tvätt 15
6.2 Lägga in tvätt i maskinen 16
6.3 Tillägga tvättmedel i maskinen 16
6.4 Använda din maskin 17
6.5 Välja ett program 17
6.6 Halvlastdetektionssystem 17
6.7 Ytterligare funktioner 17
6.8 Start/Paus-knapp 21
6.9 Barnlås 21
6.10 Avbryta programmet 21
6.11 Programmets slut 21
7.PROGRAMTABELL 22
7.1 Viktig information 27
8.RENGÖRING OCH UNDERHÅLL 28
8.1 Varning 28
8.2 Vatteninloppsfilter 28
8.3 Pumpfilter 29
8.4 Tvättmedelsfack 29
9.Kropp/trumma 30
10.FELSÖKNING 31
11.AUTOMATISKA FELVARNINGAR OCH VAD SOM BÖR GÖRAS 33

1. SÄKERHETSANVISNINGAR

Driftspänning/frekvens	(220-240) V~/50 Hz
Full ström (A)	10
Vattentryck (MPa)	Högst 1 MPa/lägst 0,1 MPa
Full effekt (W)	1850
Maximal tvättkapacitet (torr tvätt) (kg)	7
Maximal torkkapacitet (kg)	5

- Installera inte maskinen på en matta eller ytor som skulle kunna hindra ventilationen vid basen.
- Den här apparaten är inte avsedd att användas av personer (inklusive barn) med nedsatt fysisk, sensorisk eller mental förmåga, eller brist på erfarenhet och kunskap, såvida de inte övervakas eller får instruktioner angående användning av apparaten av en person som ansvarar för deras säkerhet.
- Barn under 3 år bör hållas borta om de inte kontinuerligt övervakas.
- Ring närmaste auktoriserade service för ett utbyte om nätsladden har ett fel.
- Använd endast den nya vattentilloppsslangen som kommer med maskinen samtidigt som du kopplar din maskins inloppsvattenanslutningar. Använd aldrig gamla, använda eller skadade inloppsvattenslangar.
- Barn ska inte leka med apparaten. Rengöring och

användarunderhåll ska inte göras av barn utan tillsyn.

OBSERVERA: För en kopia av denna bruksanvisning, vänligen kontakta följande adress: ”washingmachine@standardtest.info”. Vänligen ange modellnamn och serienummer (20 siffror) i ditt e-postmeddelande. Du hittar dessa uppgifter på apparatens lucka.

För att säkerställa din säkerhet och andras säkerhet, läs följande säkerhetsföreskrifter innan du använder eller installerar din Tvättmaskin/Torktumlare.

Din maskin är endast avsedd för hushållsbruk. Kommersiell användning medför annullering av din garanti.

Den här bruksanvisningen har utarbetats för mer än en modell. Därför kanske din apparat inte har alla de funktioner som beskrivs. Av detta skäl är det viktigt att särskilt uppmärksamma alla figurer när du läser bruksanvisningen.

1.1 Allmänna säkerhetsvarningar

Innan du installerar din Tvättmaskin/ Torktumlare, ta bort de fyra transportbultarna och gummibrickorna från baksidan av maskinen.

- Din garanti täcker inte skador orsakade av externa faktorer som brand, översvämningar och andra typer av skador.
- Spara denna bruksanvisning för framtida användning och vidarebefordra den till nästa användare.

- Den nödvändiga omgivningstemperaturen för drift av din tvättmaskin/torktumlare är 15-25° C.
- Om temperaturen är under 0° C kan slangarna spricka eller det elektroniska kortet kanske inte fungerar korrekt.
- Se till att plagg som lastats i din tvättmaskin/torktumlare är fria från främmande föremål som spikar, nålar, tändare och mynt.
- Ludd får inte tillåtas att samlas runt tvättmaskinen/torktumlaren.
- Rester av tvättmedel och mjukgörare kan byggas upp vid exponering av luft under en lång tid. Lägg bara till mjukgörare eller tvättmedel i facket i början av varje tvätt.
- Koppla från tvättmaskinen/torktumlaren och stäng av vattentillförseln om tvättmaskinen/torktumlaren lämnas oanvänd under lång tid. Vi rekommenderar också att du lämnar luckan öppen för att förhindra uppbyggnad av fukt i tvättmaskinen/torktumlaren.
- Lite vatten kan finnas kvar i din tvättmaskin/torktumlare som ett resultat av kvalitetskontroller under produktionen. Detta påverkar inte driften av din tvättmaskin/torktumlare.
- Förvara dokumentpåsen som levererades i din tvättmaskin/torktumlare och som innehöll denna bruksanvisning utom räckhåll för barn och spädbarn för att förhindra risk för kvävning.
- Maskinens förpackning kan vara farlig för barn. Låt inte barn leka med förpackningen eller små delar från tvättmaskinen/torktumlaren.
- Använd förtvättsprogram endast för mycket smutsig tvätt.

- Överskrid inte den maximala belastningen för det tvätt- eller torkprogram du har valt.
- Vid eventuella fel, koppla från din tvättmaskin/torktumlare och stäng av vattentillförseln. Försök inte reparera din tvättmaskin/torktumlare själv. Reparationer bör endast utföras av en godkänd serviceagent.
- Öppna aldrig tvättmedelsfacket medan tvättmaskinen/torktumlaren är i drift!
- Tvinga aldrig luckan att öppnas när tvättmaskinen/torktumlaren är igång.
- Följ tillverkarens anvisningar om användning av mjukmedel eller liknande produkter som du tänker använda i din tvättmaskin/torktumlaret.
- Stoppa inte din tvättmaskin/torktumlare innan torkningsfasen för ett program har slutförts. Om du måste göra det, ta bort all tvätt snabbt och sprid genast ut den på en lämplig yta så att den svalnar.
- Apparaten får inte få ström genom en extern omkopplingsenhet, till exempel en timer, eller anslutas till en krets som regelbundet slås av och på av en enhet.
- Apparaten får inte installeras bakom en låsbar dörr, en skjutdörr eller en dörr med gångjärn på motsatta sidan jämfört med tvättmaskinen/torktumlaren om det förhindrar att luckan till tvättmaskinen/torktumlaren kan öppnas fullständigt.
- Installera din tvättmaskin/torktumlare på en plats som kan ventileras och med konstant luftcirkulation.

⚠SÄKERHETSVARNINGAR

- Du måste läsa dessa varningar. Att ignorera dessa varningar kan leda till att du eller andra riskerar dödliga skador.

⚠RISK FÖR BRÄNNSKADOR

- Rör inte vid luckan, avloppsslangen eller utsläppt vatten medan din tvättmaskin/torktumlare är igång. De förekommande höga temperaturerna utgör en risk för brännskador.
- Öppna luckan helt efter torkprocessen. Rör inte vid luckans glas. Den uppnår höga temperaturer och utgör risk för brännskada.

⚠⚠RISK FÖR DÖDSFALL AV ELSTÖT

Anslut inte din tvättmaskin/torktumlare till elnätet med en förlängningskabel.

- En skadad kabel/kontakt kan orsaka brand eller ge dig en elektrisk stöt. Om kabeln eller kontakten är skadad måste den bytas ut, vilket endast får göras av kvalificerad personal.
- Ta aldrig ut kontakten från uttaget genom att dra i sladden. Håll alltid i kontakten.
- Vidrör aldrig nätsladden / kontakten med våta händer eftersom det kan orsaka kortslutning eller elektrisk stöt.
- Vidrör inte tvättmaskinen/torktumlaren om dina händer eller fötter är våta.
- Ring närmaste auktoriserade serviceföretag för assistans om nätsladden har ett fel.

⚠Explosionsrisk

- Skölj noggrant bort eventuella kemikalier, som

fläckborttagningsmedel, från dina plagg innan du börjar ett tvätt- och torkprogram. Underlåtenhet att göra det kan orsaka explosionsrisk när torkfunktionen används.

⚠⚠Brandrisk

- Förvara inte brandfarliga eller explosiva vätskor i närheten av din maskin.
- Föremål som har smutsats ner med ämnen som matlagningsolja, aceton, alkohol, bensin, fotogen, fläckborttagningsmedel, terpentin, vax och vaxborttagningsmedel måste tvättas i varmt vatten med extra tvättmedel innan de torktumlas.
- Använd inte en tvättmedelsboll/enhet om du har valt ett tvätt- och torkprogram eftersom det kan orsaka brandrisk.
- Torka inte din tvätt under de villkor som anges nedan eftersom de utgör en brandrisk:
  - Om tvätten inte är tvättad.
  - Om oljebaserade fläckar inte förbehandlas innan ett tvätt- eller torkprogram påbörjas.
  - Tvätt som har rengjorts med industriella kemikalier.
  - Tvätt som har en stor mängd svamp, skum, gummi eller gummiliknande delar och tillbehör.
  - Föremål som skumgummi (latexskum), duschmössor, vattentäta textilier, gummifodrade artiklar och kläder eller kuddar med skumgummikuddar bör inte torkas under apparatens torkningsprocess.
  - Stoppade eller skadade föremål (som kuddar eller jackor). Gummisvampen utgör en brandrisk under torkningsprocessen.

- Använd aldrig produkter som innehåller lösningsmedel i din maskin.
- Se till att plagg som lastats i din Tvättmaskin/ Torktumlare är fria från främmande föremål som spikar, nålar, tändare, tändstickor och mynt.

⚠**Risk för fall och skador**

- Klättra inte på din tvättmaskin/torktumlare.
- Se till att slangar och kablar inte orsakar snubblingsrisk.
- Vänd inte tvättmaskinen/torktumlaren upp och ner, eller på sidan.
- Lyft inte din tvättmaskin/torktumlare med hjälp av luckan eller tvättmedelsfacket.
- Se till att slangar och kablar inte orsakar snubblingsrisk.

⚠**För att undvika risk för personskada, var försiktig när du flyttar din tvättmaskin/ torktumlare. Den är tung och vi rekommenderar att minst två personer flyttar din tvättmaskin/ torktumlare.**

⚠**Barnsäkerhet**

- Låt inte barn leka med maskinen.
- Lämna inte barn utan uppsikt i närheten av maskinen. De kan låsa sig i maskinen.
- Luckans glas och maskinytan kan bli extremt heta under drift. Låt inte barn vidröra maskinen, det kan ge hudskador.
- Maskinens förpackning kan vara farlig för barn. Låt inte barn leka med förpackningen eller små delar från tvättmaskinen/torktumlaren.
- Förgiftning och irritation kan uppstå om tvättmedel

eller rengöringsmaterial konsumeras eller kommer i kontakt med hud eller ögon. Förvara rengöringsmedel oåtkomligt för barn

1.2 Vid användning

- Låt inte husdjur komma nära maskinen.
- Se till att du har tagit bort allt förpackningsmaterial och skyddstejp från utsidan av din tvättmaskin/torktumlare, inuti trumman och inuti tvättmedelsfacket innan du använder den. Kontrollera om det finns synliga skador på utsidan. Installera eller använd inte din tvättmaskin/torktumlare om den är skadad.
- Din tvättmaskin/torktumlare är endast avsedd för hushållsbruk och är endast avsedd att tvätta och torka föremål som anges av tillverkaren att vara tvättbara och torkbara i maskin på etiketten och textilier som består av handtvättbart ylle eller ylleblandad tyger samt satin, spets, siden och andra handtvättbara plagg. Använd inte din tvättmaskin/torktumlare för något ändamål som inte uttryckligen anges i denna bruksanvisning.
- Den här enheten kan användas av barn från 8 år och uppåt och personer med nedsatt fysisk, känslomässig eller mental förmåga eller brist på erfarenheter och kunskaper, om de har genomgått utbildning eller övervakas gällande användningen av enheten på ett säkert sätt och förstår de faror som är inbegripna. Barn bör inte leka med apparaten. Rengöring och användarunderhåll ska inte göras av barn utan tillsyn.
- Din maskin får endast installeras av en auktoriserad serviceagent. Installation av någon annan än en auktoriserad agent gör att garantin

upphör att gälla.

OBSERVERA: Maskinspecifikationer kan variera beroende på vilken produkt som köpts.

1.3 Förpackning och miljö

KASSERA FÖRPACKNINGSMATERIAL OCH DIN GAMLA MASKIN PÅ ETT ANSVARIGT SÄTT

Borttagning av förpackningsmaterial

Förpackningsmaterial skyddar din maskin från eventuella skador som kan uppstå under transporten. Återvinn förpackningsmaterialet.

Återvunnet material minskar råvaruförbrukningen och minskar avfallsproduktionen.

1.4 Besparingsinformation

Lite viktig information för att få en effektiv användning av din maskin:

- Mängden tvätt som du lägger i din tvättmaskin/torktumlare bör inte överstiga den högsta mängden som anges. Undvik överbelastning för att din maskin ska kunna köras mer effektivt.
- Att inte använda förtvättsfunktionen för normal och lätt smutsad tvätt sparar el- och vattenförbrukning.

EU-försäkran om överensstämmelse

Vi deklarerar att våra produkter uppfyller gällande europeiska direktiv, beslut och bestämmelser samt kraven som anges i hänvisade standarder.

Kassering av din gamla maskin

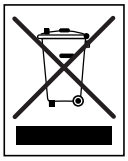

Symbolen på produkten eller på dess förpackning indikerar att den här produkten inte får behandlas som hushållsavfall. Istället ska den överlämnas till lämplig insamlingsplats för återvinning av elektrisk och elektronisk utrustning. Genom att se till att denna produkt kastas på rätt sätt hjälper du till att förhindra eventuella negativa konsekvenser för miljön och människors hälsa, vilket annars kan orsakas av olämplig avfallshantering av denna produkt. För mer detaljerad information om återvinning av denna produkt, kontakta din lokala kommun, din hushållsavfallstjänst eller butiken där du köpte produkten.

2. TEKNISKA SPECIFIKATIONER

Maximal tvättkapacitet (torr tvätt) (kg)	7.0
* Maximal torkkapacitet (kg)	5.0
Centrifugeringshastighet (varv/min)	1400
Antal program	15
Driftspänning/driftfrekvens (V/Hz)	220-240/50
Vattentryck (MPa)	Maximum: 1 Minimum: 0,1
Mått (H x B x D) (mm)	845 x 597 x 527

3. ÖVERSIKT AV DIN MASKIN

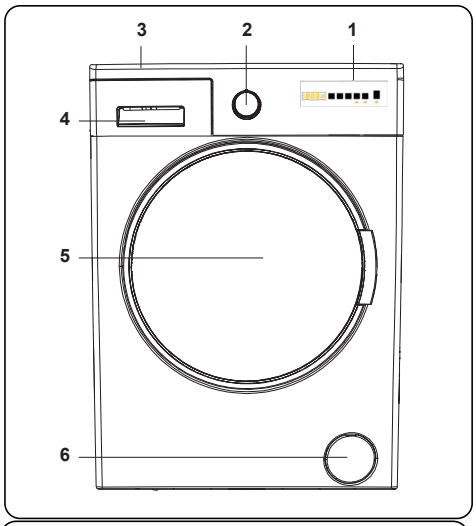

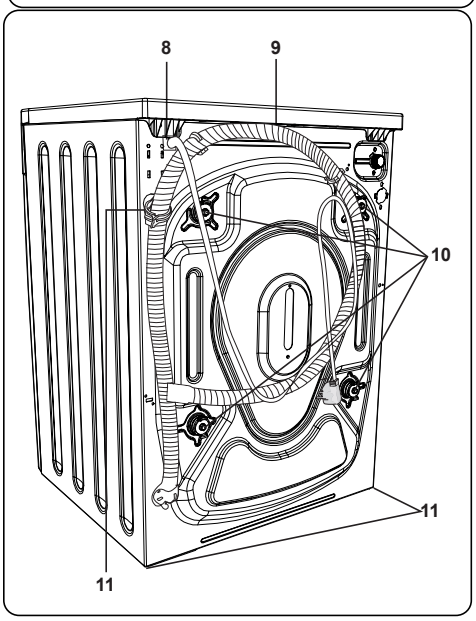

3.1 Produktens allmänna utseende

1. Touchknappar och elektronisk display
2. Programknapp
3. Toppplatta
4. Tvättmedelsfack
5. Lucka
6. Pumpfilterskydd
7. Strömkabel
8. Tömningsslang
9. Transportskruvar
10. Justerbara fötter
11. Hållare för tömningsslang av plast: (Ta inte bort hållaren, maskinens drift påverkas.)

4. INSTALLATION

4.1 Ta bort transportbultarna

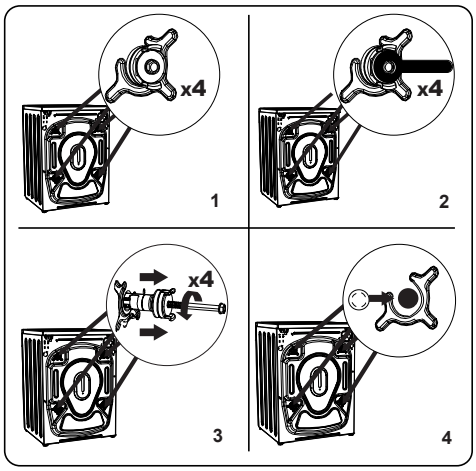

1. Innan du använder tvättmaskinen, ta bort de 4 transportbultarna och gummidistanserna från baksidan av maskinen. Om bultarna inte tas bort kan de orsaka kraftig vibration, buller och fel på maskinen och orsaka att garantin ogiltigförklaras.
2. Lossa transportbultarna genom att vrida dem moturs med en lämplig nyckel.
3. Ta bort transportbultarna med en rak dragning.
4. Sätt i plasttäcklocken som medföljer i tillbehörspåsen i de hål som kvarstår efter avlägsnande av transportbultarna. Transportbultarna ska sparas för framtida bruk.

OBSERVERA: Ta bort transportbultarna innan du använder maskinen för första gången. Fel som uppstår på grund av att maskinen körs med transportbultar är utanför garantins omfattning.

4.2 Justera fötterna/justera justerbara stoppar

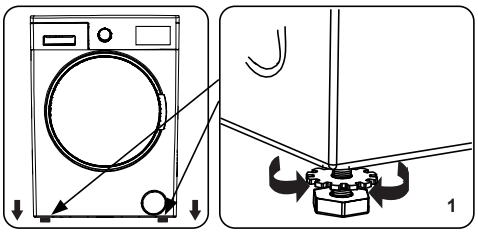

1. Installera inte din maskin på en yta (till exempel matta) som kan förhindra ventilation vid basen.

- För att säkerställa tyst och vibrationsfri drift av din maskin, installera den på en fast yta.
- Du kan nivellera din maskin med de justerbara fötterna.
- Lossa plastlåsmuttern.

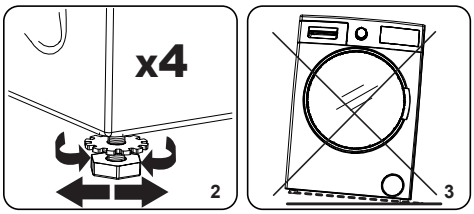

2. För att höja maskinens höjd, vrid fötterna medurs. För att sänka maskinens höjd, vrid fötterna moturs.

- När maskinen är nivellerad, dra åt låsmuttrarna genom att vrida dem medurs.

3. Sätt aldrig in kartong, trä eller annat liknande material under maskinen för att nivellera den.

- När du rengör underlaget som maskinen står på, se till att inte rubba maskinens nivå.

4.3 Elanslutning

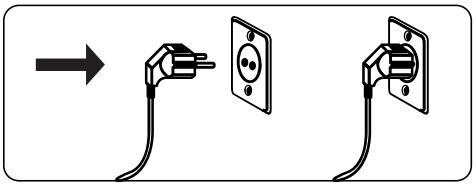

- Din tvättmaskin kräver en 220-240V, 50 strömförsörjning.
- Nätsladden till din tvättmaskin är utrustad med en jordad kontakt. Denna kontakt ska alltid sättas in till ett jordat uttag på 10 ampere.
- Om du inte har ett lämpligt uttag och säkring i enlighet med detta, se till att arbetet utförs av en kvalificerad elektriker.
- Vi tar inte ansvar för skador som uppstår på grund av användning av ej jordad utrustning.

OBSERVERA: Drift av maskinen med låg spänning kommer att orsaka att livscykeln för din maskin minskas och att dess prestanda begränsas.

4.4 Vatteninloppsslangens anslutning

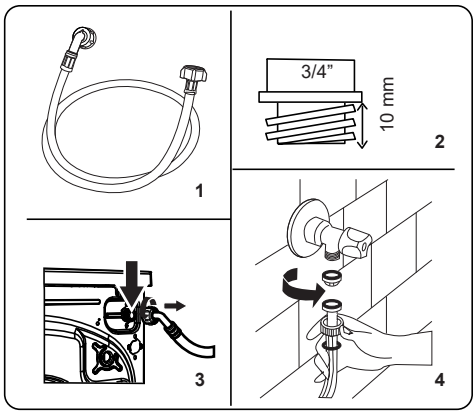

1. Din maskin kan ha antingen en enda vatteninloppsanslutning (kall) eller dubbla vatteninloppsanslutningar (varm och kall) beroende på maskinens specifikationer. Vitmarkerad slang ska kopplas till kallvatteninlopp och rödmarkerad slang till varmvatteninloppet (i förekommande fall).

- För att förhindra vattenläckage vid kopplingarna, levereras antingen 1 eller 2 muttrar (beroende på maskinens specifikationer) i förpackningen med slangen. Montera dessa muttrar på änden av vatteninloppsslangen som ansluts till vattentillförseln.

2. Anslut nya inloppsvattenslangar till en ¾”, gängad kran.

- Anslut den vitmarkerade änden av vatteninloppsslangen till den vita inloppsvattenventilen på baksidan

av maskinen och den rödmarkerade änden av slangen till den röda vatteninloppsventilen (i förekommande fall).

- Dra åt anslutningarna för hand. Om du är osäker, kontakta en kvalificerad rörmokare.
- Vattenflöde med tryck på 0,1-1 MPa gör att din maskin kan arbeta med optimal verkningsgrad (tryck på 0,1 MPa betyder att mer än 8 liter vatten per minut kommer att rinna genom en helt öppnad kran).

3. När du har gjort alla anslutningar, vrid försiktigt på vattenförsörjningen och kontrollera om det finns läckor.
4. Se till att de nya vatteninloppsslangarna inte sitter fast, är böjda, vridna, vikta eller klämda.

- Om din maskin har en varmvatteninloppsanslutning bör temperaturen på varmvattenförsörjningen inte vara högre än 70° C.

OBSERVERA: Din tvättmaskin får endast anslutas till din vattentillförsel med den medföljande nya påfyllningsslangen. Gamla slangar får inte återanvändas.

4.5 Vattenuttömningsanslutning

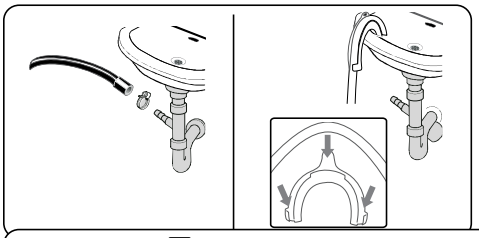

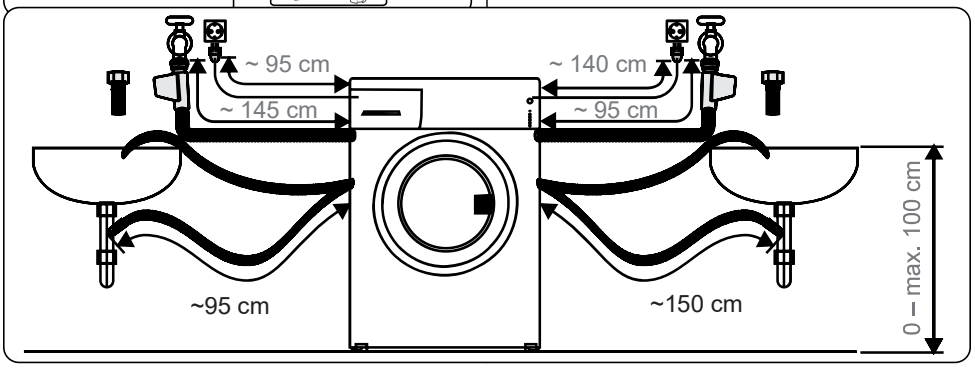

- Anslut vattenavloppsslangen till ett stativrör eller till utloppskröken i en vask med hjälp av extra utrustning.
- Försök aldrig att förlänga vattenavloppsslangen.
- Dra inte slangarna från din maskin till en behållare, hink eller badkar.
- Se till att vattenavloppsslangen inte är böjd, bockad, klämd eller förlängd.
- Vattenavloppsslangen för högst installeras på en höjd av 100 cm från underlaget.

5. KONTROLLPANELÖVERSIKT

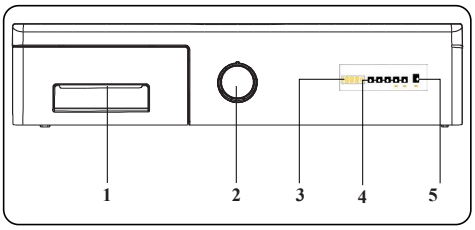

1. **Tvättmedelsfack**
2. **Programreglage:** Med hjälp av programreglaget kan du välja tvätt- /torkprogram för din tvätt. Vrid programreglaget medurs eller moturs för att välja önskat program. Se till att reglaget pekar exakt på det valda programmet.
3. **Elektronisk display**
4. **Hjälpfunktionsknappar:** Använd dessa knappar för att välja hjälpfunktioner för tvättprogrammet. Se Hjälpfunktioner för mer information.
5. **Knappen Start/Paus** Starta eller pausa det valda programmet.

5.1 Tvättmedelsfack

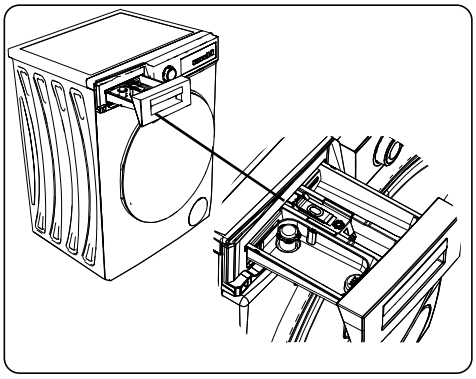

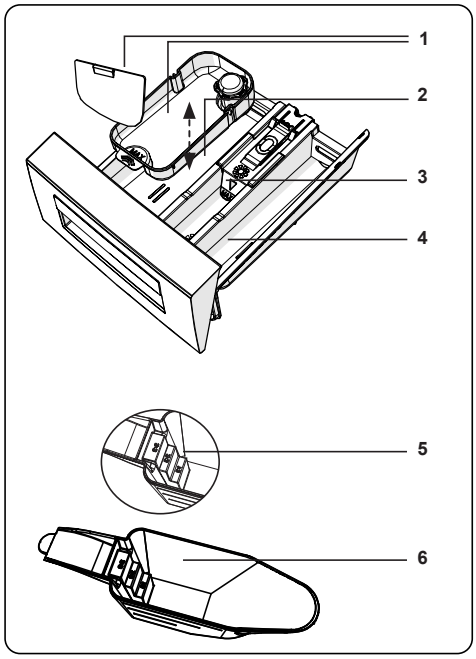

1. Anordning för flytande tvättmedel
2. Huvudtvättmedelsfack
3. Mjukmedelsfack
4. Förtvättmedelsfack
5. Pulvertvättmedelsnivå
6. Pulvertvättmedelsspade

(*) Specifikationer kan variera beroende på vilken maskin som köpts.

5.2 Avsnitt

Huvudtvättmedelsfack:

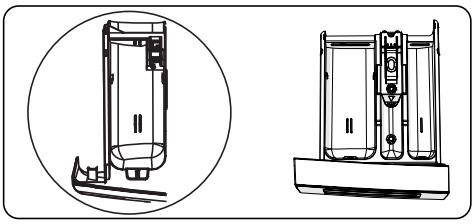

Detta fack är avsett för flytande eller pulvertvättmedel eller kalkborttagningsmedel. Nivåplattan för vätsketvättmedel kommer att levereras inuti din maskin. (*)

Sköljmedels-, stärkelse- och tvättmedelsfack:

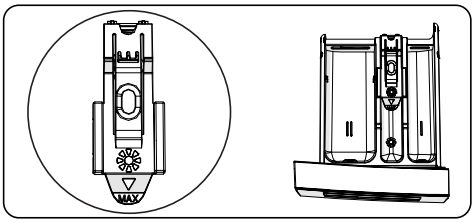

Detta fack är för mjukgörare, balsam och stärkelse. Följ anvisningarna på förpackningen. Om mjukgörare lämnar rester efter användning, prova att späda ut dem eller använda en flytande mjukgörare.

Förtvättmedelsfack:

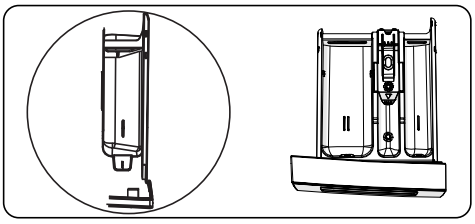

Detta fack ska endast användas när förtvättsfunktionen är vald. Vi rekommenderar att förtvättsfunktionen endast används för mycket smutsig tvätt.

(*) Specifikationer kan variera beroende på vilken maskin som köpts.

5.3 Programreglage

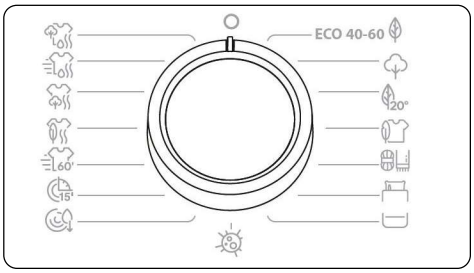

- För att välja önskat program, vrid programreglaget antingen medurs eller moturs tills markören på programratten pekar på det valda programmet.
- Se till att programreglaget är exakt på det program som du vill välja.

5.4 Elektronisk display

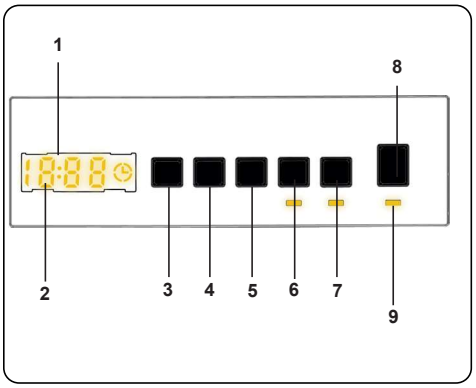

1. Elektronisk display
2. Digital display
3. Temperaturinställningsknapp
4. Knapp för inställning av centrifugeringshastighet
5. Hjälpfunktion för fördröjd start
6. Val av torkningstid
7. Val av torkalternativ
8. Start/Paus-knapp
9. Start/Paus-knappens lampa

Displaypanelen visar tvättfördröjningstimern (om den är inställd), temperaturval, centrifugeringshastighet och eventuella andra funktioner som valts. Displaypanelen visar ”Slut” när det valda programmet är färdigt. Displaypanelen indikerar också om ett fel har inträffat med maskinen.

6. ANVÄNDA DIN TVÄTTMASKIN

6.1 Förbered din tvätt

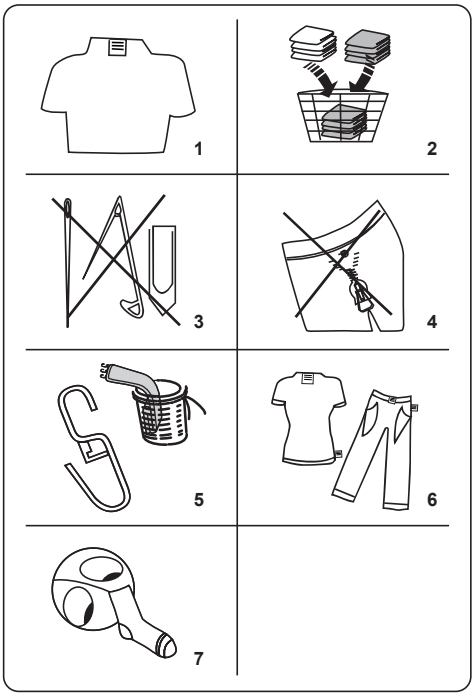

1. Följ anvisningarna i vårdetiketterna på kläderna.
- Separera din tvätt enligt dess typ (bomull, syntet, känslig, ylle etc.), dess temperaturer (kallt, 30°, 40°, 60°, 90°) och nedsmutsningsgrad (något smutsig, smutsig, mycket smutsig).
2. Tvätta aldrig färgad och vit tvätt tillsammans.
- Mörka textilier kan innehålla överskottsfärgämnen och bör tvättas separat flera gånger.
3. Se till att det inte finns några metalliska material i din tvätt eller i fickorna; om så är fallet, avlägsna dem.

⚠VAR FÖRSIKTIG!

Eventuella fel som uppstår på grund av främmande material som skadar din maskin täcks inte av garantin.

4. Stäng dragkedjor och fäst eventuella krokar och öglor.
5. Ta bort metall- eller plastkrokar från

gardiner eller placera dem i en tvättpåse eller nät.

6. Vänd textilier såsom byxor, stickade plagg, t-shirts och sportkläder ut och in.
7. Tvätta strumpor, näsdukar och andra små föremål i ett tvättnät.

Kan blekas	Blek inte	Normal tvätt
Högsta stryktemperatur 150° C	Högsta stryktemperatur 200° C	Stryk inte
Kan kemtvättas	Ingen kemtvätt	Torka plant
Dropptorka	Hängtorka	Torktumla inte
(F) Kemtvätt i gasolja, ren alkohol och R113 är tillåtet	(P) Perkloroetylen R11, R13, bensin	(A) Perkloretylen R11, R113, gasolja

6.2 Lägga in tvätt i maskinen

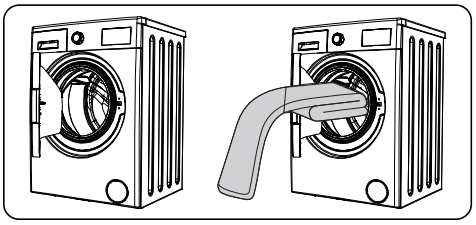

- Öppna maskinens lucka.
- Sprid din tvätt jämnt i maskinen.

OBSERVERA: Var noga med att inte överskrida trummans maximala belastning eftersom det ger dåligt tvättresultat och orsakar veck. Se tvättprogramtabellerna för information om lastkapacitet.

Följande tabell visar ungefärliga vikter för typiska tvättartiklar:

TYP AV TVÄTT	VIKT (gr)
Badhandduk	200
Linne	500
Badrock	1 200
Påslakan	700
Örngott	200
Underkläder	100
Bordsduk	250

- Lägg varje tvättplagg separat.
- Kontrollera att inga tvättartiklar fastnar mellan gummitätningen och dörren.
- Tryck försiktigt på luckan tills den stängs med ett klick.

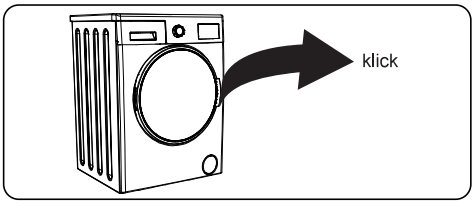

- Se till att luckan är helt stängd, annars startar inte programmet.

6.3 Tillägga tvättmedel i maskinen

Mängden tvättmedel du behöver tillsätta din maskin kommer att bero på följande kriterier:

- Om dina kläder bara är lätt smutsade, ska du inte använda förtvätt. Tillsätt en liten mängd tvättmedel (såsom anges av tillverkaren) i fack II i tvättmedelsfacket.
- Om dina kläder är mycket smutsiga, välj ett program med förtvätt och tillsätt ¼ av tvättmedlet som ska användas i fack I i tvättmedelsfacket och resten i fack II.
- Använd tvättmedel som tillverkats för automatiska tvättmaskiner. Följ tillverkarens anvisningar avseende mängden tvättmedel som ska användas.
- I områden med hårt vatten krävs mer tvättmedel.
- Mängden tvättmedel som krävs kommer att öka med högre tvättlast.
- Tillsätt mjukgörare i det mellersta facket i tvättmedelsfacket. Överskrid inte MAX-nivån.

- Tjocka mjukgörare kan orsaka tilltäppning av lådan och bör spädas ut.
- Det är möjligt att använda flytande tvättmedel i alla program utan förtvätt. För att göra detta, skjut in nivåplattan för flytande tvättmedel (*) i guiderna i fack II i tvättmedelsfacket. Använd linjerna på plattan som vägledning för att fylla facket till önskad nivå.

(*) Specifikationer kan variera beroende på vilken maskin som köpts.

6.4 Använda din maskin

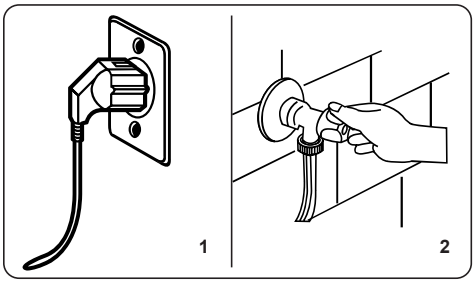

1. Anslut din maskin till elnätet.
2. Slå på vattenförsörjningen.

- Öppna maskinluckan.
- Sprid din tvätt jämnt i maskinen.
- Tryck försiktigt på luckan tills den stängs med ett klick.

6.5 Välja ett program

Använd programtabellerna för att välja det lämpligaste programmet för din tvätt.

6.6 Halvlastdetektionssystem

Maskinen har ett halvlastdetektionssystem.

Om du lägger mindre än hälften av den maximala tvättbelastningen i din maskin kommer den automatiskt att ställa in halvbelastningsfunktionen, oavsett vilket program du valt. Detta innebär att det valda programmet tar mindre tid att slutföra och kommer att använda mindre vatten och energi.

6.7 Ytterligare funktioner

1. Temperaturval

Använd tvättvattentemperaturjusteringsknappen för att ändra den automatiskt programmerade tvättvattentemperaturen.

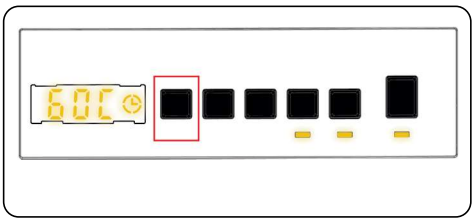

När du väljer ett program väljs maximal temperatur för det programmet automatiskt. För att justera temperaturen, tryck på vattentemperaturjusteringsknappen tills önskad temperatur visas på den digitala displayen.

Du kan gradvis minska tvättvattnets temperatur mellan den maximala temperaturen och kall tvätt (- - C) genom att trycka på tvättvattentemperaturinställningsknappen.

2. Val av centrifugeringshastighet

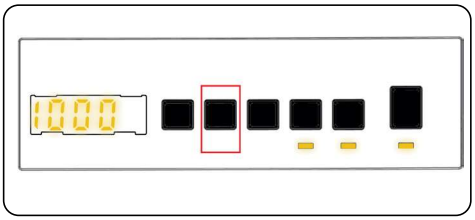

När du väljer ett program väljs maximal centrifugeringshastighet för det programmet automatiskt.

Justera centrifugeringshastigheten mellan den maximala centrifugeringshastigheten och alternativet avbryt centrifugering (- - -), tryck på knappen för centrifugeringshastighet tills önskad hastighet visas.

Om du har hoppat över den hastighet som du vill ställa in, fortsätt att trycka på knappen för justering av centrifugeringshastigheten tills önskad

centrifugeringshastighet visas igen.

3. Tidsfördröjningstimern

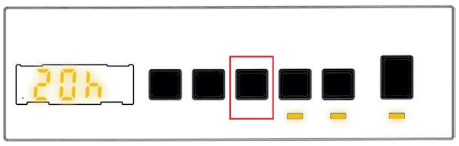

Du kan använda denna hjälpfunktion för att fördröja starttiden för tvättcykeln i 1 till

23 timmar

Så här använder du fördröjningsfunktionen:

- Tryck på fördröjningsknappen en gång.
- ”01h” kommer att visas. ⏲ kommer att tändas på den elektroniska displayen.
- Tryck på fördröjningsknappen tills du når den tid efter vilken du vill att maskinen ska starta tvättcykeln.
- Om du har hoppat över den fördröjningstid du vill ställa in, kan du fortsätta trycka på fördröjningsknappen tills du når den tiden igen.
- För att använda tidsfördröjningsfunktionen måste du trycka på Start/paus-knappen för att starta maskinen.
- Om du vill avbryta fördröjningsfunktionen:
  - Om du har tryckt på Start/paus-knappen för att starta maskinen, behöver du bara trycka på fördröjningsknappen en gång. ⏲ kommer att slockna på den elektroniska displayen.
  - Om du inte har tryckt på Start/Paus-knappen, tryck kontinuerligt på fördröjningsknappen tills ⏲ släcks på den elektroniska displayen. ⏲ kommer släckas på den elektroniska displayen.

OBSERVERA: Om du vill välja hjälpfunktionen, om hjälpfunktionens LED inte är tänd, betyder det att den här funktionen inte används i det tvättprogram du har valt.

4. Val av torkning med fördröjning:

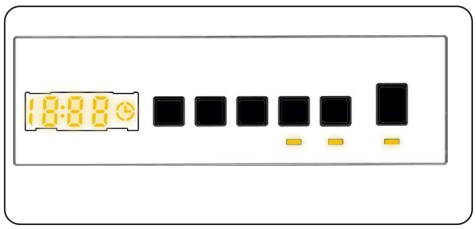

Om du fortsätter trycka visas tidsalternativen 0:30, 0:60, 0:90, 120 minuter. Välj den torktid du önskar.

OBS: Om en av 30’ 60’ 90’ 120’ ovanför alternativ för torktid inte visas när du trycker på knappen Torktid är den inte tillgänglig för det valda programmet.

Tabell: Rekommenderade torktider för tvättmängder

Varaktighet torkprogram	
Mängd tvätt att torka	Rekommenderad torktid
1 kg	30 minuter
2 kg	60 minuter
3,0 kg	90 minuter
3,5 kg	120 minuter
Om mängden tvätt som ska torkas är mer än 3,5 kg, rekommenderar vi att du väljer skåp-, häng- eller stryktorr.	

5. Val av torkalternativ:

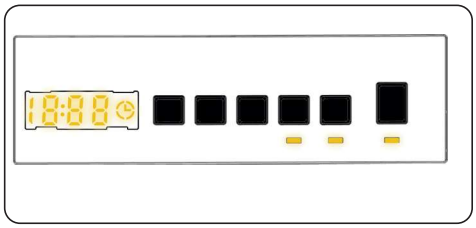

Genom att trycka på torkningsalternativet, knappen ”torkningsnivå” kan du använda denna torkningsfunktion för din tvätt som du vill torka efter tvättning. Om du vill aktivera den här funktionen bör du trycka på torknivåknappen efter det program du har valt. Torknivån har tre typer av torkning:

”Skåptorr”, ”Hängtorr” och ”Stryktorr”. Om alternativet för torknivå är valt kommer tiden på displayen att uppdateras. Tiden på skärmen kommer att öka när du byter från Stryktorr till Skåptorr. Om du inte vill använda torknivåfunktionen i slutet av tvättprogrammet, tryck och håll ned knappen tills dess LED släcks.

Om du väljer tidtorkning visas först 30’, 60’, 90 ‘eller 120’ beroende på valet, varefter torktiden läggs till det valda programmet och den uppdaterade tiden kommer att visas.

1. Val av torkalternativ:

PROGRAM	VALBART/ EJ VALBART	TORKPROFIL	FABRIKSIN-STÄLLNING	VALBARA ALTERNATIV		
Eko 40-60	S	Torkning, bomull	-	Alternativ 1	Alternativ 2	Alternativ 3
Bomull	S	Torkning, bomull	-	Alternativ 1	Alternativ 2	Alternativ 3
Bomull 20° C	S	Torkning, bomull	-	Alternativ 1	Alternativ 2	-
Syntet	S	Lätt torkning	-	Alternativ 1	Alternativ 2	Alternativ 3
Ylle & silke	NS	-	-	-	-	-
Duntäcke	NS	-	-	-	-	-
Sköljning	S	Torkning, bomull	-	Alternativ 1	Alternativ 2	Alternativ 3
Allergisäker	S	Torkning, bomull	-	Alternativ 1	Alternativ 2	-
Centrifugering/ tömning	S	Torkning, bomull	-	Alternativ 1	Alternativ 2	Alternativ 3
Snabb 15’	S	Torkning, bomull	-	Alternativ 1	-	-
Snabb 60’ 60°C	S	Torkning, bomull	-	Alternativ 1	Alternativ 2	-
Lätt torkning	S	Lätt torkning	Alternativ 2	Alternativ 1	Alternativ 2	Alternativ 3
Torkning, bomull	S	Torkning, bomull	Alternativ 2	Alternativ 1	Alternativ 2	Alternativ 3
Snabbtvätt och -tork	NS	Torkning, bomull	Alternativ 1	-	-	-
Tvätt och torkning, bomull	S	Torkning, bomull	Alternativ 2	Alternativ 1	Alternativ 2	Alternativ 3
S: Valbar NS: Ej valbart						

Valbara nivåer för torktid				
Eko 40-60	30	60	90	120
Bomull	30	60	90	120
Bomull 20° C	30	60	90	120
Syntet	30	60	90	120
Ylle & silke	-	-	-	-
Duntäcke	-	-	-	-
Sköljning	30	60	90	120
Allergisäker	30	60	90	120
Centrifugering/ tömning	30	60	90	120
Snabb 15’	30	60	90	120
Snabb 60’ 60°C	30	60	90	120
Lätt torkning	30	60	90	120
Torkning, bomull	30	60	90	120
Snabbtvätt och -tork	-	-	-	-
Tvätt och torkning, bomull	30	60	90	120

6.8 Start/Paus-knapp

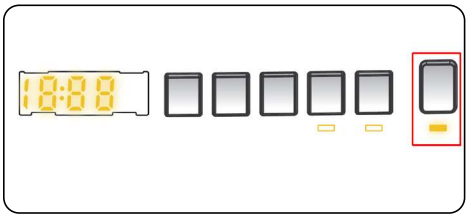

Genom att trycka på Start / Paus-knappen kan du starta programmet som du har valt eller avbryta ett pågående program. Om du växlar maskinen till vänteläge, böjar Start/Paus-lysdioden på den elektroniska displayen att blinka.

6.9 Barnlås

Barnlåsfunktionen låter dig låsa knapparna så att tvättcykeln du har valt inte kan ändras oavsiktligt.

För att aktivera barnlåset, tryck och håll in knapp 2 och 3 samtidigt i minst 3 sekunder tills ”CL” -symbolen på den elektroniska displayen börjar blinka i 2 sekunder då barnlåset är aktiverat.

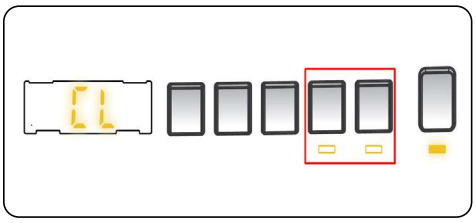

Om någon knapp trycks in eller valt program ändras med programreglaget medan barnlåset är aktivt blinkar ”CL” -symbolen på den elektroniska displayen i 2 sekunder.

Om programreglaget ställs på ”AVBRYT”-läge och ett annat program väljs medan barnlåsfunktionen är aktiverad och ett program körs, fortsätter det tidigare valda programmet där det slutade.

För att inaktivera barnlåset, tryck och håll in knapp 2 och 3 samtidigt i minst 3 sekunder tills ”CL” -symbolen på den elektroniska displayen försvinner.

6.10 Avbryta programmet

För att avbryta ett program som körs när som helst:

1. Vrid programreglaget till ”STOPP”-positionen.
2. Maskinen stoppar tvättoperationen och programmet avbryts.
3. Vrid programreglaget till vilket annat program som helst för att tömma ur maskinen.
4. Maskinen kommer att utföra den nödvändiga tömningen och avbryta programmet.
5. Du kan nu välja och köra ett nytt program.

6.11 Programmets slut

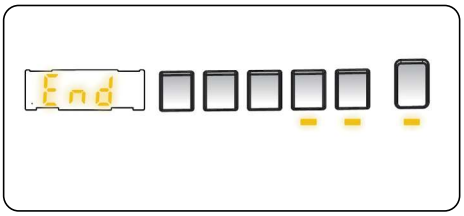

Maskinen stannar av sig själv så fort det program du har valt slutat.

- ”” kommer blinka på den elektroniska displayen.
- Du kan öppna maskinluckan och ta ur tvätten.
- Låt luckan till din maskin förbli öppen så att den inre delen av din maskin kan torka.
- Vrid programreglaget till ”STOPP”-positionen.
- Koppla ur din tvättmaskin.
- Stäng av vattenkranen.

7. PROGRAMTABELL

Program	EKO 40-60	Bomull	Bomull 20°C
Valbara tvättemperaturer (°C)	40°*, 60°	60°*, 90°, 80°, 70°, 60°, 40°	20°*, (Kalltvätt)
Maximal tvätt-/ torkkapacitet (kg)	7 / 5	7 / 5	3.5 / 3.5
Valbar centrifugeringshastighet (varv/min)	”- - -” (Ingen centrifugering), 400, 600, 800, 1000, 1200*	”- - -” (Ingen centrifugering), 400, 600, 800, 1000, 1200*	”- - -” (Ingen centrifugering), 400, 600, 800, 1000, 1200*
Typ av tvätt/beskrivningar	Värmebeständig bomulls- och linnetextil (underkläder, sängkläder, dukar och handdukar) (max 3,5 kg)	Bomulls- och linnetextilier (underkläder, lakan, bordsdukar, handdukar (max 3,5 kg)	Lättare smutsade bomulls- och linnetextilier (lakan, bordsdukar, handdukar (max 2,0 kg)
Valbara hjälpfunktioner	”- -C” (Kalltvätt), ”- - -” (Ingen centrifugering),	”- -C” (Kalltvätt), ”- - -” (Ingen centrifugering),	”- -C” (Kalltvätt), ”- - -” (Ingen centrifugering),
Valbara torkfunktioner **	,	,	,
Programlängd (min)	208	205	103

Program	Syntet	Ylle & silke	Duntäcke
Valbara tvättemperaturer (°C)	40°*, 30°, (Kalltvätt),	30°*, (Kalltvätt)	40°*, 30°, (Kalltvätt)
Maximal tvätt-/ torkkapacitet (kg)	2,5/2,5	2,5	-
Valbar centrifugeringshastighet (varv/min)	”- - -” (Ingen centrifugering), 400, 600, 800, 1000, 1200*	”- - -” (Ingen centrifugering), 400, 600, 800*	”- - -” (Ingen centrifugering), 400, 600, 800*
Typ av tvätt/ beskrivningar	Syntet- och syntetmixtextilier (skjortor, blusar, strumpor etc. med syntetinnehåll).	Ylle- och yllemixtvätt med maskintvättsetiketter.	För att tvätta ett fiberduntäcke med en etikett som indikerar maskintvättbar (max 2,5 kg).
Valbara hjälpfunktioner	”- -C” (Kalltvätt), ”- - -” (Ingen centrifugering),	”- -C” (Kalltvätt), ”- - -” (Ingen centrifugering),	”- -C” (Kalltvätt), ”- - -” (Ingen centrifugering),
Valbara torkfunktioner **	,	-	-
Programlängd (min)	110	43	99

⚠**OBSERVERA:** PROGRAMTIDEN KAN ÄNDRAS BEROENDE PÅ MÄNGDEN TVÄTT, KRANVATTEN, OMGIVNINGSTEMPERATUR OCH VALDA HJÄLPFUNKTIONER.

(*) Programfabriksinställningar.

(**) När du vill välja mer än en hjälpfunktion kanske inte övriga hjälpfunktioner du vill välja överensstämmer med varandra.

Torka inte handdukar, bomull och sängkläder, och syntet- och syntetmixkläder tillsammans.
Välj det lämpligaste torkningsprogrammet för kläderna.

Program	Sköljning	Allergisäker	Centrifugering/tömning
Valbara tvättemperaturer (°C)	(Kalltvätt)*	60°*, 50°, 40°, 30° (Kalltvätt)	(Kalltvätt)*
Maximal tvätt-/ torkkapacitet (kg)	7,0/5,0	3,5/3,5	7,0/5,0
Valbar centrifugeringshastighet (varv/min)	”- - -” (Ingen centrifugering), 400, 600, 800, 1000, 1200*	”- - -” (Ingen centrifugering), 400, 600, 800*	”- - -” (Ingen centrifugering), 400, 600, 800, 1000, 1200*
Typ av tvätt/beskrivningar	Detta program kan användas för ytterligare sköljning efter tvätt.	Babykläder	Du kan använda detta program för alla typer av tvätt om du vill ha ett ytterligare centrifugeringssteg efter tvättcykeln. Du kan använda tömningsprogrammet för att tappa ut det vatten som samlats inne i maskinen (lägga till eller ta bort tvätt). För att aktivera tömningsprogrammet, vrid programreglaget till centrifugerings- / tömningsprogrammet. När du har valt ”centrifugering avbruten” med hjälp av funktionsknappen kommer programmet att börja köras.
Valbara hjälpfunktioner	”- -C” (Kalltvätt)*, ”- - -” (Ingen centrifugering),	”- -C” (Kalltvätt), ”- - -” (Ingen centrifugering),	”- -C” (Kalltvätt)*, ”- - -” (Ingen centrifugering),
Valbara torkfunktioner **	,	,	,
Programlängd (min)	30	201	24

Program	Snabb 15’	Snabb 60’ 60°C	Lätt torkning
Valbara tvättemperaturer (°C)	30°*, (Kalltvätt)	60°*, 50°, 40°, 30°, (Kalltvätt)	-
Maximal tvätt-/ torkkapacitet (kg)	2,0/2,0	3,5/3,5	3,5
Valbar centrifugeringshastighet (varv/min)	”- - -” (Ingen centrifugering), 400, 600, 800*	”- - -” (Ingen centrifugering), 400, 600, 800, 1000, 1200*	-
Typ av tvätt/beskrivningar	För tvätt av mindre smutsig bomull, färgad textil och linne på lite som 15 minuter. Obs: Eftersom tvättiden är kort krävs mindre tvättmedel än i andra program. Programperioden kommer att öka om din maskin upptäcker instabil lastning.	Smutsiga plagg, bomulls- och linnetextilier. (Tvättiden för laster på 2 kg och mindre är 30 minuter)	Bomullstvätt med etikett som anger maskintorkbar.
Valbara hjälpfunktioner	”- -C” (Kalltvätt), ”- - -” (Ingen centrifugering),	”- -C” (Kalltvätt), ”- - -” (Ingen centrifugering),	”- -C”(Kalltvätt),
Valbara torkfunktioner **	,	,	,
Programlängd (min)	15	60	60

Program	Torkning, bomull	Snabbtvätt och -tork	Tvätt och torkning, bomull
Valbara tvättemperaturer (°C)	-	30°*, (Kalltvätt)	40°*, 90°, 80°, 70°, 60°, 50°, 40°, 30°, (Kalltvätt)
Maximal tvätt-/ torkkapacitet (kg)	5,0	0,5 kg (3 skjortor)	5,0
Valbar centrifugeringshastighet (varv/min)	-	800*	1200 *
Typ av tvätt/ beskrivningar	Bomullstvätt med etikett som anger maskintorkbar.	Färgad bomullstvätt och linnetvätt med etikett som anger maskintorkbar. Obs: Maskinen bestämmer automatiskt programmets längd beroende på mängden tvätt i maskinen.	Bomulls- och linnetextilier (underkläder, lakan, bordsdukar, handdukar (max 2,5 kg)
Valbara hjälpfunktioner	”- -C”(Kalltvätt),	”- -C”(Kalltvätt),	”- -C”(Kalltvätt),
Valbara torkfunktioner **	,	-	,
Programlängd (min)	100	33	265

OBSERVERA: PROGRAMTIDEN KAN ÄNDRAS BEROENDE PÅ MÄNGDEN TVÄTT, KRANVATTEN, OMGIVNINGSTEMPERATUR OCH VALDA HJÄLPFUNKTIONER.

(*) Programfabriksinställningar.

(**) När du vill välja mer än en hjälpfunktion kanske inte övriga hjälpfunktioner du vill välja överensstämmer med varandra.

Torka inte handdukar, bomull och sängkläder, och syntet- och syntetmixkläder tillsammans.
Välj det lämpligaste torkningsprogrammet för kläderna.

Eko-40-60-programmet kan rengöra normalt smutsad bomullstvätt som anges tvättbar vid 40 °C eller 60 °C, tillsammans i samma cykel, och detta är det program som används för att bedöma efterlevnaden av EU:s lagstiftning om ekodesign.

Tvätt- och torkcykeln kan rengöra normalt smutsad bomullstvätt som anges tvättbar vid 40 °C eller 60 °C, tillsammans i samma cykel, och torka den på ett sådant sätt att den omedelbart är skåptorr, och detta är det program som används för att bedöma efterlevnaden av EU:s lagstiftning om ekodesign.

- För hushållstvättmaskiner och torktumlare kan tvätt- och torkcykeln rengöra normalt smutsad bomullstvätt som anges tvättbar vid 40 °C eller 60 °C, tillsammans i samma cykel, och torka den på ett sådant sätt att den omedelbart är skåptorr, och detta är det program som används för att bedöma efterlevnaden av EU:s lagstiftning om ekodesign.
- De mest effektiva programmen när det gäller energiförbrukning är i allmänhet de som körs vid lägre temperaturer och under längre tid.
- Att ladda hushållstvättmaskinen/torktumlaren upp till den kapacitet som tillverkaren anger för respektive program kommer att bidra till energi- och vattenbesparingar.
- Programvaraktighet, energiförbrukning och vattenförbrukningsvärden kan variera beroende på tvättens lastvikt och typ, valda extrafunktioner, kranvatten och omgivningstemperatur.
- Det rekommenderas att använda flytande tvättmedel för tvättprogrammen vid låg temperatur. Mängden tvättmedel som ska användas kan variera beroende på tvättmängden och tvättens smutsgrad. Följ tvättmedeltillverkarens rekommendationer för mängden tvättmedel som ska användas.
- Buller och återstående fuktinnehåll påverkas av centrifugeringshastigheten. Ju högre centrifugeringshastighet i centrifugeringsfasen, desto högre buller och lägre resterande fuktinnehåll.
- Du kan få åtkomst till produktdatabasen där modellinformationen lagras genom att läsa av QR-koden på energimärket.

Programnamn	Nominell tvättkapacitet kg	Energiförbrukning kWh/cykel			Programlängd Timmar: Minuter			Vattenförbrukning Liter/cykel			Max. Temperatur °C			Återstående fuktinnehåll % 1400 varv/minut		
		Nominell tvättkapacitet	1/2 last	1/4 last	Nominell tvättkapacitet	1/2 last	1/4 last	Nominell tvättkapacitet	1/2 last	1/4 last	Nominell tvättkapacitet	1/2 last	1/4 last	Nominell tvättkapacitet	1/2 last	1/4 last
Bomull 90	7	2,37			03:10			85			81			53%		
Bomull 60	7	1,23			03:25			49			50			53%		
Eko 40-60	7	0,91	0,65	0,40	03:28	02:42	02:42	47	40	40	42	39	27	53%	53%	53%
Syntet/ Sportkläder	2,5	0,70			01:50			61			42			53%		
Snabb 60	3,5	0,82			01:00			34			58			53%		
Bomull 20	3,5	0,21			01:43			45			20			53%		
Tvätt och torkning	5	4,039	2,057		06:30	04:30		90	65		38	27		53%		

7.1 Viktig information

- Använd tvättmedel, mjukgörare och andra tillsatser som endast är lämpliga för automatiska tvättmaskiner. För mycket skum har bildats och det automatiska skumabsorptionssystemet har aktiverats på grund av för mycket tvättmedel.
- Vi rekommenderar periodisk rengöring för tvättmaskinen varannan månad. För periodisk rengöring, använd trumrengöringsprogrammet. Om din maskin inte har trumrengöringsprogram, använd bomull-90-programmet. Använd vid behov kalkborttagningsmedel som är tillverkat specifikt för tvättmaskiner.
- Tvinga aldrig luckan att öppnas när maskinen är igång. Du kan öppna luckan till din maskin 2 minuter efter avslutad tvättoperation. *
- Tvinga aldrig luckan att öppnas när maskinen är igång. Luckan öppnas omedelbart efter att tvättcykeln har avslutats. *
- Installations- och reparationsförfaranden bör alltid utföras en auktoriserad serviceagent för att undvika möjliga risker. Tillverkaren ska inte hållas ansvarig för skador som kan uppstå genom förfaranden som utförs av obehöriga personer.

(*) Specifikationer kan variera beroende på vilken maskin som köpts.

8. RENGÖRING OCH UNDERHÅLL

8.1 Varning

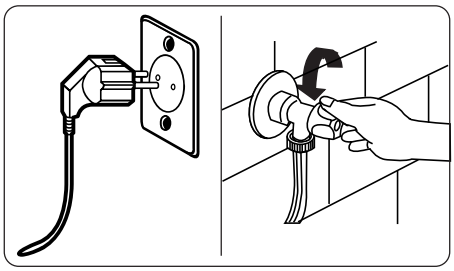

Stäng av nätspänningen och ta ut kontakten ur uttaget innan du utför underhåll och rengöring av din maskin.

Stäng av vattentillförseln innan du startar underhåll och rengöring av din maskin.

⚠VAR FÖRSIKTIG!

Använd inte lösningsmedel, rengöringsmedel, glasrengöringsmedel eller allrengöringsmedel för att rengöra din tvättmaskin. De kan skada plastytorna och andra komponenter på grund av kemikalierna som de innehåller.

8.2 Vatteninloppsfilter

Vatteninloppsfilter förhindrar smuts och främmande material från att komma in i din maskin. Vi rekommenderar att dessa filter rengörs när din maskin inte kan ta emot tillräckligt med vatten, även om din vattenförsörjning är på och kranen är öppen. Vi rekommenderar att du rengör dina vatteninloppsfilter varannan månad.

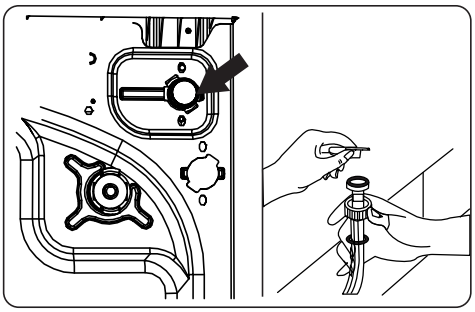

- Skruva loss vatteninloppsslangarna från tvättmaskinen.
- För att ta bort vatteninloppsfiltret från vatteninloppsventilen, använd en näbbtång för att dra försiktigt i plaststången i filtret.
- Ett andra vatteninloppsfilter är beläget i kranänden på vatteninloppsslangen. För att ta bort det andra vatteninloppsfiltret, använd en näbbtång för att dra försiktigt i plaststången i filtret.
- Rengör filtret noggrant med en mjuk borste och tvätta med tvålvatten och skölj noggrant. Sätt tillbaka filtret genom att försiktigt trycka tillbaka det på plats.

⚠VAR FÖRSIKTIG!

Filtren vid vatteninloppsventilen kan bli igensatt på grund av vattenkvalitet eller brist på nödvändigt underhåll och kan gå sönder. Detta kan orsaka vattenläckage. Eventuella sådana skador faller utanför garantins omfattning.

8.3 Pumpfilter

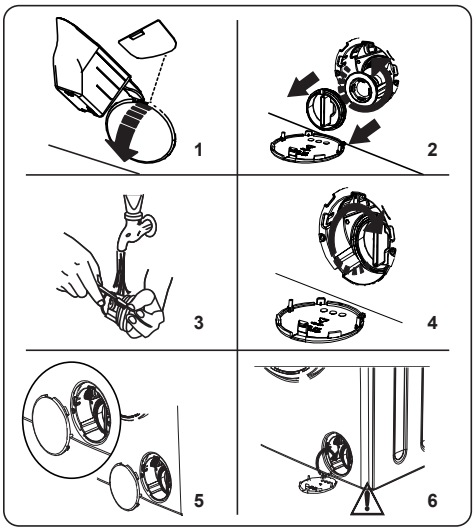

Pumpfilteranläggningen i din tvättmaskin förlänger pumpens livslängd genom att förhindra att ludd kommer in i din maskin. Vi rekommenderar att du rengör pumpfiltret en gång varannan månad.

Pumpfiltret är placerat bakom locket i det främre nedre högra hörnet.

För att rengöra pumpfiltret:

1. Du kan använda tvättmedelsspaden (*) som medföljer din maskin eller nivåplattan för flytande tvättmedel för att öppna pumphöljet.
2. Sätt änden på tvättmedelsspaden eller nivåplattan för flytande tvättmedel i lockets öppning och tryck försiktigt bakåt. Locket kommer öppnas.

- Innan du öppnar filterkåpan, placera en behållare under filterkåpan för att samla upp eventuellt vatten som finns kvar i maskinen.
- Lossa filtret genom att vrida moturs och ta bort det genom att dra. Vänta tills vattnet rinner ut.

OBSERVERA:
Beroende på mängden vatten inne i maskinen kan du behöva tömma vattenuppsamlingsbehållaren några gånger.

3. Ta bort främmande föremål från filtret med en mjuk borste.
4. Efter rengöring, sätt tillbaka filtret genom att sätta in det och vrida medurs.
5. När du stänger pumphöljet, se till att fästena inuti höljet möter hålen på frontpanelens sida.
6. Stäng filterhöljet.

VARNING: Vattnet i pumpen kan vara varmt, vänta tills det har svalnat innan du utför rengöring eller underhåll.

(*) Specifikationer kan variera beroende på vilken maskin som köpts.

8.4 Tvättmedelsfack

Användning av tvättmedel kan orsaka uppbyggnad av rester i tvättmedelsfacket över tid. Vi rekommenderar att du tar bort facket varannan månad för att rengöra de ackumulerade resterna.

För att ta bort tvättmedelsfacket:

- Dra facket framåt tills det är helt utdraget.

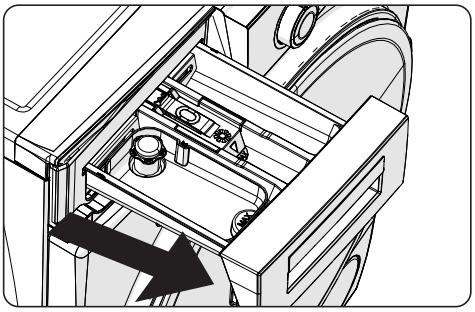

- Tryck på området som visas nedan inuti tvättmedelsfacket du har dragit hela vägen ut och fortsätt att dra och ta bort tvättmedelsfacket från dess plats

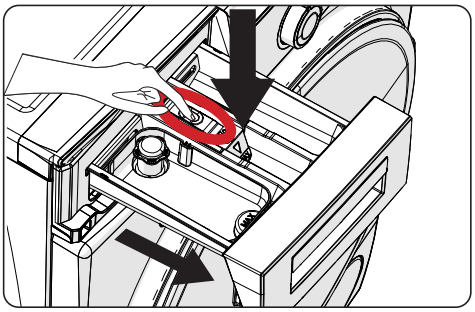

- Ta bort tvättmedelsfacket och demontera spolproppen. Rengör noggrant för att ta bort alla mjukgöringsrester helt. Sätt tillbaka spolproppen efter rengöring och kontrollera att den sitter ordentligt.

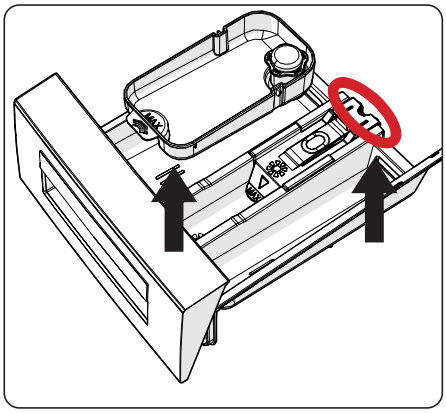

- Skölj med en borste och mycket vatten.
- Samla upp resterna inne i spåret för tvättmedelsfacket så att de inte faller ner inuti din maskin.
- Torka tvättmedelsfacket med en handduk eller torr trasa och sätt tillbaka det

⚠**Tvätta inte tvättmedelsfacket i diskmaskin.**

Anordning för flytande tvättmedel(*)

För rengöring och underhåll av nivåanordningen för flytande tvättmedel, ta bort anordningen från dess plats såsom visas på bilden nedan och rengör noggrant de kvarvarande tvättmedelsresterna. Byt ut anordningen. Se till att inget återstående material finns kvar i sifonen.

(*) Specifikationer kan variera beroende på vilken maskin som köpts.

9. Kropp/trumma

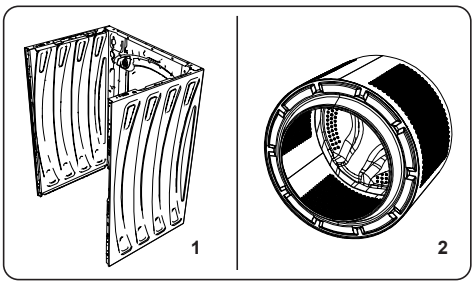

1. Kropp

Använd ett milt, icke-slipande rengöringsmedel eller tvål och vatten för att rengöra det yttre höljet. Torka av med en mjuk trasa.

2. Trumma

Lämna inte metallföremål som nålar, gem, mynt etc. i din maskin. Dessa objekt leder till bildning av rostfläckar i trumman. För att rengöra dessa rostfläckar, använd ett rengöringsmedel utan klor och följ instruktionerna från rengöringsmedlets tillverkare. Använd aldrig stålull eller liknande hårda föremål för att rengöra rostfläckar.

10. FELSÖKNING

Reparation av din maskin ska utföras av ett auktoriserat serviceföretag. Om din maskin kräver reparation eller om du inte kan lösa ett problem med informationen nedan bör du:

- Koppla bort maskinen från nätspänningen.
- Stänga av vattenförsörjningen.

FEL	MÖJLIG ORSAK	FELSÖKNING
Maskinen startar inte.	Maskinen är inte ansluten.	Koppla in maskinen.
	Säkringarna är felaktiga.	Byt säkringarna.
	Ingen nätström.	Kontrollera strömtillförseln.
	Start/paus-knapp inte intryckt.	Tryck på Start/paus-knappen.
	Programreglage i ”stopp”-läget.	Vrid programreglaget till önskad position.
	Maskinluckan är inte helt stängd.	Stäng maskinluckan.
Maskinen tar inte in vatten.	Vattenkranen är avstängd.	Vrid på kranen.
	Vatteninloppsslangen kan vara böjd.	Kontrollera vatteninloppsslangen och tvinna upp den.
	Vatteninloppsslangen är tilltäppt.	Rengör vatteninloppsslangens filter. (*)
	Inloppsfilter är igensatt.	Rengör inloppsfiltren. (*)
	Maskinluckan är inte helt stängd.	Stäng maskinluckan.
Maskinen tömmer inte ut vattnet.	Avtappningsslangen igensatt eller vriden.	Kontrollera avtappningsslangen, och rengör sedan eller tvinna upp.
	Pumpfiltret är igensatt.	Rengör pumpfiltret. (*)
	Tvätten är för tätt packad i trumman.	Sprid din tvätt jämnt i maskinen.
Din tvättmaskin vibrerar.	Fötterna har inte justerats.	Justera fötterna. (**)
	Transportbultar monterade för transport har inte tagits bort.	Ta bort transportbultarna från maskinen. (**)
	Liten last i trumman.	Detta kommer inte att förhindra drift av din maskin.
	Din maskin är överbelastad med tvätt eller tvätt ojämnt utspridd.	Överlasta inte trumman. Sprid din tvätt jämnt i trumman.
	Din maskin står på en hård yta.	Installera inte tvättmaskinen på en hård yta.
För mycket skum har bildats i tvättmedelsfacket.	För mycket tvättmedel har använts.	Tryck på Start/paus-knappen. För att stoppa skummet, späd ut en matsked mjukgörare i 1/2 liter vatten och häll i tvättmedelsfacket. Tryck på Start/Paus-knappen efter 5-10 minuter.
	Fel tvättmedel har använts.	Använd bara tvättmedel som tillverkats för automatiska tvättmaskiner.
Otillfredsställande tvättresultat.	Din tvätt är för smutsig för det valda programmet.	Använd informationen i programtabellerna för att välja det lämpligaste programmet.
	För lite tvättmedel har använts.	Använd mängden tvättmedel enligt anvisningarna på förpackningen.
	Det finns för mycket tvätt i din maskin.	Kontrollera att den maximala kapaciteten för det valda programmet inte har överskridits.

FEL	MÖJLIG ORSAK	FELSÖKNING
Otillfredsställande tvättresultat.	Hårt vatten.	Öka mängden tvättmedel enligt tillverkarens anvisningar.
	Tvätten är för tätt packad i trumman.	Kontrollera att din tvätt är utspridd.
Så snart maskinen är laddad med vatten, rinner vattnet ut igen.	Änden av vattenuttömningsslangen är för låg för maskinen.	Kontrollera att uttömningsslangen är i lämplig höjd. (**) .
Inget vatten syns i trumman under tvättningen.	Inget fel. Vatten är i den osynliga delen av trumman.	. . . . .
Tvätten har tvättmedelrester.	Icke-upplösningsbara partiklar från vissa tvättmedel kan fastna på tvätten i form av vita fläckar.	Utför en extra sköljning, eller rengör tvätten med en borste efter att den har torkat.
Grå fläckar syns på tvätten.	Det finns obehandlad olja, kräm eller salva på din tvätt.	Använd mängden tvättmedel enligt anvisningarna på förpackningen i nästa tvätt.
Centrifugeringscykeln sker inte eller äger rum senare än väntat.	Inget fel. Kontrollsystemet för obalanserad last har aktiverats.	Kontrollsystemet för obalanserad last kommer att försöka sprida din tvätt jämnt. Centrifugeringscykeln börjar när din tvätt är utspridd. Ladda trumman jämnt för nästa tvätt.
Tvätten förblir fuktig efter torkningen.	Lämpligt torkningsprogram är inte valt. Den maximala lastkapaciteten för det valda programmet kan ha överskridits.	Välj ett torkprogram som passar din tvätt (se sidan 21 för programtabellen)

(*) Se kapitlet avseende underhåll och rengöring av maskinen.

(*) Se kapitlet avseende installation av maskinen.

11. AUTOMATISKA FELVARNINGAR OCH VAD SOM BÖR GÖRAS

Din tvättmaskin är utrustad med ett inbyggt feldetekteringssystem, indikerat av en kombination av blinkande tvättfunktionslampor. De vanligaste felkoderna visas nedan.

FELKOD	MÖJLIGT FEL	VAD DU BÖR GÖRA
E01	Din maskins lucka är inte ordentligt stängd.	Stäng luckan ordentligt tills du hör ett klick. Om din maskin fortsätter att indikera fel, stäng av maskinen, dra ur kontakten och kontakta närmaste auktoriserade serviceagent omedelbart.
E02	Vattentrycket eller vattennivån i maskinen kan vara lågt.	Kontrollera att kranen är helt öppen. Vattenförsörjningen kan vara avstängd. Om problemet fortsätter, kommer maskinen att stanna automatiskt efter ett tag. Koppla ur maskinen, stäng av kranen och kontakta närmaste auktoriserade serviceagent.
E03	Pumpen är defekt eller pumpfiltret är igensatt eller den elektriska anslutningen av pumpen är defekt.	Rengör pumpfiltret. Om problemet kvarstår, kontakta närmaste auktoriserade serviceagent. (*)
E04	Maskinen har för mycket vatten.	Maskinen kommer att tömma vattnet av sig själv. När vattnet har tappats ur, stäng av maskinen och koppla ur den. Stäng av kranen och kontakta närmaste auktoriserade serviceagent.

(*) Se kapitlet avseende underhåll och rengöring av maskinen.

REPARATÖR KONTAKTINFORMATION: www.eico.dk
LEVERANTÖRENS WEBBPLATS: www.eico.se

Eico A/S Østergade 118 DK-9700 Brønderslev Denmark

LEVERANTÖRENS GARANTI:
Danmark: 2 år
Norge: 5 år
Sverige: 3 år
Finland: 2 år
Färöarna: 2 år
Island: 2 år
Grönland: 2 år

52513104

vestfrost

FI Kuivaava pyykinpesukone / Käyttöopas

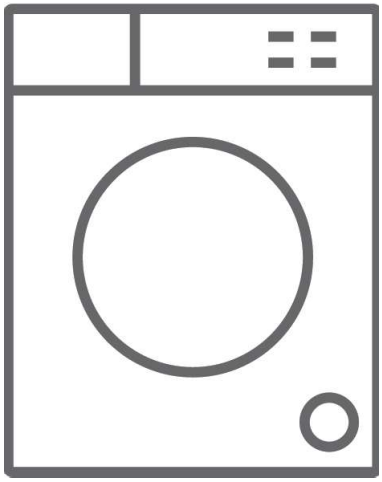

VWMTD 301475

Kiitos, että ostit tämän tuotteen.

Tämä käyttöopas sisältää tärkeitä turvatietoja ja ohjeita laitteen käyttöä ja huoltoa varten.

Varaa aikaa käyttöoppaan lukemiseen ennen laitteen käyttämistä ja säilytä se myöhempää käyttöä varten.

Kuvake	Tyyppi	Merkitys
	VAROITUS	Vakavan vamman tai kuoleman vaara
	SÄHKÖISKUVAARA	Vaarallisen jännitteen vaara
	TULIPALO	Varoitus, tulipalovaara / helposti syttyviä materiaaleja
	HUOMIO	Henkilö- tai omaisuusvahingon vaara
	TÄRKEÄÄ/HUOMAUTUS	Tietoja järjestelmän oikeasta käytöstä

SISÄLLYS

1.TURVAOHJEET 1
1.1 Yleiset turvallisuusvaroitukset 2
1.2 Käytön aikana 7
1.3 Pakkausmateriaalit ja ympäristö 9
1.4 Energiansäästötietoja 9
2.TEKNISET TIEDOT 10
3.KONEEN YLEISKATSAUS 11
3.1 Yleiskuva 11
4.ASENNUS 11
4.1 Kuljetuspulttien irrotus 11
4.2 Jalkojen/säädettävien tukien säätäminen 12
4.3 Sähköliitännät 12
4.4 Vedenottoletkun liitäntä 12
4.5 Vedenpoistoletkun liitäntä 13
5.OHJAUSPANEELIN YLEISKATSAUS 13
5.1 Pesuainelokero 14
5.2 Osiot 14
5.3 Ohjelmanvalitsin 15
5.4 Elektroninen näyttö 15
6.PYYKINPESUKONEEN KÄYTTÄMINEN 15
6.1 Pyykin valmistelu 15
6.2 Pyykin laittaminen koneeseen 16
6.3 Pesuaineen lisääminen koneeseen 16
6.4 Koneen käyttö 17
6.5 Ohjelman valinta 17
6.6 Puolitäytön tunnistusjärjestelmä 17
6.7 Lisätoiminnot 17
6.8 Lapsilukko 19
6.9 Ohjelman peruuttaminen 19
6.10 Ohjelman päättyminen 19
7.OHJELMATAULUKKO 21
7.1 Tärkeää tietoa 26
8.PUHDISTAMINEN JA HUOLTO 27
8.1 Varoitus 27
8.2 Vedenottosuodattimet 27
8.3 Pumpun suodatin 28
8.4 Pesuainelokero 28
9.Runko/rumpu 29
10.VIANMÄÄRITYS 30
11.AUTOMAATTISET VIKAVAROITUKSET JA TOIMENPITEET 31

1. TURVAOHJEET

Käyttöjännite/-taajuus	(220–240) V~/50 Hz
Kokonaisvirta (A)	10
Vedenpaine (MPa)	Enintään 1 MPa / vähintään 0,1 MPa
Kokonaisteho (W)	1850
Maksimipesukapasiteetti (kuivapaino) (kg)	7
Maksimikuivauskapasiteetti (kg)	5

- Älä asenna konetta matolle tai sellaiselle alustalle, joka estää koneen alustan tuuletuksen.
- Tätä laitetta ei ole tarkoitettu sellaisten henkilöiden käyttöön (mukaan lukien lapset), joiden fyysinen, sensorinen tai henkinen kapasiteetti on rajoittunut tai joilta puuttuu kokemusta ja osaamista, jollei heidän turvallisuudestaan vastuussa oleva henkilö opasta tai ohjaa laitteen käytössä.
- Alle 3-vuotiaat lapset tulee pitää poissa laitteen läheltä, jollei heitä valvota jatkuvasti.
- Jos virtajohto vioittuu, ota yhteys lähimpään valtuutettuun huoltokeskukseen vaihtovirtajohdon saamiseksi.
- Käytä vain koneen mukana tulevaa uutta vedenottoletkua koneen vedenottoliitäntöjä tehdessäsi. Älä koskaan käytä vanhaa, käytettyä tai vahingoittunutta vedenottoletkua.
- Lapset eivät saa leikkiä laitteella. Lapset eivät saa

puhdistaa tai huoltaa laitetta ilman valvontaa.

HUOMAA: Osoitteesta washingmachine@standardtest.info voit pyytää tämän käyttöoppaan digitaalista versiota. Mainitse sähköpostissasi mallinimi ja sarjanumero (20 numeroa), jotka löydät laitteen luukusta.

Sinun ja muiden turvallisuuden varmistamiseksi tutustu seuraaviin varotoimiin ennen kuivaavan pesukoneen asennusta tai käyttöä.

Kone on tarkoitettu vain kotitalouskäyttöön. Sen kaupallinen käyttö aiheuttaa takuun raukeamisen.

Tässä oppaassa käsitellään useita eri malleja, joten omassa laitteessasi ei välttämättä ole kaikkia tässä mainittuja ominaisuuksia. Tämän vuoksi on tärkeää kiinnittää erityistä huomiota numeroihin, kun luet käyttöopasta.

1.1 Yleiset turvallisuusvaroitukset

Ennen kuin otat kuivaavan pesukoneen käyttöön, poista neljä kuljetuspulttia ja kumiset välikappaleet koneen takaa.

- Takuu ei kata vahinkoja, jotka johtuvat ulkoisista tekijöistä, kuten tulipalosta, tulvimisesta tai muista syistä.
- Säilytä tämä käyttöopas myöhempää käyttöä varten ja luovuta se mahdolliselle seuraavalle omistajalle.
- Kuivaavan pesukoneen käyttöön sopiva ympäristön lämpötila on 15–25 °C.
- Jos lämpötila laskee alle 0 °C:seen, letkut voivat

haljeta tai laitteen elektroniikka ei välttämättä toimi oikein.

- Varmista, ettei kuivaavaan pesukoneeseen laitettavissa vaatteissa ole vierasesineitä, kuten nauloja, neuloja, sytyttimiä ja kolikoita.
- Älä päästä nukkaa kertymään kuivaavaan pesukoneeseen.
- Pitkäkestoinen altistus ilmalle voi aiheuttaa pesu- ja huuhteluaineisiin jäämiä. Lisää pesu- tai huuhteluaine lokeroon vasta pesukerran alussa.
- Jos kuivaavaa pesukonetta ei aiota käyttää pitkään aikaan, irrota se pistorasiasta ja sulje vesihana. Lisäksi suosittelemme, että jätät luukun auki, jotta kuivaavan pesukoneen sisälle ei kerry kosteutta.
- Tuotannon aikana tehtyjen laatutarkistusten seurauksena kuivaavan pesukoneen sisään voi jäädä jonkin verran vettä. Tämä ei vaikuta kuivaavan pesukoneen toimintaan.
- Säilytä kuivaavan pesukoneen mukana toimitettu asiakirjapussi, jossa tämä käyttöopas tuli, poissa lasten ulottuvilta tukehtumisvaaran välttämiseksi.
- Koneen pakkauksesta voi aiheutua vaaraa lapsille. Älä anna lasten leikkiä kuivaavan pesukoneen pakkauksella tai sen pienillä osilla.
- Käytä esipesuohjelmia vain hyvin likaiselle pyykille.
- Älä ylitä valitsemasi pesu- tai kuivausohjelman enimmäistäyttömäärää.
- Jos kuivaava pesukone vikaantuu, irrota se pistorasiasta ja sulje vesihana. Älä yritä korjata kuivaavaa pesukonetta itse. Korjauksen saa suorittaa vain valtuutettu huoltoedustaja.

- Älä koskaan avaa pesuainelokeroa kuivaavan pesukoneen ollessa käynnissä.
- Älä koskaan yritä pakottaa kuivaavan pesukoneen luukkua auki koneen ollessa käynnissä.
- Noudata valmistajien ohjeita huuhteluaineen tai vastaavien tuotteiden käytöstä kuivaavassa pesukoneessa.
- Älä pysäytä kuivaavaa pesukonetta, ennen kuin ohjelman kuivausvaihe on päättynyt. Jos joudut pysäyttämään koneen ennen kuivausvaiheen päättymistä, poista nopeasti kaikki pyykki koneen sisältä ja levitä se sopivalle pinnalle jäähtymään.
- Laitteeseen ei saa syöttää sähköä ulkoisen kytkentälaitteen, kuten ajastimen, kautta. Laitetta ei myöskään saa kytkeä virtapiiriin, jonka verkkoyhtiö säännöllisesti kytkee ja katkaisee.
- Kuivaavaa pesukonetta ei saa asentaa paikkaan, jossa lukittava ovi, liukuovi tai pesukoneeseen nähden vastakkaiselta puolelta saranoitu ovi estää pesukoneen luukkua avautumasta kokonaan.
- Sijoita kuivaava pesukone tilaan, joka voidaan tuulettaa hyvin ja jossa on jatkuva ilmankierto.

⚠TURVALLISUUSVAROITUKSET

- Lue nämä varoitukset. Näiden varoitusten noudattamatta jättäminen voi asettaa sinut tai muut hengenvaaraan.

⚠PALOVAMMAVAARA

- Älä koske luukkuun, poistoletkuun tai poistoveteen kuivaavan pesukoneen ollessa käynnissä. Niiden kuuma lämpötila aiheuttaa palovammavaaran.

- Avaa luukku kokonaan kuivauksen jälkeen. Älä koske luukun lasiin. Sen kuuma lämpötila aiheuttaa palovammavaaran.

⚠⚠SÄHKÖISKUN VAARA

Älä kytke kuivaavaa pesukonetta pistorasiaan jatkojohdon kautta.

- Viallinen virtajohto/pistoke voi aiheuttaa tulipalon tai sähköiskun. Viallinen virtajohto/pistoke on vaihdettava. Tämän saa tehdä vain valtuutettu asentaja.
- Älä koskaan irrota konetta pistorasiasta vetämällä johdosta. Pidä aina kiinni pistokkeesta.
- Älä koskaan koske virtajohtoon/pistokkeeseen märillä käsillä, sillä se voi aiheuttaa oikosulun tai sähköiskun.
- Älä koske kuivaavaan pesukoneeseen, jos kätesi tai jalkasi ovat märät.
- Jos virtajohto on vaurioitunut, ota yhteyttä lähimpään valtuutettuun huoltoliikkeeseen.

⚠Räjähdysvaara

- Huuhtele mahdolliset kemikaalit, kuten tahranpoistoaine, huolellisesti vaatteista ennen pesu- ja kuivausohjelman aloittamista. Jos näin ei toimita, kemikaalit voivat aiheuttaa räjähdysvaaran kuivaustoiminnon aikana.

⚠⚠Tulipalovaara

- Älä säilytä syttyviä tai räjähtäviä nesteitä koneen lähellä.
- Ruokaöljyllä, asetonilla, bensiinillä, kaasuöljyllä, tahranpoistoaineella, tärpätillä, vahalla tai vahanpoistoaineilla likaantuneet tekstiilit on

pestävä kuumalla vedellä ja runsaalla määrällä pesuainetta ennen kuivausta kuivausohjelmalla.

- Älä käytä pesupalloa/-laitetta pesu- ja kuivausohjelman aikana, sillä se voi aiheuttaa tulipalovaaran.
- Älä käytä kuivausohjelmaa seuraavissa olosuhteissa, sillä ne aiheuttavat tulipalovaaran:
  - Pyykkiä ei ole pesty ensin.
  - Öljypohjaisia tahroja ei ole esikäsitelty ennen pesu- tai kuivausohjelman aloittamista.
  - Pyykki on puhdistettu teollisuuskemikaaleilla.
  - Pyykissä on runsaasti pehmuste-, vaahtomuovi-, kumi- tai kumimaisia osia tai asusteita.
  - Vaahtokumia (lateksivaahto), uimalakkeja, vedenpitäviä tekstiilejä, kumipinnoitettuja kankaita taikka vaatteita tai tyynyjä, joissa käytetään vaahtopehmusteita, ei tule kuivata koneen kuivaustoiminnolla.
  - Täytteelliset tai vaurioituneet esineet (kuten tyynyt tai takit). Kumisieni aiheuttaa tulipalovaaran kuivaustoiminnon aikana.
- Älä koskaan käytä liuottimia sisältäviä tuotteita koneessa.
- Varmista, ettei kuivaavaan pesukoneeseen laitettavissa vaatteissa ole vierasesineitä, kuten nauloja, neuloja, sytyttimiä, tulitikkuja ja kolikoita.

⚠Putoamisen ja loukkaantumisen vaara

- Älä kiipeä kuivaavan pesukoneen päälle.
- Varmista, etteivät letkut ja kaapelit aiheuta kompastumisvaaraa.

- Älä käännä kuivaavaa pesukonetta ylösalaisin tai kyljelleen.
- Älä nosta kuivaavaa pesukonetta luukusta tai pesuainelokerosta.
- Varmista, etteivät letkut ja kaapelit aiheuta kompastumisvaaraa.

⚠**Loukkaantumisen välttämiseksi toimi varovasti, kun siirrät kuivaavaa pesukonetta. Kuivaava pesukone on painava. Suosittelemme, että sen siirtämiseen osallistuu vähintään kaksi henkeä.**

⚠**Lasten turvallisuus**

- Älä anna lasten leikkiä koneella.
- Älä päästä lapsia lähelle konetta ilman jatkuvaa valvontaa. Lapset saattavat lukita itsensä koneen sisälle.
- Luukun lasi ja koneen pinta voivat kuumentua voimakkaasti käytön aikana. Älä anna lasten koskea koneeseen ihovammojen vaaran vuoksi.
- Koneen pakkauksesta voi aiheutua vaaraa lapsille. Älä anna lasten leikkiä kuivaavan pesukoneen pakkauksella tai sen pienillä osilla.
- Jos pesuainetta tai muita puhdistustuotteita niellään tai ne joutuvat kosketuksiin ihon tai silmien kanssa, ne saattavat aiheuttaa myrkytyksen tai ärsytystä. Säilytä puhdistusaineet lasten ulottumattomissa.

1.2 Käytön aikana

- Älä päästä lemmikkejä lähelle konetta.
- Varmista ennen käyttöä, että olet poistanut kaikki pakkausmateriaalit ja suojateipit kuivaavan

pesukoneen ulkopuolelta, rummun sisältä sekä pesuainelokerosta. Tarkista laite ulkopuolelta näkyvien vaurioiden varalta. Älä asenna äläkä käytä kuivaavaa pesukonetta, jos se on vaurioitunut.

- Tämä kuivaava pesukone on tarkoitettu vain kotikäyttöön ja sellaisen pyykin pesuun ja kuivaamiseen, jonka valmistaja on merkinnyt konepestäväksi ja rumpukuivattavaksi, käsin pestävästä villasta tai villasekoitteesta valmistetuille tekstiileille sekä satiinille, pitsille, silkille ja muille käsin pestäville vaatteille. Älä käytä kuivaavaa pesukonetta mihinkään muuhun käyttötarkoitukseen, jota tässä käyttöoppaassa ei nimenomaisesti mainita.
- Tätä laitetta voivat käyttää yli 8-vuotiaat lapset sekä henkilöt, joiden fyysinen, sensorinen tai henkinen kapasiteetti on rajoittunut tai joilta puuttuu kokemusta ja osaamista, kunhan heitä valvotaan tai opastetaan laitteen turvalliseen käyttöön ja he ymmärtävät laitteen käyttöön liittyvät vaarat. Lapset eivät saa leikkiä laitteella. Lapset eivät saa puhdistaa tai huoltaa laitetta ilman valvontaa.
- Vain valtuutettu huoltoedustaja saa asentaa koneen. Muu kuin valtuutetun huoltoedustajan suorittama asennus johtaa takuun raukeamiseen.

HUOMAA: Koneen tekniset tiedot saattavat vaihdella ostetun mallin mukaan.

1.3 Pakkausmateriaalit ja ympäristö

HÄVITÄ PAKKAUSMATERIAALI JA VANHA KONE VASTUULLISESTI

Pakkausmateriaalin irrottaminen

Pakkausmateriaalit suojaavat konettasi vahingoilta, joita voi aiheutua kuljetuksen aikana. Kierrätä pakkausmateriaalit.

Kierrätysmateriaalien käyttö pienentää raaka-aineiden kulutusta ja jätteen määrää.

1.4 Energiansäästötietoja

Tärkeitä tietoja, joiden avulla voit käyttää konetta mahdollisimman tehokkaasti:

- Kuivaavaan pesukoneeseen laitetun pyykin määrä ei saa ylittää ilmoitettua enimmäistäyttömäärää. Kun vältät ylitäyttöä, koneesi toimii tehokkaammin.
- Esipesutoiminnon käyttämättä jättäminen tavallisesti ja kevyesti likaantuneen pyykin pesussa säästää sähköä ja vettä.

EY-vaatimustenmukaisuusvakuutus

Vakuutamme, että tuotteemme noudattavat soveltuvia eurooppalaisia direktiivejä, päätöksiä ja asetuksia sekä mainituissa standardeissa lueteltuja vaatimuksia.

Vanhan koneen hävittäminen

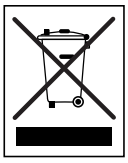

Tämä symboli tuotteessa tai sen pakkauksessa osoittaa, ettei tuotetta saa käsitellä kotitalousjätteenä. Vie laite sen sijaan sähkö- ja elektroniikkalaiteromun kierrätyspisteeseen. Kun varmistat, että tämä laite hävitetään oikein, autat estämään ympäristöön ja ihmisten terveyteen mahdollisesti kohdistuvia kielteisiä vaikutuksia, joita voisi muuten aiheutua laitteen asiattomasta hävittämisestä. Lisätietoja laitteen kierrättämisestä saat paikallisilta viranomaisilta, jätehuoltopalvelulta tai liikkeestä, josta ostit tuotteen.

2. TEKNISET TIEDOT

Maksimipesukapasiteetti (kuivapaino) (kg)	7.0
* Maksimikuivauskapasiteetti (kg)	5.0
Linkousnopeus (kierr./min)	1 400
Ohjelmien määrä	15
Käyttöjännite/-taajuus (V/Hz)	220–240 / 50
Vedenpaine (MPa)	Maksimi: 1 Minimi: 0,1
Mitat (K x L x S) (mm)	845 x 597 x 527

3. KONEEN YLEISKATSAUS

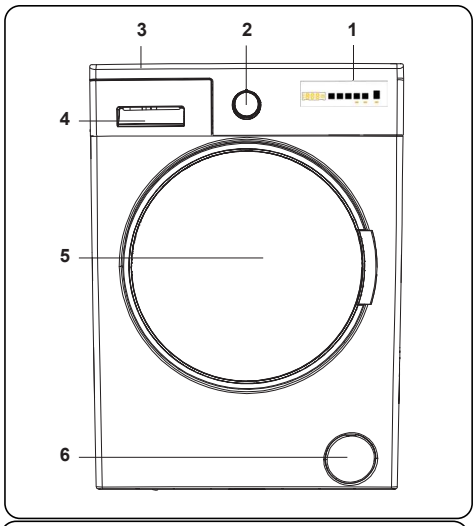

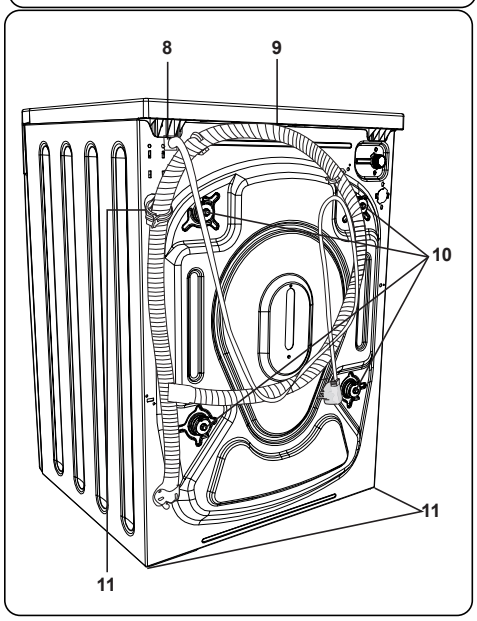

3.1 Yleiskuva

1. Kosketuspainikkeet ja elektroninen näyttö
2. Ohjelmapainike
3. Ylätaso
4. Pesuainelokero
5. Luukku
6. Pumpun suodattimen kansi
7. Virtajohto
8. Poistoletku
9. Kuljetuspultit
10. Säätöjalat
11. Poistovesiletkun muovinen pidike: (Älä poista pidikettä, sillä sen poistaminen häiritsee koneen toimintaa).

4. ASENNUS

4.1 Kuljetuspulttien irrotus

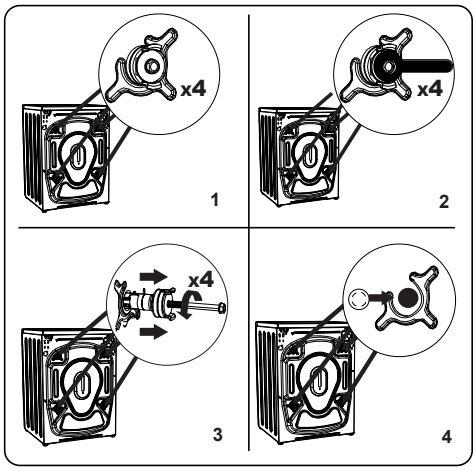

1. Irrota ennen pesukoneen käyttöä 4 kuljetuspulttia ja kumiset välikappaleet pesukoneen takaa. Jos pultteja ei irroteta, ne voivat aiheuttaa voimakasta tärinää, melua ja laitteen toimintahäiriön sekä johtaa takuun raukeamiseen.
2. Avaa kuljetuspultit kiertämällä niitä vastapäivään sopivalla työkalulla.
3. Vedä kuljetuspultit suoraan ulos.
4. Aseta lisätarvikepussissa toimitetut muoviset tulpat kuljetuspulttien tilalle. Pidä kuljetuspultit tallessa myöhempää käyttöä varten.

HUOMAA: Poista kuljetuspultit ennen koneen ensimmäistä käyttökertaa. Takuu ei kata vaurioita, jotka aiheutuvat koneen käytöstä kuljetuspultit paikoillaan.

4.2 Jalkojen/säädettävien tukien säätäminen

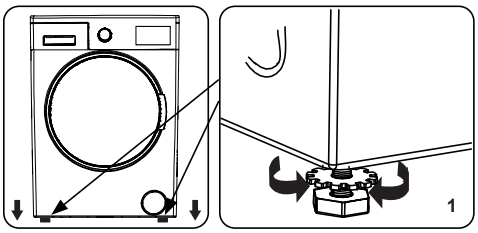

1. Älä asenna konetta alustalle, joka estää koneen pohjan tuuletuksen (kuten matolle).

- Jotta varmistetaan koneen hiljainen ja tärinätön toiminta, se tulee asentaa tukevalle alustalle.
- Kone säädetään vaakatasoon säätöjaloilla.
- Löysää muovista lukkomutteria.

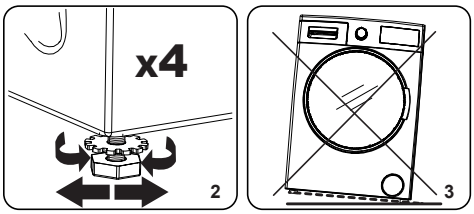

2. Jos haluat nostaa konetta, kierrä jalkoja myötäpäivään. Jos haluat laskea konetta, kierrä jalkoja vastapäivään.

- Kun kone on vaakatasossa, kiristä lukkomutterit kiertämällä niitä myötäpäivään.

3. Älä koskaan yritä säätää konetta vaakatasoon asettamalla sen alle pahvia, puuta tai muita vastaavia materiaaleja.

- Kun puhdistat koneen asennuspaikkaa, varmista, että kone jää vaakatasoon myös puhdistuksen jälkeen.

4.3 Sähköliitännät

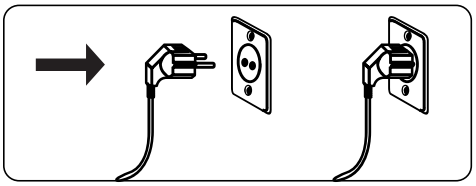

- Pesukoneesi täytyy kytkeä verkkovirtaan: 220–240 V, 50.
- Pesukoneen virtajohto on varustettu maadoitetulla pistokkeella. Pistoke tulee aina liittää 10 ampeerin maadoitettuun pistorasiaan.
- Jollei näitä arvoja vastaavaa pistorasiaa ja sulaketta ole saatavilla, pyydä valtuutettua sähköasentajaa tekemään tarvittavat sähköasennukset.
- Emme ota vastuuta vaurioista, jotka aiheutuvat maadoittamattomien laitteiden käytöstä.

HUOMAA: Koneen käyttö pienjännitteellä lyhentää koneen käyttöikää ja rajoittaa sen suorituskykyä.

4.4 Vedenottoletkun liitäntä

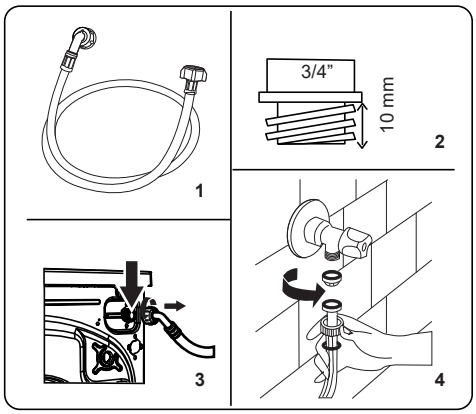

1. Koneessa on joko yksi vedenottoliitäntä (kylmä vesi) tai kaksi vedenottoliitäntää (kuuma ja kylmä vesi) riippuen koneen kokoonpanosta. Valkoisella tulpalla varustettu letku tulee liittää kylmävesihanaan ja punaisella tulpalla varustettu letku kuumavesihanaan (jos oleellinen).

- Liitoskohtien vuotojen estämiseksi letkun mukana toimitetaan pakkauksessa 1 tai 2 mutteria (riippuen koneen kokoonpanosta). Nämä mutterit asennetaan vedenottoletkuun vesihanan puoleiseen päähän.

2. Uudet vedenottoletkut liitetään ¾″-kierteellä varustettuun vesihanaan.

- Liitä vedenottoletkun valkoisella tulpalla varustettu pää valkoiseen vedenottoventtiiliin koneen takaosassa ja toisen vedenottoletkun punaisella

tulpalla varustettu pää punaiseen vedenottoventtiiliin (jos oleellinen).

- Kiristä liitännät käsin. Jos et ole varma, pyydä apua pätevältä putkiasentajalta.
- Veden virtauspaineen ollessa 0,1–1 MPa kone toimii optimaalisen tehokkaasti (0.1 MPa:n paine tarkoittaa, että täysin auki olevasta hanasta tulee yli 8 litraa vettä minuutissa).

3. Kun kaikki kytkennät on tehty, avaa vesihana varovasti ja tarkista, esiintyykö vuotoja.
4. Varmista etteivät uudet vedenottoletkut ole jääneet jumiin, taittuneet, kiertyneet tai rusentuneet.

- Jos koneessa on kuuman veden ottoliitäntä, kuuman veden lämpötila saa olla korkeintaan 70 °C.

HUOMAA: Pesukone voidaan kytkeä vesihanaan vain mukana toimitetulla uudella letkulla. Vanhoja letkuja ei saa käyttää uudelleen.

4.5 Vedenpoistoletkun liitäntä

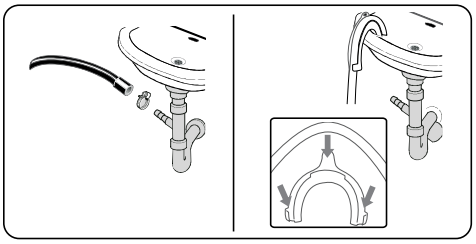

- Liitä vedenpoistoletku pystyputkeen tai pesualtaan vesilukkoon lisätarvikkeilla.
- Älä koskaan yritä jatkaa vedenpoistoletkua.
- Älä aseta koneen vedenpoistoletkua säiliöön, ämpäriin tai kylpyammeeseen.
- Varmista, ettei vedenpoistoletku ole taittunut, vääntynyt, rusentunut tai venynyt.
- Vedenpoistoletku voidaan asentaa korkeintaan 100 cm:n korkeudelle lattiasta.

5. OHJAUSPANEELIN YLEISKATSAUS

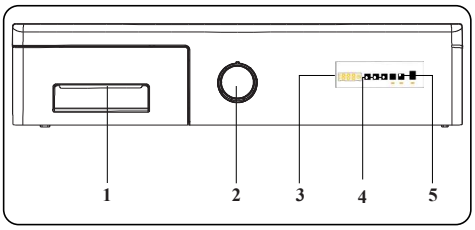

1. **Pesuainelokero**
2. **Ohjelmanvalitsin:** Voit valita pyykille pesu/kuivausohjelman ohjelmavalitsimen avulla. Valitse haluttu ohjelma kääntämällä ohjelmanvalitsinta myötä- tai vastapäivään. Varmista, että valitsin on tarkalleen halutun ohjelman kohdalla.
3. **Elektroninen näyttö**
4. **Lisätoimintojen merkkivalot:** Näillä painikkeilla voit valita ohjelman lisätoiminnot. Lisätietoja on kohdassa Lisätoiminnot.
5. **Käynnistä/Tauko-painike:** Käynnistää tai pysäyttää valitun ohjelman.

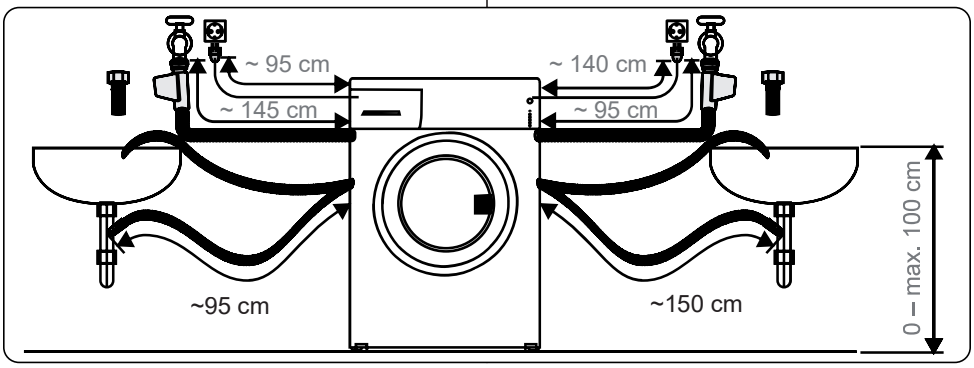

5.1 Pesuainelokero

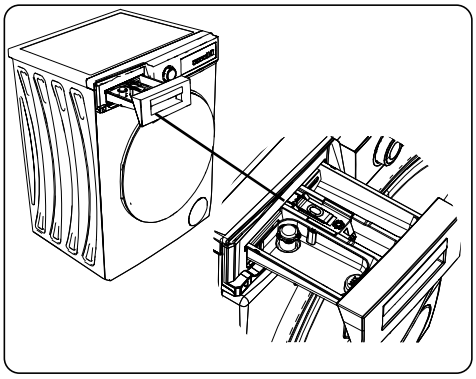

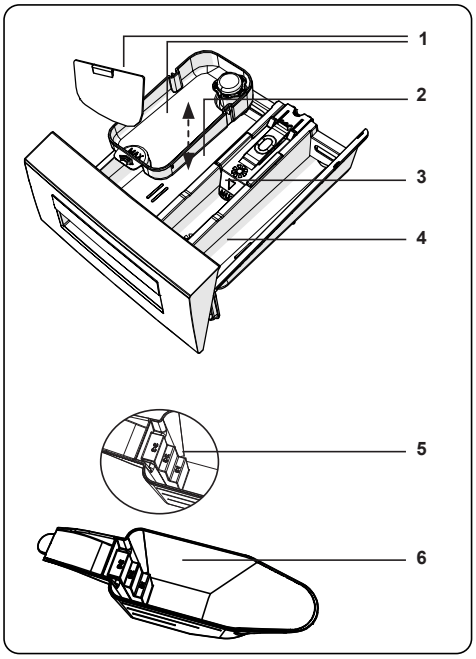

1. Nestemäisen pesuaineen tarvikkeet
2. Pääpesuainelokero
3. Huuhteluainelokero
4. Esipesuainelokero
5. Jauhemaisen pesuaineen asteikko
6. Jauhemaisen pesuaineen annostelija (*)

(*) Kokoonpano voi vaihdella ostetun mallin mukaan.

5.2 Osiot

Pääpesuainelokero:

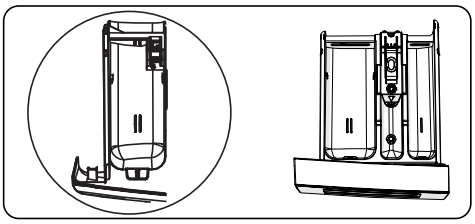

Tämä lokero on tarkoitettu nestemäiselle tai jauhemaiselle pesuaineelle tai kalkinpoistoaineelle. Nestemäisen pesuaineen asteikkolevy toimitetaan pesukoneen sisällä. (*)

Huuhteluaine-, tärkki- ja pesuainelokero:

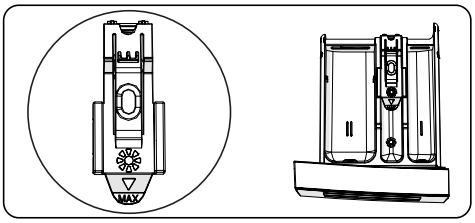

Tämä lokero on tarkoitettu huuhteluaineille tai tärkille. Noudata pakkauksessa kuvattuja ohjeita. Jos huuhteluaineista jää jäämiä, kokeile niiden laimentamista tai nestemäisen huuhteluaineen käyttöä.

Esipesuainelokero:

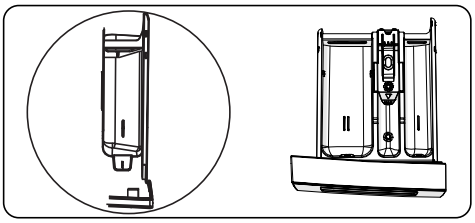

Tätä lokeroa tulee käyttää vain, kun esipesutoiminto on valittu. Suosittelemme, että esipesutoimintoa käytetään vain hyvin likaiselle pyykille.

(*) Kokoonpano voi vaihdella ostetun mallin mukaan.

5.3 Ohjelmanvalitsin

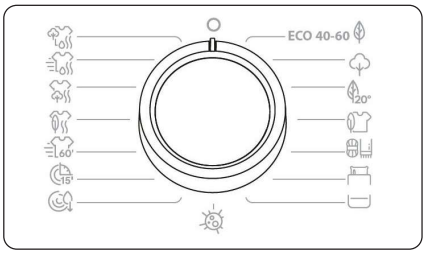

- Valitse haluamasi ohjelma kääntämällä ohjelmanvalitsinta myötä- tai vastapäivään, kunnes ohjelmanvalitsimen merkki on oikean ohjelman kohdalla.
- Varmista, että ohjelmanvalitsin on täsmälleen haluamasi ohjelman kohdalla.

5.4 Elektroninen näyttö

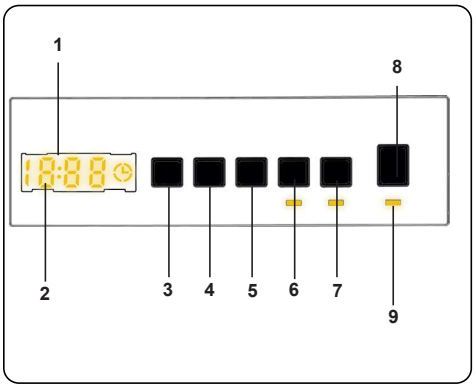

1. Elektroninen näyttö
2. Digitaalinen näyttö
3. Veden lämpötilan säätöpainike
4. Linkousnopeuden säätöpainike
5. Viivästetty käynnistys lisätoiminto
6. Kuivausajan valinta
7. Kuivaustoiminnon valinta
8. Käynnistä/Tauko-painike
9. Käynnistä/Tauko-painikkeen lamppu

Näyttöpaneeli näyttää pesun viiveajastimen (jos se on laitettu päälle), lämpötilan valinnan, linkouksen nopeuden, sekä kaikki muut valitut toiminnot. Näyttöpaneelissa lukee “End” kun valittu ohjelma on valmis. Näytöllä näkyy myös ilmoitus, jos laitteessasi on vika.

6. PYYKINPESUKONEEN KÄYTTÄMINEN

6.1 Pyykin valmistelu

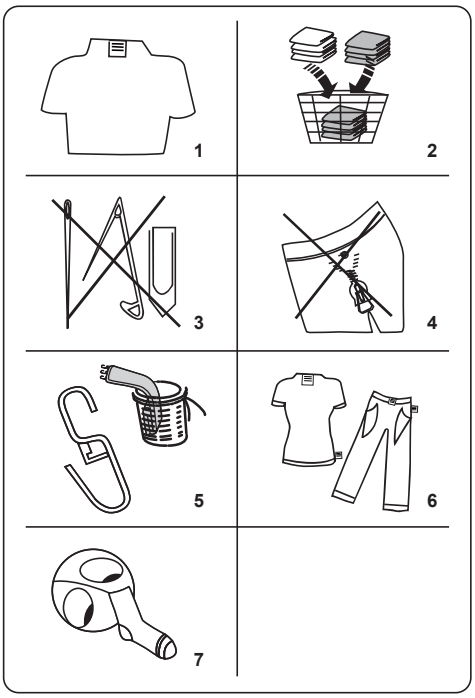

1. Noudata vaatteiden pesumerkintöjä.
- Lajittele pyykki tyypin (puuvilla, synteettinen, arat tekstiilit, villa jne.), pesulämpötilan (kylmä, 30°, 40°, 60°, 90°) ja likaisuusasteen (vähän likainen, likainen, hyvin likainen) mukaan.
2. Älä koskaan pese valkopyykkiä ja kirjopyykkiä yhdessä.
- Tummista tekstiileistä voi irrota ylimääräistä väriainetta, joten ne tulee pestä erikseen useita kertoja.
3. Varmista, ettei pyykin sekaan tai taskuihin ole jäänyt metallisia esineitä.

⚠**HUOMIO:** Koneen vikaantuminen, joka aiheutuu vierasesineiden aiheuttamista vaurioista, ei kuulu takuun piiriin.

4. Sulje vetoketjut ja hakaset.
5. Poista metalliset tai muoviset koukut verhoista tai aseta ne pesuverkkoon tai -pussiin.
6. Käännä housut, neuleet, t-paidat, collegepuserot ja vastaavat tekstiilit nurinpäin.
7. Pese sukat, nenäliinat ja vastaava pikkupyykki pesuverkossa.

Voidaan valkaista	Älä valkaise	Normaali pesu
Maks. silityslämpötila on 150 °C	Maks. silityslämpötila on 200 °C	Älä silitä
Kemiallinen pesu sallittu	Ei kemiallista pesua	Tasokuivaus
Ripusta vettä valuvana	Ripusta kuivumaan	Ei rumpukuivausta
F Kemiallinen pesu öljyllä, puhtaalla alkoholilla ja R113:lla sallittu	P Perkloorieteeni R11, R13, petroli	A Perkloorieteeni R11, R113, öljy

6.2 Pyykin laittaminen koneeseen

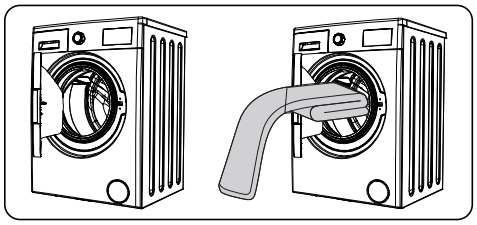

- Avaa koneen luukku.
- Levitä pyykki tasaisesti koneeseen.

HUOMAA: Varo, ettet ylitä koneen enimmäistäyttömäärää, sillä se heikentää pesutulosta ja aiheuttaa pyykin rypistymistä. Lisätietoja täyttömääristä saat pesuohjelmataulukoista.

Seuraavassa taulukossa on kuvattu pyykin tyypillisiä painoja:

PYYKIN TYYPPI	PAINO (g)
Pyyhe	200
Lakana	500
Kylpytakki	1 200
Peitto	700
Tyynyliina	200
Alusvaatteet	100
Pöytäliina	250

- Lisää jokainen pestävä vaate erikseen.
- Tarkista, ettei pyykkiä ole jäänyt kumitiivisteen ja luukun väliin.
- Työnnä luukkua varovasti, kunnes se naksahtaa kiinni.

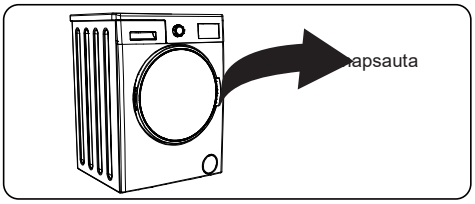

- Varmista, että luukku on kokonaan kiinni, sillä muuten ohjelma ei käynnisty.

6.3 Pesuaineen lisääminen koneeseen

Koneeseen lisättävän pesuaineen määrä riippuu seuraavista tekijöistä:

- Jos vaatteet ovat vain vähän likaisia, älä käytä esipesua. Lisää pieni määrä pesuainetta (valmistajan ohjeen mukaan) pesuainelokeron osastoon II.
- Jos vaatteet ovat hyvin likaisia, valitse esipesun sisältävä pesuohjelma ja lisää neljäsosa pesuaineesta pesuainelokeron osastoon I ja loput osastoon II.
- Käytä automaattipesukonekäyttöön tarkoitettuja pesuaineita. Annostele pesuainetta valmistajan ohjeen mukaan.
- Kovan veden alueilla tarvitaan enemmän pesuainetta.
- Suuremman täyttömäärän pesuun tarvitaan enemmän pesuainetta.

- Lisää huuhteluaine pesuainelokeron keskimmäiseen osastoon. Älä ylitä merkittyä MAX-tasoa.
- Paksu pesuaine voi saada lokeron tukkeutumaan, joten sitä tulee laimentaa.
- Nestemäistä pesuainetta on mahdollista käyttää kaikissa ohjelmissa ilman esipesua. Tätä varten liu'uta nestemäisen pesuaineen asteikkolevy (*) pesuainelokeron osastossa II oleviin ohjaimiin. Käytä levyn viivoja apuna pesuaineen annostelussa tarpeen mukaan.

(*) Kokoonpano voi vaihdella ostetun mallin mukaan.

6.4 Koneen käyttö

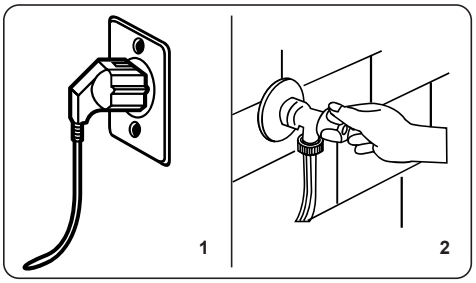

1. Kytke pesukone pistorasiaan.
2. Avaa pesukoneen vesihana.

- Avaa koneen luukku.
- Levitä pyykki tasaisesti koneeseen.
- Työnnä luukkua varovasti, kunnes se naksahtaa kiinni.

6.5 Ohjelman valinta

Valitse pyykille sopivin pesuohjelma ohjelmataulukoiden avulla.

6.6 Puolitäytön tunnistusjärjestelmä

Koneessa on puolitäytön tunnistusjärjestelmä.

Jos pyykin määrä on alle puolet enimmäistäyttömäärästä, kone kytkee puolitäyttötoiminnon automaattisesti käyttöön riippumatta valitsemastasi pesuohjelmasta. Tällöin valittu pesuohjelma suoritetaan nopeammin, ja sen veden ja energian kulutus pienenee.

6.7 Lisätoiminnot

1. Lämpötilan valinta

Käytä pesuveden lämpötilan säätämispainiketta säätääksesi automaattisesti ohjelmoitua pesuveden lämpötilaa.

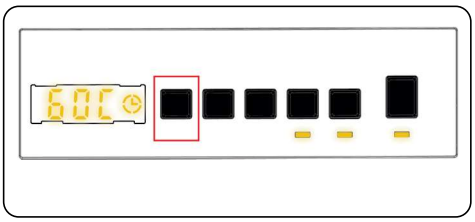

Kun valitset ohjelman, pesukone valitsee automaattisesti tämän ohjelman maksimilämpötilan. Voit säätää lämpötilaa painamalla lämpötilan säätöpainiketta kunnes haluamasi lämpötila näkyy digitaalisella näytöllä.

Voit laskea asteittain pesuveden lämpötilaa valitun ohjelman pesuveden enimmäislämpötilan ja kylmäpesun (- - C) lämpötilavaihtoehtojen välillä painamalla lämpötilan säätöpainiketta.

2. Linkousnopeuden valinta

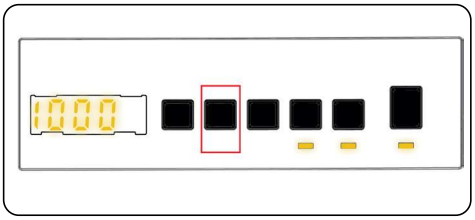

Kun valitset pesuohjelman, pesukone valitsee automaattisesti maksimilinkousnopeuden.

Linkousnopeutta voi säätää maksimilinkousnopeudesta linkouksen pois jättämiseen (- - -) painamalla Linkousnopeus -painiketta, kunnes haluttu linkousnopeus näkyy näytöllä.

Jos kelaat haluamasi linkousnopeuden ohi, jatka linkousnopeus-painikkeen painamista, kunnes haluamasi linkousnopeus näkyy taas näytöllä.

3. Viiveajastin

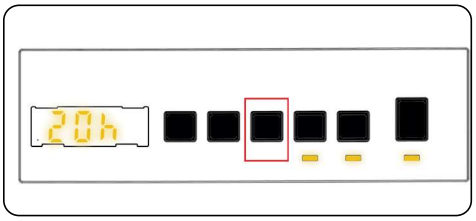

Tällä lisätoiminnolla voit asettaa pesuohjelman alkamaan 1-

23 tunnin viiveellä.

Kun haluat käyttää viivästystoimintoa:

- Paina viiveajastinnäppäintä kerran.
- Näyttöön ilmestyy teksti ”01h”. ⏲ valaistuu elektronisella näytöllä.
- Painele viiveajastinnäppäintä, kunnes pesuohjelman käynnistysviive on sopiva.
- Jos valinta menee haluamasi viiveen ohi, jatka viiveajastin-näppäimen painelemista, kunnes valinta on taas sopivan ajan kohdalla.
- Viivästystoiminto otetaan käyttöön käynnistämällä kone Käynnistä/Tauko-näppäimellä.
- Jos haluat peruuttaa viivästystoiminnon:
  - Jos olet käynnistänyt koneen painamalla Käynnistä/ Tauko-näppäintä, paina viiveajastinnäppäintä kerran. ⏲ sammuu elektronisella näytöllä.
  - Jos et ole käynnistänyt konetta painamalla Käynnistä/ Tauko-näppäintä, paina viiveajastinnäppäintä pohjassa pitkään, kunnes ⏲ syttyy elektronisella näytöllä. ⏲ sammuu elektronisella näytöllä.

NOTE: Jos haluat valita lisätoiminnon, ja lisätoiminnon LED-valo ei ole päällä, tarkoittaa se, että toiminto ei ole päällä valitsemassasi pesuohjelmassa.

4. Kuivausajan valinta:

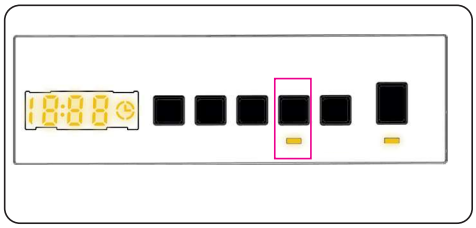

Jos jatkat painamista, ruudulla näytetään kuivausvaihtoehdot (0:30, 0:60, 0:90, 120 minuuttia). Voit valita haluamasi kuivausajan.

HUOMAA: Jos jotakin edellä mainituista kuivausajoista (30, 60, 90, 120 min) ei näytetä, kun painat kuivausajan valintapainiketta, kyseinen aika ei ole käytettävissä valitun ohjelman kanssa.

Taulukko: Eri täyttömäärille suositellut kuivausajat:

Kuivausohjelmien kestot:	
Kuivattavan pyykin määrä	Suositeltu kuivausaika
1 kg	30 min
2 kg	60 min
3,0 kg	90 min
3,5 kg	120 min
Jos kuivattavaa pyykkiä on yli 3,5 kg, suositeltava kuivaustoiminto on Kaappikuiva, Ripustuskuiva tai Silityskuiva.	

5. Kuivaustoiminnon valinta

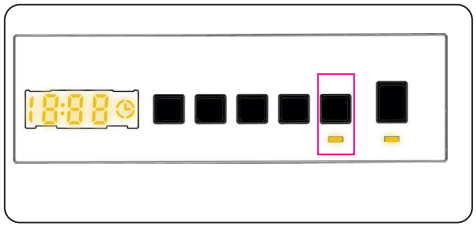

Painamalla ”kuivaustaso”-näppäintä voit käyttää pyykille kuivaustoimintoa pesun jälkeen. Jos haluat ottaa toiminnon käyttöön, paina kuvaustason painiketta valittuasi ensin ohjelman. Kuivaustasolle on

3 eri valintaa: ”Kaappikuiva”, ”Ripustinkuiva” ja ”Silityskuiva”. Jos kuivaustaso on valittuna, näytössä näkyvä aika päivittyy. Näytössä näkyvä aika kasvaa, kun silityskuivasta siirrytään kohti Kaappikuivaa. Jos et halua käyttää kuivaustasotoimintoa pesuohjelman lopuksi, pidä näppäintä painettuna kunnes sen LED sammuu.

Jos valitset aikakuivauksen, näytössä näkyy ensin 30’, 60’, 90’ tai 120’ valinnasta riippuen, minkä jälkeen kuivausaika lisätään valittuun ohjelmaan ja päivitetty aika näytetään.

Käynnistä/Tauko-painike

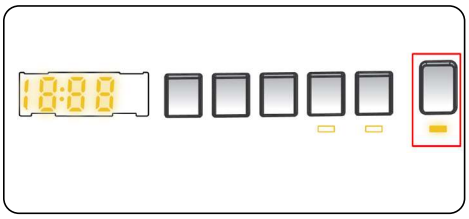

Painamalla Käynnistä/Tauko-painiketta voit käynnistää valitsemasi ohjelman tai keskeyttää käynnissä olevan ohjelman. Jos kytket koneen valmiustilaan, Käynnistä/Pysäytä-valo elektronisessa näytössä alkaa vilkkua.

6.8 Lapsilukko

Lapsilukkotoiminnolla voit lukita painikkeet, jolloin valitsemaasi pesuohjelmaa ei voi muuttaa tahattomasti.

Jos haluat aktivoida lapsilukon, paina painikkeita 2 ja 3 samanaikaisesti vähintään 3 sekunnin ajan. Elektronisella näytöllä välähtää 2 sekunnin ajan symboli ”CL”, kun lapsilukko aktivoituu.

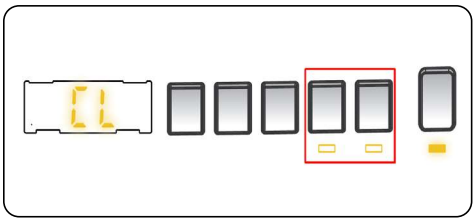

Jos painikkeita painetaan tai valittua ohjelmaa yritetään vaihtaa ohjelmanvalitsimella, kun lapsilukko on aktiivisena, CL-symboli välähtää 2 sekunnin ajan elektronisella näytöllä.

Jos lapsilukko on päällä, ohjelma on käynnissä ja ohjelmavalitsin käännetään ensin Pois-asentoon ja sitten toisen ohjelman kohdalle, aiemmin valittu ohjelma jatkuu siitä mihin se jäi.

Jos haluat poistaa lapsilukon käytöstä, paina painikkeita 2 ja 3 samanaikaisesti vähintään 3 sekuntia, kunnes elektronisen näytön symboli ”CL” sammuu..

6.9 Ohjelman peruuttaminen

Päällä olevan ohjelman voi peruuttaa milloin vain:

1. Käännä ohjelmavalitsin ”STOP” -asentoon.
2. Kone pysäyttää pesutoiminnon ja ohjelma peruutetaan.
3. Käännä ohjelmavalitsin mihin tahansa muuhun pesuohjelmaan tyhjentääksesi pesukoneen.
4. Kone suorittaa veden tyhjennystoiminnon ja peruuttaa ohjelman.
5. Voit nyt valita ja käynnistää uuden pesuohjelman.

6.10 Ohjelman päättyminen

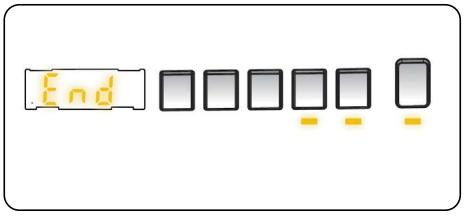

Kone pysähtyy itsestään heti kun valitsemasi ohjelma päättyy.

- Elektroniselle näytölle tulee viesti “” (END)
- Voit avata koneen luukun ja ottaa pyykin pois.
- Jätä koneen luukku auki, jotta koneen sisäosa voi kuivua.
- Käännä ohjelmavalitsin STOP-asentoon.
- Irrota pyykinpesukone pistorasiasta.
- Sulje vesihana.

1. Kuivaustoiminnon valinta:

OHJELMA	VALITTAVISSA	KUIVAUSPROFIILI	OLETUS-ASETUS	MAHDOLLISET VALINNAT		
ECO 40-60	KYLLÄ	Puuvilla, kuivaus	–	Valinta 1	Valinta 2	Valinta 3
Puuvilla	KYLLÄ	Puuvilla, kuivaus	–	Valinta 1	Valinta 2	Valinta 3
Puuvilla 20 °C	KYLLÄ	Puuvilla, kuivaus	–	Valinta 1	Valinta 2	–
Synteettiset	KYLLÄ	Arat tekstiilit kuivaus	–	Valinta 1	Valinta 2	Valinta 3
Villa ja silkki	EI	–	–	–	–	–
Peitot	EI	–	–	–	–	–
Huuhtelu	KYLLÄ	Puuvilla, kuivaus	–	Valinta 1	Valinta 2	Valinta 3
Allergiaystävällinen	KYLLÄ	Puuvilla, kuivaus	–	Valinta 1	Valinta 2	–
Linkous/tyhjennys	KYLLÄ	Puuvilla, kuivaus	–	Valinta 1	Valinta 2	Valinta 3
Pika 15’	KYLLÄ	Puuvilla, kuivaus	–	Valinta 1	–	–
Pika 60’ 60°C	KYLLÄ	Puuvilla, kuivaus	–	Valinta 1	Valinta 2	–
Arat tekstiilit kuivaus	KYLLÄ	Arat tekstiilit kuivaus	Valinta 2	Valinta 1	Valinta 2	Valinta 3
Puuvilla, kuivaus	KYLLÄ	Puuvilla, kuivaus	Valinta 2	Valinta 1	Valinta 2	Valinta 3
Pikapesu & kuivaus	EI	Puuvilla, kuivaus	Valinta 1	–	–	–
Puuvillaohjelma & kuivaus	KYLLÄ	Puuvilla, kuivaus	Valinta 2	Valinta 1	Valinta 2	Valinta 3
KYLLÄ: Valittavissa EI: Ei valittavissa						

Valittavissa olevat kuivausajat				
ECO 40-60	30	60	90	120
Puuvilla	30	60	90	120
Puuvilla 20 °C	30	60	90	120
Synteettiset	30	60	90	120
Villa ja silkki	–	–	–	–
Peitot	–	–	–	–
Huuhtelu	30	60	90	120
Allergiaystävällinen	30	60	90	120
Linkous/tyhjennys	30	60	90	120
Pika 15’	30	60	90	120
Pika 60’ 60°C	30	60	90	120
Arat tekstiilit kuivaus	30	60	90	120
Puuvilla, kuivaus	30	60	90	120
Pikapesu & kuivaus	–	–	–	–
Puuvillaohjelma & kuivaus	30	60	90	120

7. OHJELMATAULUKKO

Ohjelma	ECO 40-60	Puuvilla	Puuvilla 20°C
Valittavissa olevat pesulämpötilat (°C)	40°*, 60°	60°*, 90°, 80°, 70°, 60°, 40°	20°*, (Kylmäpesu)
Pesun/kuivauksen maksimikapasiteetti (kg)	7 / 5	7 / 5	3.5 / 3.5
Valittavissa oleva linkousnopeus (kierr./min)	“- - -” (Ei linkousta), 400, 600, 800, 1000, 1200, 1400*	“- - -” (Ei linkousta), 400, 600, 800, 1000, 1200, 1400*	“- - -” (Ei linkousta), 400, 600, 800, 1000, 1200, 1400*
Pyykin tyyppi / kuvaukset	Lämpöä kestävät puuvilla- ja pellavatekstiilit (alusvaatteet, lakanat, pöytäliinat ja pyyhkeet) (maks. 3,5 kg)	Puuvilla- ja pellavatekstiilit (alusvaatteet, lakanat, pöytäliinat, pyyhkeet) (maks. 3,5 kg)	Vähän likaiset puuvilla- ja pellavatekstiilit (lakanat, pöytäliinat, pyyhkeet) (maks. 2,0 kg)
Valittavissa olevat lisätoiminnot	“- - -” (Ei linkousta),	“- -C”(Kylmäpesu), “- - -” (Ei linkousta),	“- -C”(Kylmäpesu), “- - -” (Ei linkousta),
Valittavissa olevat kuivaustoiminnot **	,	,	,
Ohjelman kesto (min)	208	205	103

Ohjelma	Synteettiset	Villa ja silkki	Peitot
Valittavissa olevat pesulämpötilat (°C)	40°*, 30°, (Kylmäpesu),	30°*, (Kylmäpesu)	40°*, 30°, (Kylmäpesu)
Pesun/kuivauksen maksimikapasiteetti (kg)	2.5 / 2.5	2,5	–
Valittavissa oleva linkousnopeus (kierr./min)	“- - -” (Ei linkousta), 400, 600, 800, 1000, 1200*	“- - -” (Ei linkousta), 400, 600, 800*	“- - -” (Ei linkousta), 400, 600, 800*
Pyykin tyyppi / kuvaukset	Synteettiset sekä keinokuitusekoitetekstiilit (synteettisiä kuituja sisältävät paidat, puserot, sukat jne.)	Villatekstiilit ja villaa sisältävät sekoitetekstiilit, joissa on konepesumerkintä.	Konepesun kestäviksi merkittyjen kuitupeittojen pesemiseen (maks. 2,5 kg)
Valittavissa olevat lisätoiminnot	“- -C”(Kylmäpesu), “- - -” (Ei linkousta),	“- -C”(Kylmäpesu), “- - -” (Ei linkousta),	“- -C”(Kylmäpesu), “- - -” (Ei linkousta),
Valittavissa olevat kuivaustoiminnot **	,	–	–
Ohjelman kesto (min)	110	43	99

⚠**HUOM:** OHJELMAN KESTO VOI VAIHDELLA PYYKIN MÄÄRÄN, HANAVEDEN, YMPÄRISTÖN LÄMPÖTILAN JA VALITTUJEN LISÄTOIMINTOJEN MUKAAN.

(*) Ohjelman oletusarvoiset tehdasasetukset.

(**) Kun halutaan valita useita lisätoimintoja, kaikki lisätoiminnot eivät välttämättä ole yhteensopivia keskenään.

Älä kuivaa pyyhkeitä, puuvilla- ja pellavatekstiilejä sekä synteettisiä ja keinokuitusekoitetekstiilejä samaan aikaan. Valitse vaatteille aina sopivin kuivausohjelma.

Ohjelma	Huuhtelu	Allergiaystävällinen	Linkous/tyhjennys
Valittavissa olevat pesulämpötilat (°C)	(Kylmäpesu)*	60°*, 50°, 40°, 30° (Kylmäpesu)	(Kylmäpesu)*
Pesun/kuivauksen maksimikapasiteetti (kg)	7.0 / 5.0	3,5/3,5	7.0 / 5.0
Valittavissa oleva linkousnopeus (kierr./min)	"- - -" (Ei linkousta), 400, 600, 800, 1000, 1200, 1400*	"- - -" (Ei linkousta), 400, 600, 800*	"- - -" (Ei linkousta), 400, 600, 800, 1000, 1200, 1400*
Pyykin tyyppi / kuvaukset	Tätä ohjelmaa voidaan käyttää lisähuuhteluun pesun jälkeen.	Vauvanvaatteet	Tätä ohjelmaa on mahdollista käyttää kaikentyyppisen pyykin kanssa, kun pesujakson jälkeen halutaan ylimääräinen linkousvaihe./ Tyhjennysohjelmalla voit poistaa koneen sisään kertyneen veden (pyykin lisääminen tai poistaminen). Jos haluat käyttää tyhjennysohjelmaa, käännä ohjelmanvalitsin Linkous/tyhjennys-ohjelman kohdalle. Valitse "Ei linkousta" lisätoimintonäppäimellä, niin ohjelma käynnistyy.
Valittavissa olevat lisätoiminnot	"- -C"(Kylmäpesu)*, "- - -" (Ei linkousta),	"- -C"(Kylmäpesu), "- - -" (Ei linkousta),	"- -C"(Kylmäpesu)*, "- - -" (Ei linkousta),
Valittavissa olevat kuivaustoiminnot **	,	,	,
Ohjelman kesto (min)	30	201	24

Ohjelma	Pika 15'	Pika 60' 60°C	Arat tekstiilit kuivaus
Valittavissa olevat pesulämpötilat (°C)	30°*, (Kylmäpesu)	60°*, 50°, 40°, 30°, (CKylmäpesu)	-
Pesun/kuivauksen maksimikapasiteetti (kg)	2,0/2,0	3,5/3,5	3,5
Valittavissa oleva linkousnopeus (kierr./min)	"- - -" (Ei linkousta), 400, 600, 800*	"- - -" (Ei linkousta), 400, 600, 800, 1000, 1200, 1400*	–
Pyykin tyyppi / kuvaukset	Vähemmän likaisen puuvilla-, kirjo- ja pellavapyykin pesemiseen vain 15 minuutissa. Huomaa: Koska tämän ohjelman pesuaika on lyhyt, siinä tarvitaan vähemmän pesuainetta kuin muissa ohjelmissa. Ohjelman kesto kasvaa, jos kone havaitsee epätasaisen täytön.	Likainen puuvilla- ja pellavakirjopyykki. (Korkeintaan 2 kg:n täyttömäärällä pesuaika on 30 min)	Rumpukuivauksen kestäväksi merkitty puuvillapyykki.
Valittavissa olevat lisätoiminnot	"- -C"(Kylmäpesu), "- - -" (Ei linkousta),	"- -C"(Kylmäpesu), "- - -" (Ei linkousta),	
Valittavissa olevat kuivaustoiminnot **	,	,	,
Ohjelman kesto (min)	15	60	60

Ohjelma	Puuvilla, kuivaus	Pikapesu & kuivaus	Puuvillaohjelma & kuivaus
Valittavissa olevat pesulämpötilat (°C)	-	30°*, (Kylmäpesu)	40°*, 90°, 80°, 70°, 60°, 50°, 40°, 30°, (Kylmäpesu)
Pesun/kuivauksen maksimikapasiteetti (kg)	5,0	0,5 kg (3 paitaa)	5,0
Valittavissa oleva linkousnopeus (kierr./min)	–	800*	1 400*
Pyykin tyyppi / kuvaukset	Rumpukuivauksen kestäväksi merkitty puuvillapyykki.	Rumpukuivauksen kestäväksi merkitty puuvilla- ja pellavakirjopyykki. Huomaa: Kone määrittää ohjelman keston automaattisesti koneen täyttömäärän mukaan.	Puuvilla- ja pellavatekstiilit (alusvaatteet, lakanat, pöytäliinat, pyyhkeet) (maks. 2,5 kg)
Valittavissa olevat lisätoiminnot		“- -C”(Kylmäpesu),	“- -C”(Kylmäpesu),
Valittavissa olevat kuivaustoiminnot **	,	–	,
Ohjelman kesto (min)	100	33	265

HUOM: OHJELMAN KESTO VOI VAIHDELLA PYYKIN MÄÄRÄN, HANAVEDEN, YMPÄRISTÖN LÄMPÖTILAN JA VALITTUJEN LISÄTOIMINTOJEN MUKAAN.

(*) Ohjelman oletusarvoiset tehdasasetukset.

(**) Kun halutaan valita useita lisätoimintoja, kaikki lisätoiminnot eivät välttämättä ole yhteensopivia keskenään.

Älä kuivaa pyyhkeitä, puuvilla- ja pellavatekstiilejä sekä synteettisiä ja keinokuitusekoitetekstiilejä samaan aikaan. Valitse vaatteille aina sopivin kuivausohjelma.

Eco 40-60-ohjelma pystyy puhdistamaan normaalisti likaantuneet puuvillapyykit, jotka on ilmoitettu pestäviksi 40 °C:ssa tai 60 °C:ssa, yhdessä syklissä, ja että tätä ohjelmaa käytetään arvioimaan EU:n ekologista suunnittelua koskevan lainsäädännön noudattamista.

Pesu- ja kuivausjakso pystyy puhdistamaan normaalisti likaantuneet puuvillapyykit, jotka on ilmoitettu pestäviksi 40 °C:ssa tai 60 °C:ssa, yhdessä syklissä, ja kuivata ne siten, että niitä voidaan heti säilyttää kaapissa, ja että tätä ohjelmaa käytetään arvioimaan EU:n ekologista suunnittelua koskevan lainsäädännön noudattamista.

- Kotitalouksien pesukone-kuivausrummut; pesu- ja kuivausjakso pystyy puhdistamaan normaalisti likaantuneet puuvillapyykit, jotka on ilmoitettu pestäviksi 40 °C:ssa tai 60 °C:ssa, yhdessä syklissä, ja kuivata ne siten, että niitä voidaan heti säilyttää kaapissa, ja että tätä ohjelmaa käytetään arvioimaan EU:n ekologista suunnittelua koskevan lainsäädännön noudattamista.
- Energiankulutuksen kannalta tehokkaimmat ohjelmat ovat yleensä ne, jotka toimivat alhaisemmissa lämpötiloissa ja pidemmällä kestolla.
- Kotitalouksien pesu-kuivaimen käyttäminen valmistajan vastaaviin ohjelmiin ja osoittamaan kapasiteettiin edistää energian ja veden säästöä.
- Ohjelman kesto, energiankulutus ja vedenkulutusarvot voivat vaihdella pyykin painon ja tyypin, valittujen lisätoimintojen, vesijohtoveden ja ympäristön lämpötilan mukaan.
- Pesuohjelmissa on suositeltavaa käyttää nestemäistä pesuainetta matalassa lämpötilassa. Pesuaineen määrä voi vaihdella pyykin määrän ja pyykin likaisuuden mukaan. Noudata pesuainevalmistajien suosituksia pesuainemääristä.
- Linkousnopeus vaikuttaa meluun ja jäljellä jäävään kosteuteen. Mitä suurempi linkousnopeus linkousvaiheessa, sitä korkeampi melu ja pienempi jäljellä oleva kosteuspitoisuus.
- Voit käyttää tuotetietokantaa, johon mallitiedot on tallennettu, lukemalla QR-koodin energiamerkinnästä.

Ohjelman nimi	Nimelliskapasiteetti kg	Energiankulutus kWh/jakso			Ohjelman kesto Tuntia: Minuuttia			Vedenkulutus Litraa/jakso			Maks. lämpötila °C			Jäännöskosteus % 1400 rpm		
		Nimelliskapasiteetti	1/2 kuorma	1/4 kuorma	Nimelliskapasiteetti	1/2 kuorma	1/4 kuorma	Nimelliskapasiteetti	1/2 kuorma	1/4 kuorma	Nimelliskapasiteetti	1/2 kuorma	1/4 kuorma	Nimelliskapasiteetti	1/2 kuorma	1/4 kuorma
Puuvilla 90	7	2,37			03:10			85			81			53%		
Puuvilla 60	7	1,23			03:25			49			50			53%		
Eco 40-60	7	0,91	0,65	0,40	03:28	02:42	02:42	47	40	40	42	39	27	53%	53%	53%
Synteettiset	2,5	0,70			01:50			61			42			53%		
Pika 60	3,5	0,82			01:00			34			58			53%		
Puuvilla 20	3,5	0,21			01:43			45			20			53%		
Pesu & kuivaus	5	4,039	2,057		06:30	04:30		90	65		38	27		53%		

7.1 Tärkeää tietoa

- Käytä vain pesuaineita, huuhteluaineita ja muita lisäaineita, jotka sopivat automaattisiin pesukoneisiin. Vaahtoa on esiintynyt liikaa ja automaattinen vaahdonvaimennusjärjestelmä on aktivoitunut pesuaineen liiallisen käytön vuoksi.
- Suosittelemme pesukoneen säännöllistä puhdistamista joka toinen kuukausi. Käytä säännöllistä puhdistusta varten Drum Clean -ohjelmaa. Jos koneessasi ei ole Drum Clean -ohjelmaa, käytä Puuvilla 90 -ohjelmaa. Käytä tarvittaessa vain pesukoneille valmistettuja kalkinpoistoaineita.
- Älä koskaan yritä pakottaa pesukoneen luukkua auki koneen ollessa käynnissä. Voit avata koneen luukun kahden minuutin kuluttua pesun päättymisestä. *
- Älä koskaan yritä pakottaa pesukoneen luukkua auki koneen ollessa käynnissä. Luukku avautuu heti pesujakson päättymisen jälkeen. *
- Valtuutetun huoltoedustajan tulee aina suorittaa asennus- ja korjaustoimenpiteet mahdollisten riskien välttämiseksi. Valmistaja ei ole vastuussa vahingoista, jotka voivat aiheutua luvattomien henkilöiden suorittamista toimenpiteistä.

(*) Kokoonpano voi vaihdella ostetun mallin mukaan.

8. PUHDISTAMINEN JA HUOLTO

8.1 Varoitus

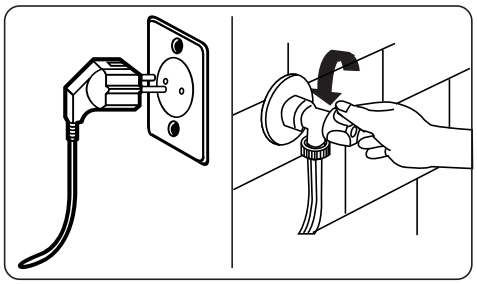

Katkaise verkkovirta ja irrota pistoke pistorasiasta ennen koneen huoltoa tai puhdistusta.

Sulje hana ennen koneen huollon ja puhdistuksen aloittamista.

⚠**HUOMIO:** Älä käytä pesukoneen puhdistamiseen liuottimia, hankaavia puhdistusaineita, lasinpesuaineita tai yleispuhdistusaineita. Niiden sisältämät kemikaalit voivat vahingoittaa muovipintoja ja muita komponentteja.

8.2 Vedenottosuodattimet

Vedenottosuodattimet estävät lian ja vierasesineiden kulkeutumisen koneen sisään. Suosittelemme, että nämä suodattimet puhdistetaan, jos koneen vedenotto ei riitä, vaikka vesi on kytketty ja vesihana on auki. Suosittelemme että vedenottosuodattimet puhdistetaan kahden kuukauden välein.

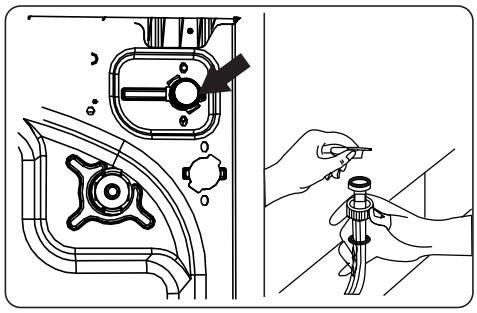

- Irrota vedenottoletku tai -letkut pesukoneesta.
- Irrota vedenottosuodatin vedenottoventtiilistä vetämällä suodattimen muovitankoa varovasti kärkipihdeillä.
- Toinen vedenottosuodatin sijaitsee vedenottoletkun vesihanan puoleisessa päässä. Irrota toinen vedenottosuodatin vetämällä suodattimen muovitankoa varovasti kärkipihdeillä.
- Puhdista suodatin huolellisesti pehmeällä harjalla ja saippuavedellä ja huuhtele se perusteellisesti. Työnnä suodatin varovasti takaisin paikalleen.

⚠**HUOMIO:** Vedenottoventtiilin suodattimet voivat vedenlaadun vuoksi tai tarvittavan huollon laiminlyönnin seurauksena tukkeutua ja hajota. Tämä voi aiheuttaa vesivuodon. Takuu ei kata tällaisia hajoamisia.

8.3 Pumpun suodatin

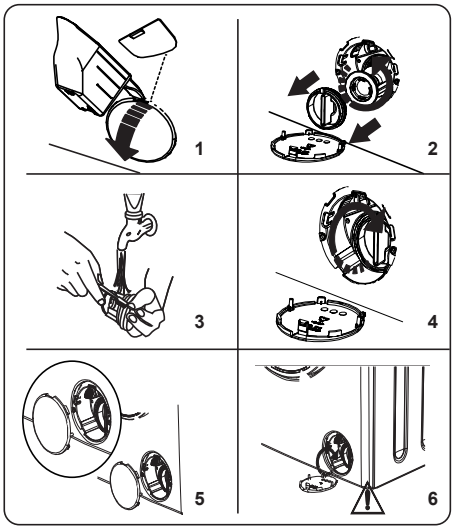

Pesukoneen pumpun suodatinjärjestelmä pidentää pumpun käyttöikää estämällä nukkaa kulkeutumasta koneeseen. Suosittelemme, että pumpun suodatin puhdistetaan kahden kuukauden välein.

Pumpun suodatin sijaitsee koneen etuosan oikeassa alakulmassa kannen takana.

Pumpun suodattimen puhdistaminen:

6. Voit käyttää pumpun kannen avaamiseen koneen mukana toimitettua jauhemaisen pesuaineen lusikkaa (*) tai nestemäisen pesuaineen asteikkolevyä.

7. Työnnä pesuainelusikan tai asteikkolevyn pää kannessa olevaan aukkoon ja paina kevyesti taaksepäin. Kansi aukeaa.

- Ennen kuin avaat suodattimen kannen, aseta suodattimen kannen alle astia, johon koneen sisään jäänyt vesi pääsee valumaan.
- Avaa suodatin kiertämällä sitä vastapäivään ja vedä se sitten irti. Anna veden valua pois.

HUOMAA: Voit joutua tyhjentämään vedenkeruuastian muutaman kerran riippuen siitä, paljonko vettä koneen sisään on jäänyt.

8. Poista mahdolliset vierasesineet suodattimesta pehmeällä harjalla.

9. Aseta puhdistettu suodatin takaisin paikalleen ja kiristä se kiertämällä myötäpäivään.

10. Kun suljet pumpun kantta, kohdista kannen sisäpuolella olevat kiinnikkeet etupaneelin puolella oleviin reikiin.

11. Sulje suodattimen kansi.

VAROITUS: Pumpussa oleva vesi voi olla kuumaa. Odota, että se jäähtyy, ennen kuin aloitat huollon tai puhdistuksen.

(*) Kokoonpano voi vaihdella ostetun mallin mukaan.

8.4 Pesuainelokero

Pesuainelokeroon voi kertyä ajan myötä pesuainejäämiä. Suosittelemme pesuainelokeron irrottamista ja jäämien poistamista kahden kuukauden välein.

Pesuainelokeron irrottaminen:

- Vedä lokero täysin ulos.

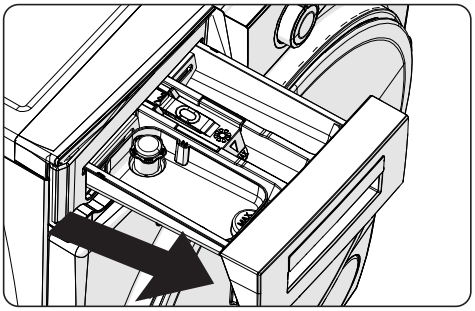

- Paina pesuainelokeron sisällä olevaa kohtaa oheisen kuvan mukaisesti ja vedä pesuainelokero irti

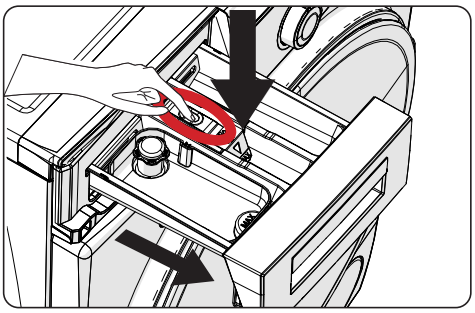

- Irrota pesuainelokero ja pura huuhtelun esto. Poista mahdolliset

huuhteluainejäämät huolellisesti. Asenna huuhtelun esto takaisin puhdistamisen jälkeen ja tarkista, että se on hyvin paikallaan.

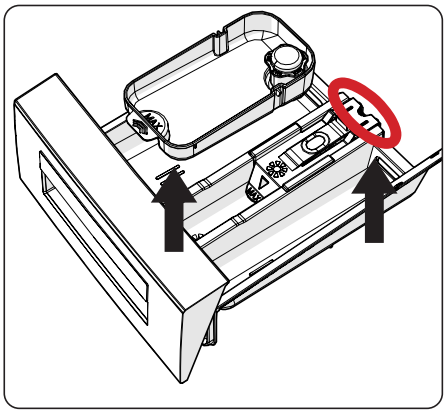

- Huuhtele runsaalla vedellä ja käytä harjaa apuna.
- Poista pesuainelokeron aukossa olevat jäämät ja varo, etteivät ne putoa koneen sisälle.
- Kuivaa pesuainelokero pyyhkeellä tai kuivalla kankaalla ja asenna se takaisin paikalleen.

⚠ **Älä pese pesuainelokeroa astianpesukoneessa.**

Nestemäisen pesuaineen annostelija(*)

Kun nestemäisen pesuaineen annostelija on tarpeen puhdistaa tai huoltaa, irrota se oheisen kuvan mukaisesti ja poista pesuainejäämät huolellisesti. Asenna annostelija takaisin paikalleen. Varmista, ettei imuputkeen jää jäämiä.

(*) Kokoonpano voi vaihdella ostetun mallin mukaan.

9. Runko/rumpu

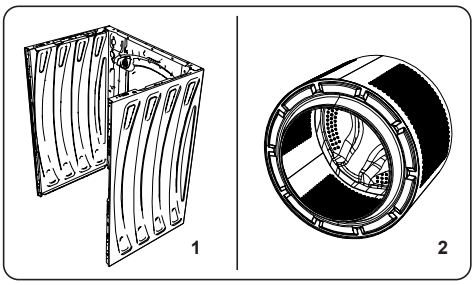

1. Runko

Käytä mietoa, hankaamatonta puhdistusainetta tai saippuavettä ulkopinnan puhdistukseen. Pyyhi kuivaksi pehmeällä kankaalla.

2. Rumpu

Älä päästä metalliesineitä, kuten neuloja, paperiliittimiä, kolikoita jne. koneen sisään. Nämä esineet aiheuttavat ruostetahroja rummun pintaan. Puhdista ruostetahrat käyttämällä klooritonta puhdistusainetta ja seuraa puhdistusaineen valmistajan antamia ohjeita. Älä koskaan käytä teräsvillaa tai muita samankaltaisia kovia välineitä ruostetahrojen puhdistamiseen.

10. VIANMÄÄRITYS

Koneen korjaaminen tulee antaa valtuutetun huoltoliikkeen tehtäväksi. Jos kone tarvitsee korjausta tai et saa ongelmaa ratkaistua noudattamalla alla olevia ohjeita, toimi seuraavasti:

- Irrota pesukone pistorasiasta.
- Sulje vesihana.

VIKA	MAHDOLLINEN SYY	VIANMÄÄRITYS
Pesukone ei käynnisty.	Konetta ei ole liitetty verkkovirtaan.	Liitä laite verkkovirtaan.
	Sulakkeet ovat vialliset.	Vaihda sulakkeet.
	Ei verkkovirtaa.	Tarkista syöttövirta.
	Käynnistä/Tauko-painiketta ei ole painettu.	Paina Käynnistä/Pysäytä-painiketta.
	Ohjelmavalitsimen seis-asento.	Käännä ohjelmavalitsin haluttuun asentoon.
	Koneen luukkua ei ole suljettu kunnolla.	Sulje koneen täyttöluukku.
Pesukone ei ota vettä.	Vesihana on käännetty kiinni.	Avaa vesihana.
	Vedenottoletku voi olla mutkalla.	Tarkista veden tuloletku ja suorista se.
	Veden tuloletku on tukossa.	Puhdista veden tuloletkun suodattimet. (*)
	Vedenottosuodatin on tukkeutunut.	Puhdista vedenottosuodattimet. (*)
	Koneen luukkua ei ole suljettu kunnolla.	Sulje koneen täyttöluukku.
Pesukone ei tyhjennä vettä.	Veden poistoletku on tukossa tai mutkalla.	Tarkista poistoletku ja puhdista tai suorista se.
	Pumpun suodatin on tukossa.	Puhdista pumpun suodatin. (*)
	Pyykki on täytetty rumpuun liian tiiviisti.	Levitä pyykki tasaisesti pesukoneeseen.
Kone tärisee.	Koneen jalkoja ei ole säädetty.	Säädä jalkoja. (**)
	Kuljetuspultteja ei ole irrotettu.	Irrota kuljetuspultit koneesta. (**)
	Rummun täyttömäärä on pieni.	Tämä ei estä koneen käyttöä.
	Kone on liian täynnä pyykkiä tai pyykki on jakautunut epätasaisesti.	Älä ylitäytä konetta. Levitä pyykki tasaisesti koneeseen.
	Kone on asetettu kovaa pintaa vasten.	Älä asenna pesukonetta kovaa pintaa vasten.
Pesuainelokeroon muodostuu liikaa vaahtoa.	Pesuainetta on käytetty liikaa.	Paina Käynnistä/Pysäytä-painiketta. Jos haluat estää vaahtoamisen, sekoita yksi ruokalusikallinen huuhteluainetta 1/2 litraan vettä ja kaada seos pesuainelokeroon. Paina Käynnistä/Pysäytä-painiketta 5–10 minuutin kuluttua.
	Käytetty pesuaine on vääränlaista.	Käytä vain automaattipesukonekäyttöön tarkoitettuja pesuaineita.
Pesutulos on huono.	Pyykki on liian likaista valitulle pesuohjelmalle.	Valitse sopivin pesuohjelma ohjelmataulukoiden avulla.
	Pesuainetta on käytetty liian vähän.	Annostele pesuainetta pakkauksessa mainitun ohjeen mukaan.
	Koneessa on liikaa pyykkiä.	Tarkista, ettei valitun ohjelman enimmäistäyttömäärä ole ylittynyt.

VIKA	MAHDOLLINEN SYY	VIANMÄÄRITYS
Pesutulos on huono.	Vesi on kovaa.	Kasvata pesuaineen annostusta valmistajan ohjeen mukaan.
	Pyykki on täytetty rumpuun liian tiiviisti.	Levitä pyykki tasaisesti koneeseen.
Kone poistaa ottamansa veden suoraan.	Poistovesiletkun pää on liian alhaalla koneeseen nähden.	Tarkista, että poistovesiletkun pää on sopivalla korkeudella. (**) .
Vettä ei näy rummussa pesun aikana.	Koneessa ei ole vikaa. Vesi sijaitsee rummun näkymättömässä osassa.	. . . . .
Pyykissä on pesuainejäämiä.	Joidenkin pesuaineiden liukenemattomat hiukkaset voivat muodostaa pyykkiin valkoisia pilkkuja.	Tee lisähuuhtelu tai puhdista kuivunut pyykki harjalla.
Pyykissä näkyy harmaita pilkkuja.	Pyykki sisältää käsittelemätöntä öljyä, voidetta tai rasvaa.	Seuraavalla pesukerralla annostele pesuainetta pakkauksessa mainitun ohjeen mukaan.
Linkous tapahtuu odotettua myöhemmin tai ei ollenkaan.	Koneessa ei ole vikaa. Elektroninen epätasaisen kuorman ohjausjärjestelmä on aktivoitunut.	Epätasaisen kuorman ohjausjärjestelmä yrittää levittää pyykit tasaisesti. Linkous alkaa, kun pyykit on levitetty tasaisesti. Seuraavalla pesukerralla täytä kone tasaisesti.
Pyykit ovat kosteita kuivauksen päätteeksi.	Sopivaa kuivausohjelmaa ei ole valittu. Koneen enimmäistäyttökapasiteetti voi olla ylitetty.	Valitse pyykille sopiva kuivausohjelma (katso sivun 21 ohjelmataulukko).

(*) Katso koneen huoltoa ja puhdistamista koskeva luku.
(**) Katso tarkemmin koneen asennusta koskevasta luvusta.

11. AUTOMAATTISET VIKAVAROITUKSET JA TOIMENPITEET

Pesukone on varustettu sisäänrakennetulla viantunnistusjärjestelmällä, joka näyttää ilmoituksia vilkkuvien merkkivalojen yhdistelmillä. Yleisimmät vikakoodit on kuvattu alla.

VIKAKOODI	MAHDOLLINEN VIKA	RATKAISU
E01	Koneen täyttöluukkua ei ole suljettu kunnolla.	Sulje luukku oikein, kunnes se naksahtaa kiinni. Jos vika ei korjaannu, sammuta kone, irrota se verkkovirrasta ja ota välittömästi yhteyttä lähimpään valtuutettuun huoltoedustajaan.
E02	Vedenpaine tai koneen sisällä olevan veden pinta on matala.	Tarkista, että hana on kokonaan auki. Vedentulo voi olla katkaistu. Jos ongelma ei häviä, kone pysähtyy hetken kuluttua automaattisesti. Irrota kone verkkovirrasta, käännä vesihana pois päältä ja ota yhteyttä valtuutettuun huoltoedustajaan.
E03	Pumppu on viallinen, pumpun suodatin on tukkeutunut tai pumpun sähköliitäntä on viallinen.	Puhdista pumpun suodatin. Jos ongelma ei häviä, ota yhteyttä lähimpään valtuutettuun huoltoedustajaan. (*)
E04	Koneen sisään on kertynyt liikaa vettä.	Kone tyhjentää veden itsestään. Tyhjennyksen jälkeen sammuta kone ja irrota se verkkovirrasta. Käännä vesihana pois päältä ja ota yhteyttä valtuutettuun huoltoedustajaan.

(*) Katso koneen huoltoa ja puhdistamista koskeva luku.

10 vuotta

Kotitalouksien pesu-kuivaimen varaosien saatavuuden on oltava vähintään 10 vuotta.

KORJAAJAN YHTEYSTIEDOT: www.eico.dk
TOIMITTAJAN VERKKOSIVU : www.eico.fi

Eico A/S Østergade 118 DK-9700 Brønderslev Denmark

TOIMITTAJA TAKUUAIKA:
Tanska: 2 vuotta
Norja: 5 vuotta
Ruotsi: 3 vuotta
Suomi: 2 vuotta
Färsaaret: 2 vuotta
Islanti: 2 vuotta
Grönlanti: 2 vuotta

52513103

vestfrost

EN Washer Dryer / User Manual

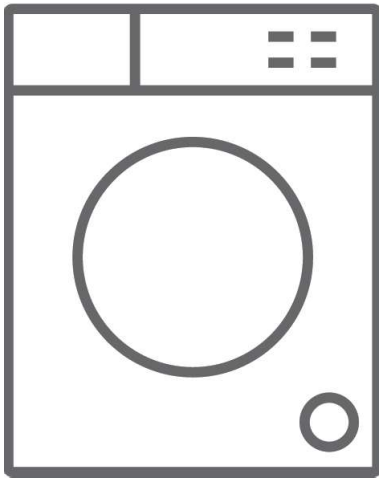

VWMTD 301475

Thank you for choosing this product.

This User Manual contains important safety information and instructions on the operation and maintenance of your appliance.

Please take the time to read this User Manual before using your appliance and keep this book for future reference.

Icon	Type	Meaning
	WARNING	Serious injury or death risk
	RISK OF ELECTRIC SHOCK	Dangerous voltage risk
	FIRE	Warning; Risk of fire / flammable materials
	CAUTION	Injury or property damage risk
	IMPORTANT / NOTE	Operating the system correctly

CONTENTS

1.SAFETY INSTRUCTIONS 1
1.1 General Safety Warnings 2
1.2 During Use 8
1.3 Packaging and Environment 9
1.4 Savings Information 9
2.TECHNICAL SPECIFICATIONS 10
3.OVERVIEW OF YOUR MACHINE 11
3.1 General Appearance 11
4.INSTALLATION 11
4.1 Removing the Transit Bolts 11
4.2 Adjusting the Feet / Adjusting Adjustable Stays 12
4.3 Electrical Connection 12
4.4 Water Inlet Hose Connection 12
4.5 Water Discharge Connection 13
5.CONTROL PANEL OVERVIEW 13
5.1 Detergent Drawer (*) 14
5.2 Sections 14
5.3 Program Dial 15
5.4 Electronic Display 15
6.USING YOUR WASHING MACHINE 15
6.1 Preparing Your Laundry 15
6.2 Putting Laundry in the Machine 16
6.3 Adding Detergent to the Machine 16
6.4 Operating Your Machine 17
6.5 Selecting a Programme 17
6.6 Half-Load Detection System 17
6.7 Additional Functions 17
6.8 Start/Pause button 21
6.9 Child Lock 21
6.10 Cancelling the Programme 21
6.11 Programme End 21
7.PROGRAMME TABLE 22
7.1 Important Informations 27
8.CLEANING AND MAINTENANCE 28
8.1 Warning 28
8.2 Water Inlet Filters 28
8.3 Pump Filter 29
8.4 Detergent Drawer 29
9.Body / Drum 30
10.TROUBLESHOOTING 31
11.AUTOMATIC FAULT WARNINGS AND WHAT TO DO 32

1. SAFETY INSTRUCTIONS

Operating voltage / frequency	(220-240) V~/50Hz
Total current (A)	10
Water pressure (Mpa)	Maximum 1 Mpa / Minimum 0. 1Mpa
Total power (W)	1850
Maximum washing capacity (dry laundry) (kg)	7
Maximum drying capacity (kg)	5

- Do not install your machine on a carpet or such grounds that would prevent the ventilation of its base.
- The appliance is not intended for use by people (including children) with reduced physical, sensory or mental capabilities, or lack of experience and knowledge unless they have been given supervision or instruction concerning use of the appliance by a person responsible for their safety.
- Children of less than 3 years should be kept away unless continuously supervised.
- Call the nearest authorized service centre for a replacement if the power cord malfunctions.
- Use only the new water inlet hose coming with your machine when making water inlet connections to your machine.Never use old, used or damaged water inlet hoses.
- Children should not play with the appliance.

Cleaning and user maintenance should not be made by children without supervision.

NOTE: For a softcopy of this user manual, please contact the following address: “washingmachine@standardtest.info”. In your e-mail, please provide the model name and serial number (20 digits) which you can find on the appliance door.

To ensure your safety and the safety of others, please read the following safety precautions before using or installing your Washer Dryer.

Your machine is for domestic use only. Using it for commercial purposes will void your warranty.

This manual has been prepared for more than one model therefore your appliance may not have some of the features described within. For this reason, it is important to pay particular attention to any figures whilst reading the operating manual.

1.1 General Safety Warnings

Before setting up your Washer Dryer, remove the four transit bolts and the rubber washers from the rear of the machine.

- Your warranty does not cover damage caused by external factors such as fire, flooding and other sources of damage.
- Retain this user manual for future use and pass it on to the next user.
- The necessary ambient temperature for operation

of your Washer Dryer is 15-25 °C.

- Where the temperature is below 0 °C, hoses may split or the electronic card may not operate correctly.
- Please ensure that garments loaded into your Washer Dryer are free from foreign objects such as nails, needles, lighters and coins.
- Lints must not to be allowed to accumulate around the washer dryer.
- Residue may build up on detergent and softeners exposed to air for a long period of time. Only put softener or detergent in the drawer at the beginning of each wash.
- Unplug your Washer Dryer and switch off the water supply if the Washer Dryer is left unused for a long time. We also recommend that you leave the door open to prevent build up of humidity inside the Washer Dryer.
- Some water may be left in your Washer Dryer as a result of quality checks during production. This will not affect the operation of your Washer Dryer.
- Keep the document bag that was supplied inside your Washer Dryer and contained this user manual out of the reach of children and babies to prevent the risk of suffocation.
- The packaging of the machine could be hazardous to children. Do not allow children to play with the packaging or small parts from the Washer Dryer.
- Only use pre-wash programmes for very dirty laundry.
- Do not exceed the maximum load for the washing or drying programme you have chosen.

- In the event of a fault, unplug your Washer Dryer and switch off the water supply. Do not attempt to repair your Washer Dryer yourself. Repairs should only be undertaken by an approved service agent.
- Never open the detergent drawer while your Washer Dryer is running.
- Never force the door open when your Washer Dryer is running.
- Please follow the manufacturers' instructions on the use of fabric conditioner or any similar products that you intend to use in your Washer Dryer.
- Do not stop your Washer Dryer before the drying phase of a programme has been completed. If you have to do so, quickly remove all of your laundry and immediately spread the items on an appropriate surface to allow them to cool.
- The appliance must not be supplied through an external switching device, such as a timer, or connected to a circuit that is regularly switched on and off by a utility.
- This appliance must not be installed behind a lockable door, a sliding door or a door with a hinge on the opposite side to that of the washer dryer, in such a way that a full opening of the washer dryer door is restricted.
- Install your Washer Dryer in a location that can be ventilated and has constant air circulation.

⚠SAFETY WARNINGS

- You must read these warnings. Ignoring these warnings may put you or others at risk of fatal injuries.

⚠RISK OF BURNS

- Do not touch the door, drain hose or any discharged water while your Washer Dryer in running. The high temperatures involved pose a burn risk.
- Open the door fully after the drying process. Do not touch the door glass. It will reach high temperatures and pose a burn risk.

⚠⚠ELECTROCUTION RISK

Do not connect your Washer Dryer to the mains electricity supply using an extension lead.

- A damaged power cord/plug can cause fire or give you an electric shock. When damaged it must be replaced, this should only be done by qualified personnel.
- Never remove the plug from the socket by pulling the cord. Always hold the plug.
- Never touch the power cord/plug with wet hands as this could cause a short circuit or electric shock.
- Do not touch your Washer Dryer if your hands or feet are wet.
- Call the nearest authorised service company for assistance if the power cord malfunctions.

⚠Explosion Risk

- Thoroughly rinse off any chemicals, such as stain remover, from your garments before beginning a washing and drying programme. Failure to do so may cause a risk of explosion when the drying function is used.

⚠⚠Fire Risk

- Do not keep flammable or explosive liquids near your machine.
- Items that have been soiled with substances such as cooking oil, acetone, alcohol, petrol, kerosene, spot removers, turpentine, waxes and wax removers should be washed in hot water with an extra amount of detergent before being dried in the tumble dryer.
- Do not use a detergent ball/device if you have selected a washing and drying programme as this may cause a fire hazard.
- Do not dry your laundry under the conditions specified below as they present a fire risk:
  - If the laundry is not washed.
  - If oil based stains are not pre-treated before beginning a washing or drying programme.
  - Laundry which has been cleaned with industrial chemicals.
  - Laundry that has a high amount of sponge, foam, rubber or rubber-like parts and accessories.
  - Items such as foam rubber (latex foam), shower caps, waterproof textiles, rubber backed articles and clothes or pillows fitted with foam rubber pads should not be dried in the drying process of the appliance.
  - Stuffed or damaged items (such as pillows or jackets). The rubber sponge presents a fire risk during the drying process.
- Never use products that contain solvents in your machine.

- Please ensure that garments loaded into your Washer Dryer are free from foreign objects such as nails, needles, lighters, matches and coins.

⚠**Fall and Injury Risk**

- Do not climb on your Washer Dryer.
- Make sure hoses and cables do not cause a trip hazard.
- Do not turn your Washer Dryer upside down or on its side.
- Do not lift your Washer Dryer using the door or detergent drawer.
- Make sure hoses and cables do not cause a trip hazard.

⚠**To avoid risk of injury, please take care when moving your Washer Dryer. It is heavy and we recommend that a minimum of two people move your Washer Dryer.**

⚠**Child Safety**

- Do not allow children to play with the machine.
- Do not leave children unattended near the machine. They might lock themselves in the machine.
- The door glass and machine surface can become extremely hot during operation. Do not allow children to touch the machine; it may damage their skin.
- The packaging of the machine could be hazardous to children. Do not allow children to play with the packaging or small parts from the Washer Dryer.
- Poisoning and irritation may occur if detergent or other washing aids are consumed or come into

contact with skin or eyes. Keep cleaning materials out of reach of children.

1.2 During Use

- Do not allow pets near the machine.
- Please ensure that you have removed all of the packaging materials and protective tape from the outside of your Washer Dryer, inside the drum and inside the detergent drawer before using. Check for any external visible damage. Do not install or use your Washer Dryer if it is damaged.
- Your Washer Dryer is for domestic use only and is only intended to wash and dry items which are specified by the manufacturer to be machine washable and dryable on the label and textiles composed of hand washable wool or wool blend fabrics as well as satin, lace, silk and other hand-washable garments. Do not use your Washer Dryer for any purpose not expressly specified in this user guide.
- This appliance can be used by children aged from 8 years and above and by persons with reduced physical, sensory or mental capabilities or lack of experience and knowledge if they have been given supervision or instruction concerning use of the appliance in a safe way and understand the hazards involved. Children shall not play with the appliance. Cleaning and user maintenance shall not be done by children without supervision.
- Installation of your machine must only be carried out by an authorised service agent. Installation by anyone other than an authorised agent will void your warranty.

1.3 Packaging and Environment

DISPOSE OF PACKAGING AND YOUR OLD MACHINE RESPONSIBLY

Removal of packaging materials

Packaging materials protect your machine from any damage that may occur during transportation. Please recycle the packaging materials.

Recycled material reduces raw material consumption and lowers waste production.

1.4 Savings Information

Some important information to get the most efficient use out of your machine:

- The amount of laundry you put in your Washer Dryer should not exceed the maximum amount indicated. Avoid overloading to allow your machine to run more efficiently.
- Not using the pre-wash feature for normal and lightly soiled laundry will save electricity and water consumption.

CE Declaration of conformity

We declare that our products meet the applicable European Directives, Decisions and Regulations and the requirements listed in the standards referenced.

Disposal of your old machine

The symbol on the product or on its packaging indicates that this product may not be treated as household waste. Instead it shall be handed over to the applicable collection point for the recycling of electrical and electronic equipment. By ensuring this product is disposed of correctly, you will help prevent potential negative consequences for the environment and human health, which could otherwise be caused by inappropriate waste handling of this product. For more detailed information about recycling of this product, please contact your local city office, your household waste disposal service or the shop where you purchased the product.

2. TECHNICAL SPECIFICATIONS

Maximum washing capacity (dry laundry) (kg)	7.0
* Maximum drying capacity (kg)	5.0
Spin speed (rpm)	1400
Number of programmes	15
Operation voltage / Frequency (v/hz)	220-240 / 50
Water pressure (mpa)	Maximum: 1 Minimum: 0.1
Dimensions (HxWxD) (mm)	845x597x527
* You should not put dry laundry in your machine for drying.	

3. OVERVIEW OF YOUR MACHINE

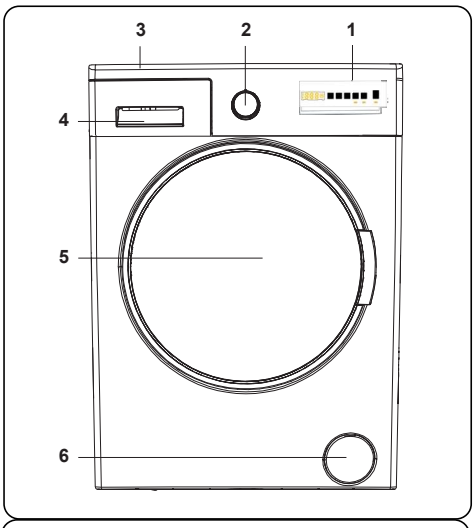

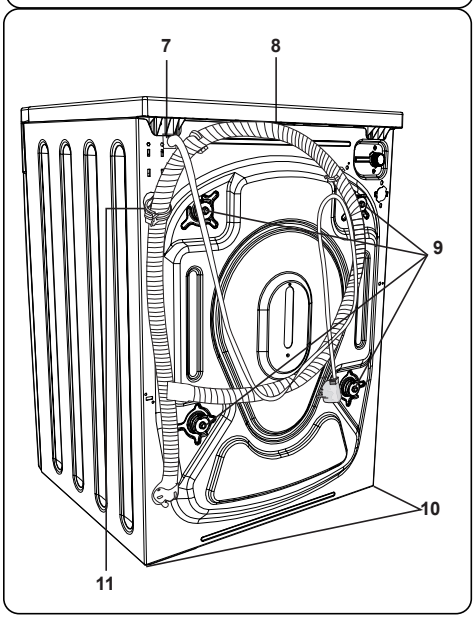

3.1 General Appearance

1. Electronic Display
2. Programme Dial
3. Top plate
4. Detergent Drawer
5. Drum
6. Pump Filter Cover
7. Power Cord
8. Drain Hose
9. Transport Screws
10. Adjustable Feet
11. Plastic Drain Hose Holder: (Do not remove the holder; the operation of the machine will be affected).

4. INSTALLATION

4.1 Removing the Transit Bolts

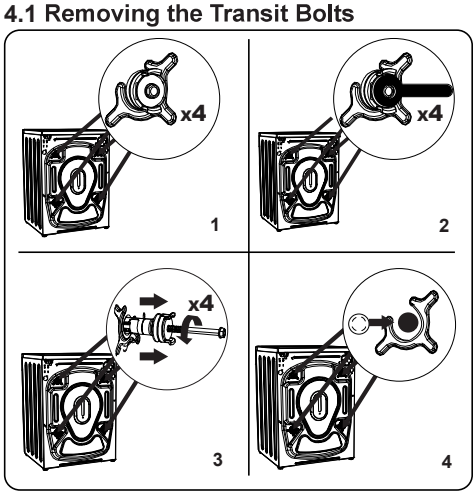

1. Before operating the washing machine, remove the 4 transit bolts and rubber spacers from the rear of the machine. If the bolts are not removed, they may cause heavy vibration, noise and malfunction of the machine and void the warranty.
2. Loosen the transit bolts by turning them anticlockwise with an appropriate spanner.
3. Remove the transit bolts with a straight pull.
4. Fit the plastic blanking caps supplied in the accessories bag into the gaps left by the removal of the transit bolts. The transit bolts should be stored for future use.

NOTE: Remove the transit bolts before using the machine for the first time. Faults occurring due to the machine being operated with transit bolts fitted are out of the scope of the warranty.

4.2 Adjusting the Feet / Adjusting Adjustable Stays

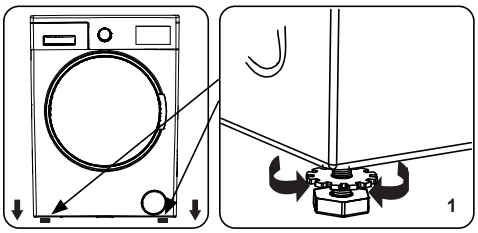

1. Do not install your machine on a surface (such as carpet) that would prevent ventilation at the base.

- To ensure silent and vibration-free operation of your machine, install it on a firm surface.
- You can level your machine using the adjustable feet.
- Loosen the plastic locking nut.

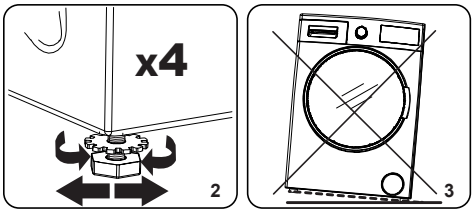

2. To increase the height of the machine, turn the feet clockwise. To decrease the height of the machine, turn the feet anticlockwise.

- Once the machine is level, tighten the locking nuts by turning them clockwise.

3. Never insert cardboard, wood or other similar materials under the machine to level it.

- When cleaning the ground on which the machine is located, take care not to disturb the level of the machine.

4.3 Electrical Connection

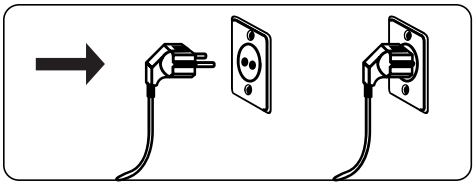

- Your Washing Machine requires a 220-240V, 50 mains supply.
- The mains cord of your washing machine is equipped with an earthed plug. This plug should always be inserted to an earthed socket of 10 amps.
- If you do not have a suitable socket and fuse conforming with this, please ensure the work is carried out by a qualified electrician.
- We do not take responsibility for damage that occurs due to the use of ungrounded equipment.

NOTE: Operating your machine with low voltage will cause the life cycle of your machine to be reduced and its performance to be restricted.

4.4 Water Inlet Hose Connection

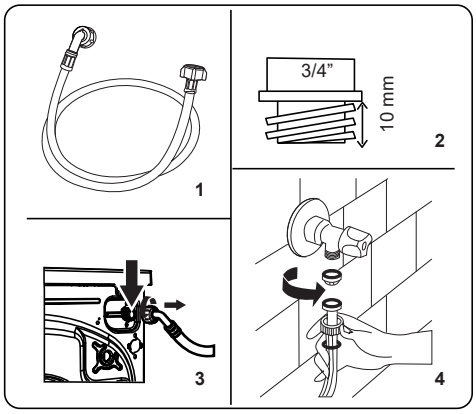

1. Your machine may have either a single water inlet connection (cold) or double water inlet connection (hot and cold) depending on the machine specifications. The white capped hose should be connected to cold water inlet and red capped hose to the hot water inlet (if applicable).

- To prevent water leaks at the joints, either 1 or 2 nuts (depending on your machine's specifications) are supplied in the packaging with the hose. Fit these nuts to the end(s) of the water inlet hose that connect to the water supply.

2. Connect new water inlet hoses to a ¾ ˝, threaded tap.

- Connect the white capped end of the water inlet hose to the white water inlet

valve on the rear side of the machine and the red capped end of the hose to the red water inlet valve (if applicable).

- Hand tighten the connections. If in any doubt, consult a qualified plumber.
- Water flow with pressure of 0. 1-1 Mpa will allow your machine to operate at optimum efficiency (pressure of 0. 1 Mpa means that more than 8 litres of water per minute will flow through a fully opened tap).

3. Once you have made all of the connections, carefully turn the water supply on and check for leaks.
4. Ensure that the new water inlet hoses are not trapped, kinked, twisted, folded or crushed.

- If your machine has a hot water inlet connection, the temperature of the hot water supply should not be higher than 70°C.

NOTE: Your Washing Machine must only be connected to your water supply using the supplied new fill hose. Old hoses must not be reused.

4.5 Water Discharge Connection

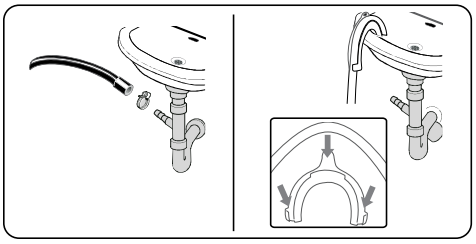

- Connect the water drain hose to a standpipe or to the outlet elbow of a household sink, using additional equipment.
- Never attempt to extend the water drain hose.
- Do not put the water drain hose from your machine into a container, bucket or bathtub.
- Make sure that the water drain hose is not bent, buckled, crushed or extended.
- The water drain hose must be installed at a maximum height of 100 cm from the ground.

5. CONTROL PANEL OVERVIEW

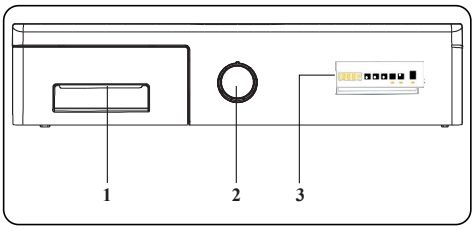

1. **Detergent drawer**
2. **Programme Dial:** Use the programme dial to select the washing / drying programme for your laundry. Turn the programme dial clockwise or anticlockwise to select the required programme. Make sure that the dial is pointing exactly at the selected programme.
3. **Electronic Display**

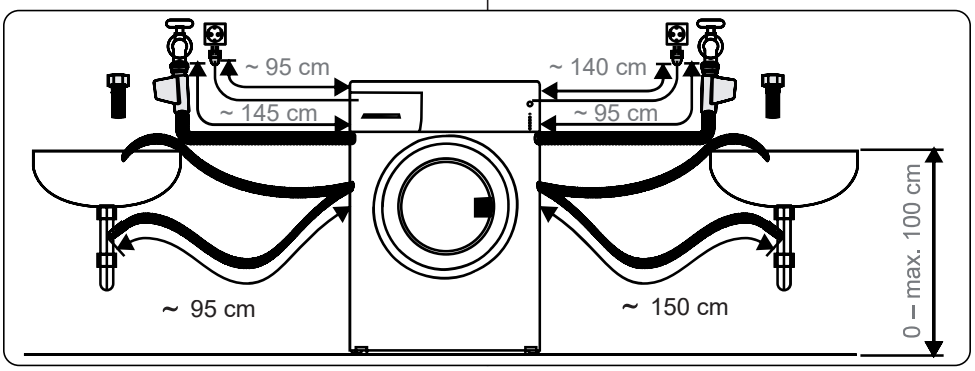

5.1 Detergent Drawer (*)

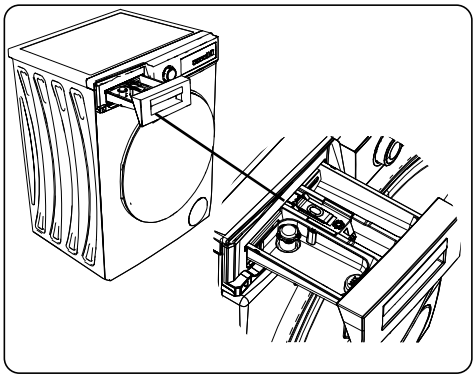

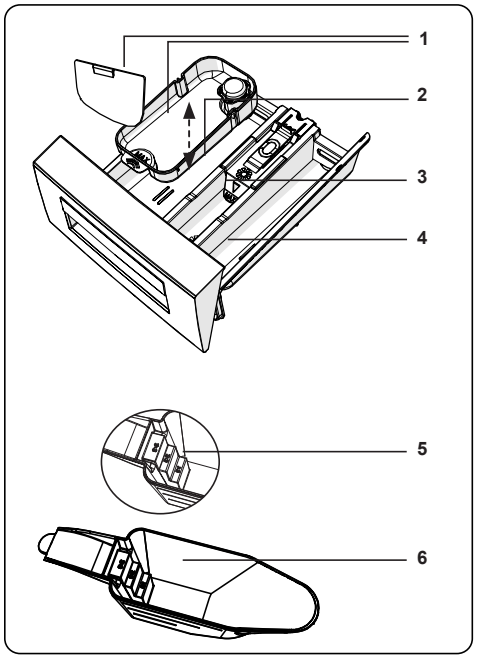

1. Liquid Detergent Attachments (*)
2. Main Wash Detergent Compartment
3. Softener Compartment
4. Pre-Wash Detergent Compartment
5. Powder Detergent Levels (*)
6. Powder Detergent Scoop (*)

(*) Specifications may vary depending on the machine purchased.

5.2 Sections

Main wash detergent compartment:

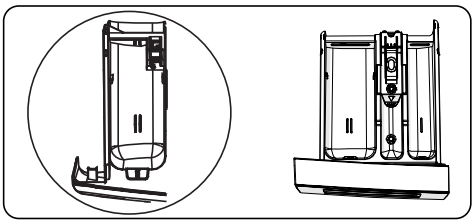

This compartment is for liquid or powder detergents or limescale remover. The fluid detergent level plate will be supplied inside your machine. (*)

Fabric conditioner, starch, detergent compartment:

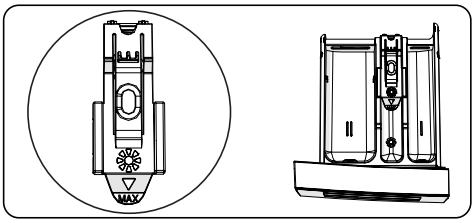

This compartment is for softeners, conditioners or starch. Follow the instructions on the packaging. If softeners leave residue after use, try diluting them or using a liquid softener.

Pre-wash detergent compartment:

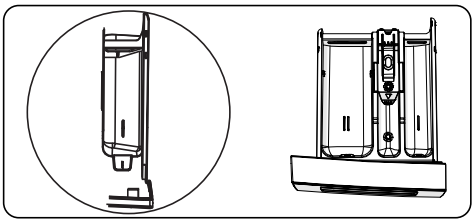

This compartment should be used only when the pre-wash feature is selected. We recommend that the pre-wash feature is used only for very dirty laundry.

(*) Specifications may vary depending on the machine purchased.

5.3 Program Dial

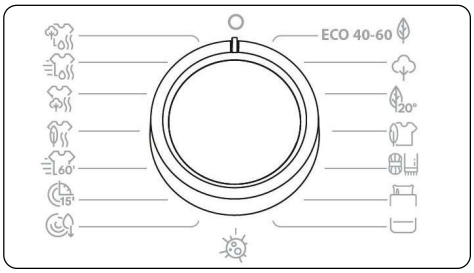

- To select the desired programme, turn the programme dial either clockwise or anti-clockwise until the marker on the programme dial points to the chosen programme.
- Make sure that the programme dial is set exactly to the programme you want.

5.4 Electronic Display

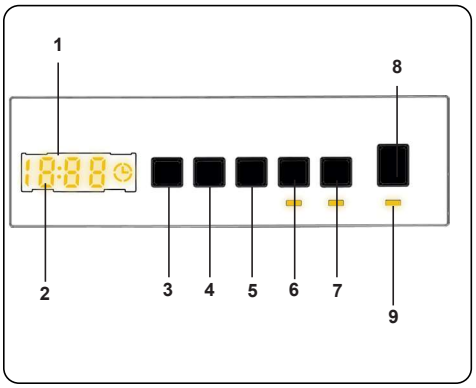

1. Electronic Display
2. Digital Display
3. Water Temperature Adjustment Button
4. RPM Speed Adjustment Button
5. Delayed Start Additional Function
6. Duration Drying selection
7. Drying option selection
8. Start/Pause Button
9. Start/Pause Button Lamp

The display panel shows the washing delay timer (if set), temperature selection, spin speed., any additional functions selected. The display panel shows “End--” when the selected programme is complete. The display panel also indicates if a fault has occurred with your machine.

6. USING YOUR WASHING MACHINE

6.1 Preparing Your Laundry

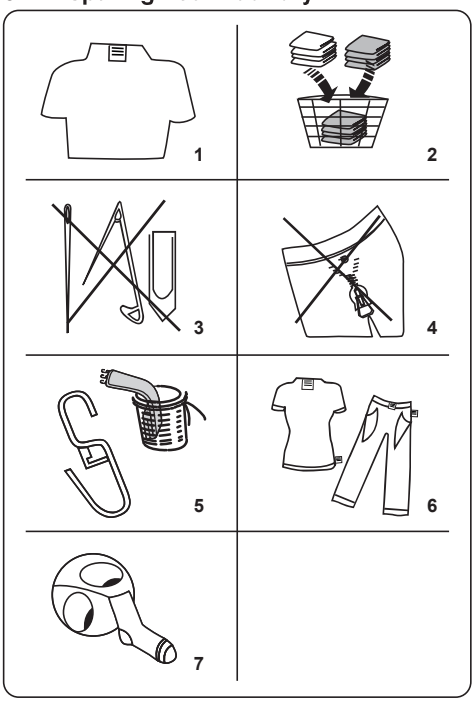

1. Follow the instructions given in the care labels on the clothing.
- Separate your laundry according to type (cotton, synthetic, sensitive, wool etc.), washing temperature (cold, 30°, 40°, 60°, 90°) and the degree of dirtiness (slightly stained, stained, highly stained).
2. Never wash coloured and white laundry together.
- Dark textiles may contain excess dye and should be washed separately several times.
3. Ensure that there are no metallic materials on your laundry or in the pockets; if so, remove them.

⚠**CAUTION:** Any malfunctions which occur due to foreign materials damaging your machine are not covered by the warranty.

4. Close zips and fasten any hooks and eyes.
5. Remove the metallic or plastic hooks of

curtains or place them in a washing net or bag.

6. Reverse textiles such as pants, knitwear, t-shirts and sweat shirts.
7. Wash socks, handkerchiefs and other small items in a washing net.

Can be bleached	Do not bleach	Normal washing
Maximum ironing temperature 150°C	Maximum ironing temperature 200°C	Do not iron
Can be dry cleaned	No dry cleaning	Dry flat
Drip dry	Hang to dry	Do not tumble dry
(F) Dry cleaning in gas oil, pure alcohol and R113 is allowed	(P) Perchloroethylene R11, R13, Petroleum	(A) Perchlorinetyhlene R11, R113, Gas oil

6.2 Putting Laundry in the Machine

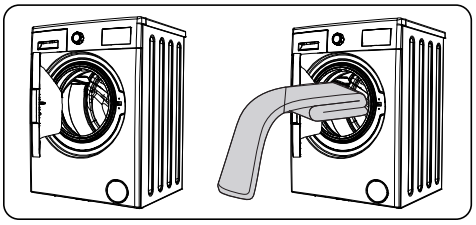

- Open the door of your machine.
- Spread your laundry evenly in the machine.

NOTE: Take care not to exceed the maximum load of the drum as this will give poor wash results and cause creasing. Refer to the washing programme tables for information on load capacities.

The following table shows approximate weights of typical laundry items:

LAUNDRY TYPE	WEIGHT (gr)
Towel	200
Linen	500
Bathrobe	1200
Quilt cover	700
Pillow slip	200
Underwear	100
Tablecloth	250

- Load each item of laundry separately.
- Check that no items of laundry are trapped between the rubber seal and the door.
- Gently push the door until it clicks shut.

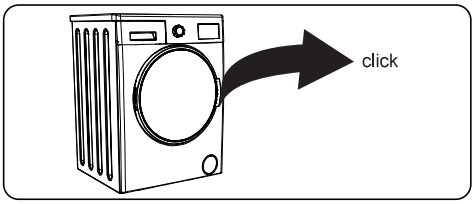

- Make sure the door is fully closed, otherwise the programme will not start.

6.3 Adding Detergent to the Machine

The amount of detergent you will need to put in your machine will depend on the following criteria:

- If your clothes are only slightly soiled, do not pre-wash. Put a small amount of detergent (as specified by the manufacturer) into compartment II of the detergent drawer.
- If your clothes are excessively soiled, select a programme with pre-wash and put ¼ of the detergent to be used into compartment I of the detergent drawer and the rest in compartment II.
- Use detergents produced for automatic washing machines. Follow the manufacturer's instructions on the amount of detergent to use.
- In areas of hard water, more detergent will be required.
- The amount of the detergent required will increase with higher washing loads.

- Put softener in the middle compartment of the detergent drawer. Do not exceed the MAX level.
- Thick softeners may cause clogging of the drawer and should be diluted.
- It is possible to use fluid detergents in all programmes without a pre-wash. To do this, slide the fluid detergent level plate (*) into the guides in compartment II of the detergent drawer. Use the lines on the plate as a guide to fill the drawer to the required level.

(*) Specifications may vary depending on the machine purchased.

6.4 Operating Your Machine

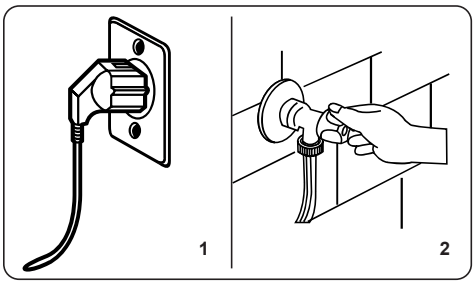

1. Plug your machine in to the mains supply.
2. Turn on the water supply.

- Open the machine door.
- Evenly spread your laundry in the machine.
- Gently push the door until it clicks shut.

6.5 Selecting a Programme

Use the programme tables to select the most appropriate programme for your laundry.

6.6 Half-Load Detection System

Your machine features a half-load detection system.

If you put less than half the maximum load of laundry into your machine it will automatically set the half-load function, regardless of the programme you selected. This means that the selected programme will take less time to complete and will use less water and energy.

(*) Model Dependant

6.7 Additional Functions

1. Temperature Selection

Use the washing water temperature adjustment button to alter the automatically programmed washing water temperature.

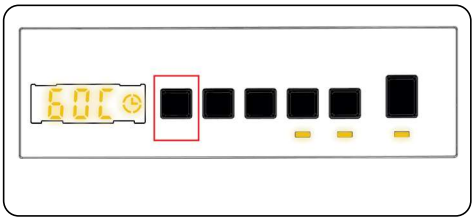

When you select a programme the maximum temperature for that programme is automatically selected. To adjust the temperature, press the water temperature adjustment button until the desired temperature is displayed on the digital display.

You can gradually decrease the washing water temperature between the maximum washing water temperature of the selected programme and cold washing (- - C) selections by pressing the temperature adjustment button.

2. Spin Speed Selection

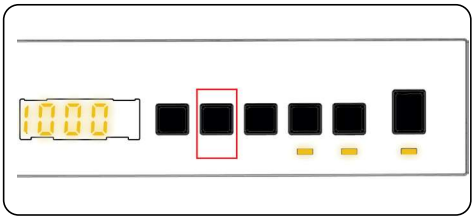

When you select a programme, the maximum spin speed is automatically selected.

To adjust the spin speed between the maximum spin speed and the cancel spinning option (- - -), press the Spin speed button until the desired speed is displayed.

If you have skipped the spin speed you want to set, keep pressing the spin speed adjustment button until the desired spin speed is displayed again.

3. Delay Timer

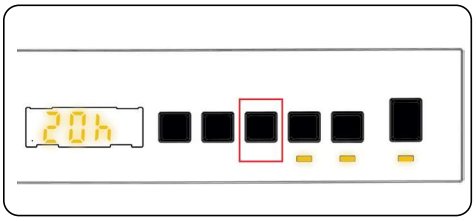

You can use this auxiliary function to delay the start time of the washing cycle for 1 to 23 hours .

To use the delay function:

- Press the delay key once.
- “01h” will be displayed. ⏲ will light up on the electronic display.
- Press the delay key until you reach the time after which you want the machine to start the washing cycle.
- If you have skipped the delay time you would like to set, you can keep pressing the delay key until you reach that time again.
- To use the time delay function, you need to press the Start/Pause key to start the machine.
- If you want to cancel the delay:
  - If you have pressed the Start/Pause key to start the machine, you just need to press the delay key once. ⏲ will go off on the electronic display.
  - If you have not pressed the Start/Pause key, press the delay key continuously until ⏲ goes off on the electronic display. ⏲ will go off on the electronic display.

NOTE: In the case that you want to select the auxiliary function feature, if the auxiliary function LED is not on, this means that this feature is not being used in the washing programme you have selected.

4. Time Dry selection :

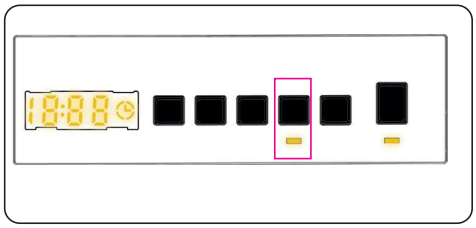

If you continue pressing, duration options (0:30, 0:60, 0:90, 120 minutes) will be displayed. You can select the drying duration you want.

NOTE: If one of the 30’ 60’ 90’ 120’ above drying duration options is not displayed when you press the Time Dry button, it is not available for the selected programme.

Table: Recommended drying durations for load amounts:

Time Dry Programmes	
Amount of laundry to dry	Recommended drying time
1 kg	30 minutes
2 kg	60 minutes
3,0 kg	90 minutes
3.5 kg	120 minutes
If the amount of laundry to be dried is above 3.5kg, we recommend that you select Cupboard, Hanger or Iron Drying.	

5. Dry option selection:

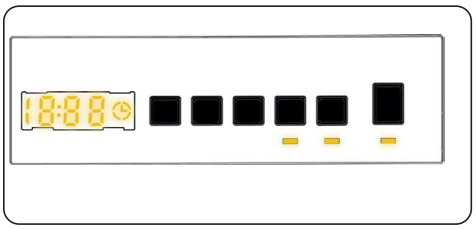

By pressing the dry option, “Dry option” key, you can use this drying function for your laundry you wish to dry after washing. If you want to enable this function, you should press the drying level key after the program you have selected. Drying level has 3 types of drying: “Cupboard dry”, “Hanger dry”, and “Iron dry”. If the drying level option is selected, the time on the display will be updated. The time on the display will increase when switching from ironing dry towards Cupboard dry. If you do not want to use the drying level function at the end of the washing program, please press and hold the key until its LED goes off.

If you select time drying, first of all, 30’, 60’, 90’ or 120’ will be displayed depending on the selection, after which the drying time will be added to the selected program and the updated time will be displayed.

5.1 Drying option selection:

PROGRAMME	SELECTABLE/ NOT SELECTABLE	DRYING PROFILE	FACTORY PRESET	SELECTABLE OPTIONS		
Eco 40-60	S	Cotton Dry	-	Option 1	Option 2	Option 3
Cotton	S	Cotton Dry	-	Option 1	Option 2	Option 3
Cotton 20°C	S	Cotton Dry	-	Option 1	Option 2	-
Synthetics	S	Gentle Dry	-	Option 1	Option 2	Option 3
Wool&Silk	NS	-	-	-	-	-
Duvet	NS	-	-	-	-	-
Rinse	S	Cotton Dry	-	Option 1	Option 2	Option 3
Allergy Safe	S	Cotton Dry	-	Option 1	Option 2	-
Spin / Drain	S	Cotton Dry	-	Option 1	Option 2	Option 3
Rapid 15’	S	Cotton Dry	-	Option 1	-	-
Fast 60’/60°C	S	Cotton Dry	-	Option 1	Option 2	-
Gentle Dry	S	Gentle Dry	Option 2	Option 1	Option 2	Option 3
Cotton Dry	S	Cotton Dry	Option 2	Option 1	Option 2	Option 3
Quick Wash & Dry	NS	Cotton Dry	Option 1	-	-	-
Cotton Wash & Dry	S	Cotton Dry	Option 2	Option 1	Option 2	Option 3
S: Selectable NS: No Selection						

Selectable drying duration levels				
Eco 40-60	30	60	90	120
Cotton	30	60	90	120
Cotton 20°C	30	60	90	120
Synthetics	30	60	90	120
Wool&Silk	-	-	-	-
Duvet	-	-	-	-
Rinse	30	60	90	120
Allergy Safe	30	60	90	120
Spin / Drain	30	60	90	120
Rapid 15’	30	60	90	120
Fast 60’/60°C	30	60	90	120
Gentle Dry	30	60	90	120
Cotton Dry	30	60	90	120
Quick Wash & Dry	-	-	-	-
Cotton Wash & Dry	30	60	90	120

6.8 Start/Pause button

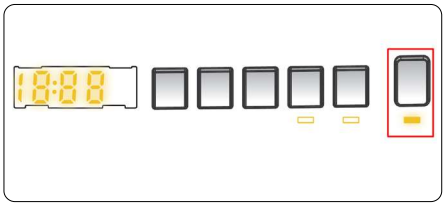

By pressing on the Start/Pause button, you may start the programme you have selected or suspend a running programme. If you switch your machine to the standby mode, the Start/Pause led on the electronic display will blink.

6.9 Child Lock

The Child Lock function allows you to lock the buttons so that the wash cycle you have chosen cannot be changed unintentionally.

To activate child lock, press and hold button 4 and 5 simultaneously for at least 3 seconds. ‘’CL” will flash on the electronic display for 2 seconds when the child lock is activated.

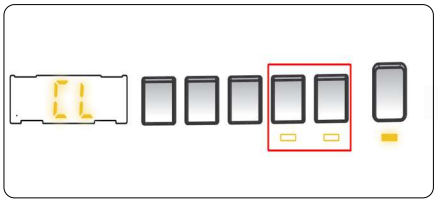

If any button is pressed or selected programme is changed by the programme dial while the child lock is active, the “CL” symbol will flash on the electronic display for 2 seconds.

If the child lock function is active and a programme is running, when the programme dial is turned to the CANCEL position and another programme is selected the previously selected programme continues from where it was left.

To deactivate the child lock, press and hold button 4 and 5 simultaneously for at least 3 seconds until the “CL” symbol on the electronic display disappears.

6.10 Cancelling the Programme

To cancel a running programme at any time:

1. Turn the programme dial to the “STOP” position.
2. Your machine will stop the washing operation and the programme will be cancelled.
3. Turn the programme dial to any other programme to drain the machine.
4. Your machine will perform the necessary draining operation and cancel the programme.
5. You can now select and run a new programme.

6.11 Programme End

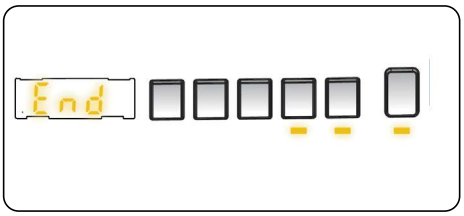

Your machine will stop by itself as soon as the programme you have selected finishes.

- “END” will flash on the electronic display.
- You can open the machine’s door and remove the laundry.
- Leave the door of your machine open to allow the inner part of your machine to dry.
- Switch the programme dial to STOP position.
- Unplug your machine.
- Turn the water tap off.

7. PROGRAMME TABLE

Programme	Eco 40-60	Cotton	Cotton 20°C
Selectable washing temperatures (°C)	40°*, 60°	60°*, 90°, 80°, 70°, 60°, 40°	20°*, (Cold water)
Maximum washing/drying capacity (kg)	7 / 5	7 / 5	3.5 / 3.5
Selectable spin speed (rev / min)	“- - -” (No spin), 400, 600, 800, 1000, 1200*	“- - -” (No spin), 400, 600, 800, 1000, 1200*	“- - -” (No spin), 400, 600, 800, 1000, 1200*
Laundry type / Descriptions	Heat resistant cotton and linen textiles (underwear, bedding, tablecloths and towels) (max 3.5 kg)	Cotton and linen textiles (underwear, bed sheet, tablecloth, towel (max. 3.5 kg)	Less dirty, cotton and linen textiles. (bed sheet, tablecloth, towel (max. 2.0 kg)
Selectable additional functions	“- -C” (Cold wash), “- - -” (No spin),	“- -C” (Cold wash), “- - -” (No spin),	“- -C” (Cold wash), “- - -” (No spin),
Selectable drying functions **	,	,	,
Programme duration (Min.)	208	205	103

Programme	Synthetics	Wool & Silk	Duvet
Selectable washing temperatures (°C)	40°*, 30°, (Cold wash),	30°*, (Cold wash)	40°*, 30°, (Cold wash)
Maximum washing/drying capacity (kg)	2.5 / 2.5	2.5	-
Selectable spin speed (rev / min)	“- - -” (No spin), 400, 600, 800, 1000, 1200*	“- - -” (No spin), 400, 600 ,800*	“- - -” (No spin), 400, 600, 800*
Laundry type / Descriptions	Synthetic and synthetic mix textiles. (synthetic content shirt, blouse, socks etc.)	Woollen and wool mix laundry with machine wash labels.	For washing a fibre duvet with a machine washable label. (max. 2.5 kg)
Selectable additional functions	“- -C” (Cold wash), “- - -” (No spin),	“- -C” (Cold wash), “- - -” (No spin),	“- -C” (Cold wash), “- - -” (No spin),
Selectable drying functions **	,	-	-
Programme duration (Min.)	110	43	99

⚠**NOTE:** THE PROGRAMME DURATION MAY CHANGE ACCORDING TO THE AMOUNT OF LAUNDRY, TAP WATER, AMBIENT TEMPERATURE AND SELECTED ADDITIONAL FUNCTIONS.

(*) Programme factory default settings.

(**) When you want to select more than one additional function, the additional functions you wish to select may not comply with each other.

Do not dry towels, cotton and linens, and synthetic and sythetic mix clothes together.
For drying select the most appropriate drying program for the clothes.

Programme	Rinse	Allergy Safe	Spin / Drain
Selectable washing temperatures (°C)	(Cold wash)*	60°*, 50°, 40°, 30° (Cold wash)	(Cold wash)*
Maximum washing/ drying capacity (kg)	7 / 5	3.5 / 3.5	7 / 5
Selectable spin speed (rev / min)	“- - -” (No spin), 400, 600, 800, 1000, 1200*	“- - -” (No spin),400, 600, 800*	“- - -” (No spin),400, 600, 800, 1000, 1200*
Laundry type / Descriptions	This programme can be used for additional rinsing after washing.	Baby dresses	You can use this program for any type of laundry if you want an additional spin step after the washing cycle./ You can use the drain program to drain the water accumulated inside the machine (adding or remov ing laundry). To enable the drain program, turn the program knob to the spin/drain program. After you select “spin cancelled” using the auxiliary function key, the program will start to run.
Selectable additional functions	“- -C” (Cold wash)*, “- - -” (No spin),	“- -C” (Cold wash), “- - -” (No spin),	“- -C” (Cold wash)*, “- - -” (No spin),
Selectable drying functions **	,	,	,
Programme duration (Min.)	30	201	24

Programme	Rapid 15’	Fast 60' 60°C	Gentle Dry
Selectable washing temperatures (°C)	30°*, (Cold wash)	60°*, 50°, 40°, 30°, (Cold wash)	-
Maximum washing/ drying capacity (kg)	2.0 / 2.0	3.5 / 3.5	3.5
Selectable spin speed (rev / min)	“- - -” (No spin), 400, 600, 800*	“- - -” (No spin), 400, 600, 800, 1000, 1200*	-
Laundry type / Descriptions	For washing less dirty cotton, coloured and linen textiles in a little as 15 minutes. Note: As the washing time is short, less detergent is required than in other programmes. The programme period will increase if your machine detects unstable loading.	Dirty, cotton, coloured and linen textiles. (The washing duration for loads of 2kg and under is 30 minutes)	Cotton laundry with machine dryable label.
Selectable additional functions	“- -C” (Cold wash), “- - -” (No spin),	“- -C” (Cold wash), “- - -” (No spin),	“- -C” (Cold wash),
Selectable drying functions **	,	,	,
Programme duration (Min.)	15	60	60

Programme	Cotton Dry	Quick Wash & Dry	Cotton Wash & Dry
Selectable washing temperatures (°C)	-	30°*, (Cold wash)	40°*, 90°, 80°, 70°, 60°, 50°, 40°, 30°, (Cold wash)
Maximum washing/drying capacity (kg)	5.0	0.5 kg (3 shirts)	5.0
Selectable spin speed (rev / min)	-	800*	1400*
Laundry type / Descriptions	Cotton laundry with machine dryable label.	Cotton, coloured and linen laundry with machine dryable label. Note: The machine automatically determines the duration of the programme according to the amount of laundry in the machine.	Cotton and linen textiles (underwear, bed sheets, tablecloth, towel (max. 2,5 kg)
Selectable additional functions	"- -C" (Cold wash),	"- -C" (Cold wash),	"- -C" (Cold wash),
Selectable drying functions **	,	-	,
Programme duration (Min.)	100	33	265

NOTE: THE PROGRAMME DURATION MAY CHANGE ACCORDING TO THE AMOUNT OF LAUNDRY, TAP WATER, AMBIENT TEMPERATURE AND SELECTED ADDITIONAL FUNCTIONS.

(*) Programme factory default settings.

(**) When you want to select more than one additional function, the additional functions you wish to select may not comply with each other.

Do not dry towels, cotton and linens, and synthetic and sythetic mix clothes together.
For drying select the most appropriate drying program for the clothes.

The Eco 40-60 programme is able to clean normally soiled cotton laundry declared to be washable at 40°C or 60°C, together in the same cycle, and that this programme is used to assess the compiance with the EU ecodesign legislation.

The wash and dry cycle is able to clean normally soiled cotton laundry declared to be washable at 40°C or 60°C, together in the same cycle, and to dry it in such a way that it can be immediately stored in a cupboard, and that this programme is used to assess the compliance with the EU ecodesign legislation.

- For household washer-dryers; the wash and dry cycle is able to clean normally soiled cotton laundry declared to be washable at 40°C or 60°C, together in the same cycle, and to dry it in such a way that it can be immediately stored in a cupboard, and that this programme is used to assess the compliance with the EU ecodesign legislation.
- The most efficient programmes in terms of energy consumption are generally those that perform at lower temperatures and longer duration.
- Loading the household washer-dryer up to the capacity indicated by the manufacturer for the respective programmes will contribute to energy and water savings.
- Program duration, energy consumption and water consumption values may vary according to wash load weight and type, selected extra functions, tap water and ambient temperature.
- It’s recommended to use liquid detergent for the washing programmes at low temperature. The amount of detergent to be used may vary depending on the amount of laundry and the level of dirtiness of the laundry. Please follow the detergent manufacturers’ recommendations for the amount of the detergent to be used.
- The noise and remaining moisture content are influenced by the spinning speed. The higher spinning speed in the spinning phase, the higher noise and the lower remaining moisture content.
- You can access the product database where the model information is stored by reading the QR code on the energy label.

Programme Name	Rated Capacity kg	Energy Consumption kWh/cycle			Programme Duration Hours:Minutes			Water Consumption Litres/Cycle			max. Temperature °C			Remaining Moisture Content % 1400 Rpm		
		Rated Capacity	1/2 Load	1/4 Load	Rated Capacity	1/2 Load	1/4 Load	Rated Capacity	1/2 Load	1/4 Load	Rated Capacity	1/2 Load	1/4 Load	Rated Capacity	1/2 Load	1/4 Load
Cotton 90	7	2,37			03:10			85			81			53%		
Cotton 60	7	1,23			03:25			49			50			53%		
Eco 40-60	7	0,91	0,65	0,40	03:28	02:42	02:42	47	40	40	42	39	27	53%	53%	53%
Synthetic	2,5	0,70			01:50			61			42			53%		
Fast 60' 60°C	3,5	0,82			01:00			34			58			53%		
Cotton 20	3,5	0,21			01:43			45			20			53%		
Wash and Dry	5	4,039	2,057		06:30	04:30		90	65		38	27		53%		

7.1 Important Informations

- Use detergents, softeners and other additives suitable for automatic washing machines only. Excessive foam has occurred and automatic foam absorption system has been activated due to too much detergent usage.
- We recommend that periodic cleaning for washing machine every 2 months. For periodic cleaning please use Drum Clean programme. If your machine do not have Drum Clean programme, use Cottons-90 programme. When required, use limescale removers manufactured specifically for washing machines only.
- Never force the door open when your Washing Machine is running. You can open the door of your machine 2 minutes after the completion of a washing operation. *
- Never force the door open when your Washing Machine is running. The door will open immediately after the washing cycle has ended. *
- The installation and repairing procedures should always carried out by the Authorised Service Agent in order to avoid possible risks. The manufacturer shall not be held liable for damages that may arise from procedures carried out by unauthorised persons.

(*) Specifications may vary depending on the machine purchased.

8. CLEANING AND MAINTENANCE

8.1 Warning

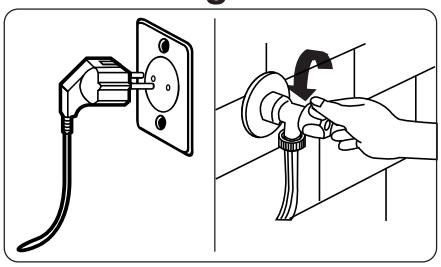

Turn your mains power supply off and remove the plug from the socket before carrying out maintenance and cleaning of your machine.

Turn off the water supply before starting maintenance and cleaning of your machine.

⚠**CAUTION:** Do not use solvents, abrasive cleaners, glass cleaners or all-purpose cleaning agents to clean your Washing Machine. They may damage the plastic surfaces and other components with the chemicals they contain.

8.2 Water Inlet Filters

Water inlet filters prevent dirt and foreign materials from entering your machine. We recommend that these filters are cleaned when your machine is unable to receive sufficient water, although your water supply is on and the tap is open. We recommend that you clean your water inlet filters every 2 months.

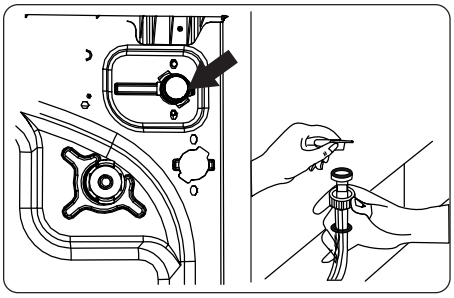

- Unscrew the water inlet hose(s) from the Washing Machine.
- To remove the water inlet filter from the water inlet valve, use a pair of long-nosed pliers to gently pull on the plastic bar in the filter.
- A second water inlet filter is located in the tap end of the water inlet hose. To remove the second water inlet filter, use a pair of long-nosed pliers to gently pull on the plastic bar in the filter.
- Clean the filter thoroughly with a soft brush and wash with soapy water and rinse thoroughly. Re-insert the filter by gently pushing it back into place.

⚠**CAUTION:** The filters at the water inlet valve may become clogged due to water quality or lack of required maintenance and may break down. This may cause a water leak. Any such breakdowns are out of the scope of the warranty.

8.3 Pump Filter

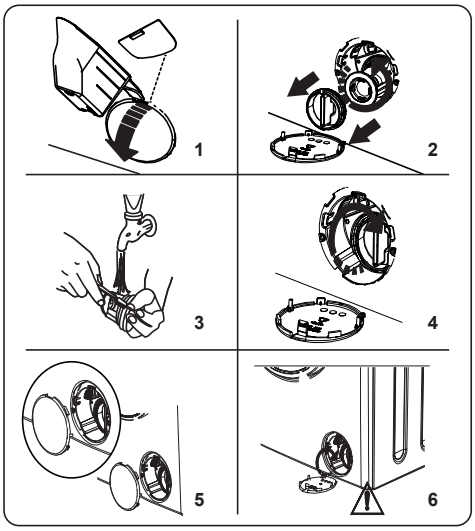

The pump filter system in your Washing Machine prolongs the life of the pump by preventing lint from entering your machine. We recommend that you clean the pump filter every 2 months.

The pump filter is located behind the cover on the front-lower right corner.

To clean the pump filter:

1. You may use the washing powder spade (*) supplied with your machine or liquid detergent level plate to open the pump cover.
2. Lodge the end of the powder spade or liquid detergent level plate in the opening of the cover and gently press backwards. The cover will open.

- Before opening the filter cover, place a container under the filter cover to collect any water left in the machine.
- Loosen the filter by turning anticlockwise and remove by pulling. Wait for the water to drain.

NOTE: Depending on the amount of water inside the machine, you may have to empty the water collection container a few times.

3. Remove any foreign materials from the filter with a soft brush.
4. After cleaning, re-fit the filter by inserting it and turning clockwise.
5. When closing the pump cover, ensure that the mountings inside the cover meet the holes on the front panel side.
6. Close the filter cover.

WARNING: The water in the pump may be hot, wait until it has cooled down before carrying out any cleaning or maintenance.

(*) Specifications may vary depending on the machine purchased.

8.4 Detergent Drawer

The use of detergent may cause residual build up in the detergent drawer over time. We recommend that you remove the drawer every 2 months to clean the accumulated residue.

To remove the detergent drawer:

- Pull the drawer forwards until it is fully extended.

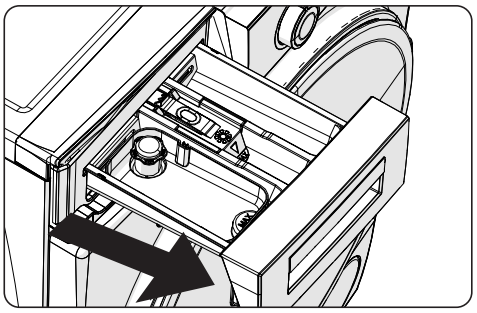

- Press the region shown below inside the detergent drawer you have pulled all the way back, and continue pulling and remove the detergent drawer from its place

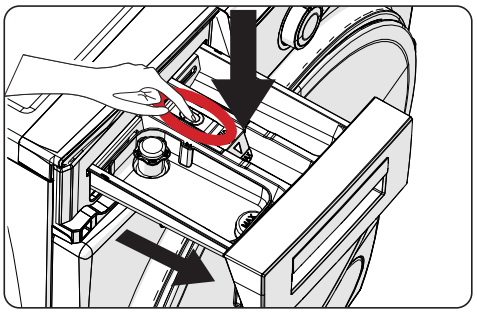

- Remove the detergent drawer and disassemble the flush stopper. Clean thoroughly to completely remove any

softener residue. Refit the flush stopper after cleaning and check that it is seated properly.

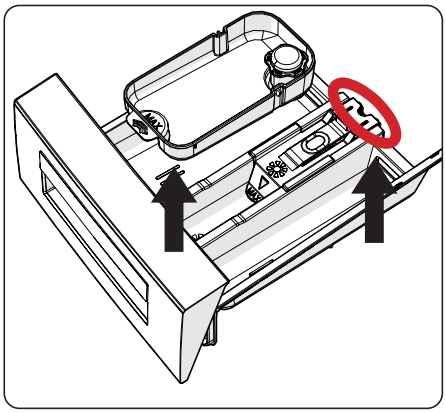

- Rinse with a brush and lots of water.
- Collect the residues inside the detergent drawer slot so that they don't fall inside your machine.
- Dry the detergent drawer with a towel or dry cloth and place it back

⚠ **Do not wash your detergent drawer in a dishwasher.**

Liquid detergent apparatus(*)

For the cleaning and maintenance of the liquid level detergent apparatus, remove the apparatus from its location as shown in the picture abbove, and thoroughly clean the remaining detergent residues. Replace the apparatus. Make sure that no residual material remains inside the siphon.

(*) Specifications may vary depending on the machine purchased.

9. Body / Drum

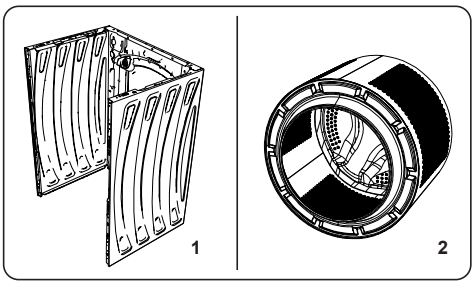

1. Body

Use a mild, non-abrasive cleaning agent, or soap and water, to clean the external casing. Wipe dry with a soft cloth.

2. Drum

Do not leave metallic objects such as needles, paper clips, coins etc. in your machine. These objects lead to the formation of rust stains in the drum. To clean such rust stains, use a non-chlorine cleaning agent and follow the instructions of manufacturer of the cleaning agent. Never use wire wool or similar hard objects for cleaning rust stains.

10. TROUBLESHOOTING

Repair of your machine should be carried out by an authorised service company.
If your machine requires repair or if you cannot solve an issue with the information provided below, then you should:

- Unplug your machine from the mains power supply.
- Turn off the water supply.

FAULT	POSSIBLE CAUSE	TROUBLESHOOTING
Your machine does not start.	Machine not plugged in.	Plug machine in.
	Fuses are faulty.	Replace the fuses.
	No mains power supply.	Check mains power.
	Start/Pause button not pressed.	Press the Start/Pause button.
	Programme dial 'stop' position.	Turn the programme dial to the desired position.
	The machine door is not completely closed.	Close the machine door.
Your machine does not intake water.	Water tap is turned off.	Turn tap on.
	Water inlet hose may be twisted.	Check water inlet hose and untwist.
	Water inlet hose clogged.	Clean water inlet hose filters. (*)
	Inlet filter clogged.	Clean the inlet filters. (*)
	The machine door is not completely closed.	Close the machine door.
Your machine does not discharge water.	Drain hose clogged or twisted.	Check the drain hose, then either clean or untwist.
	Pump filter clogged.	Clean the pump filter. (*)
	Laundry is too tighly packed together in the drum.	Spread your laundry in the machine evenly.
Your machine vibrates.	The feet have not been adjusted.	Adjust the feet. (**)
	Transit bolts fitted for transportation have not been removed.	Remove the transit bolts from the machine. (**)
	Small load in the drum.	This will not prevent operation of your machine.
	Your machine is overloaded with laundry or laundry is unevenly spread.	Do not overload the drum. Spread laundry evenly in the drum.
	Your machine rests on a hard surface.	Do not set up your Washing Machine on a hard surface.
Excessive foam is formed in the detergent drawer.	Excessive amount of detergent used.	Press the Start/Pause button. To stop the foam, dilute one tablespoon of softener into 1/2 litre of water and pour into the detergent drawer. Press the Start/Pause button after 5-10 mins.
	Wrong detergent used.	Only use detergents produced for automatic Washing Machines.

FAULT	POSSIBLE CAUSE	TROUBLESHOOTING
Unsatisfactory washing result.	Your washing is too dirty for the programme selected.	Use the information in the programme tables to select the most appropriate programme.
	Amount of detergent used insufficient.	Use the amount of detergent as instructed on the packaging.
	There is too much laundry in your machine.	Check that the maximum capacity for the selected programme has not been exceeded.
Unsatisfactory washing result.	Hard water.	Increase the amount of detergent following the manufacturer's instructions.
	Your laundry is too tightly packed together in the drum.	Check that your laundry is spread out.
As soon as the machine is loaded with water, water discharges.	The end of water drain hose is too low for the machine.	Check that the drain hose is at a suitable height. (**) .
No water appears in the drum during washing.	No fault. Water is in the unseen part of the drum.	. . . . .
Laundry has detergent residue.	Non-dissolving particles of some detergents may appear on your laundry as white spots.	Perform an extra rinse, or clean your laundry with a brush after it dries.
Grey spots appear on the laundry.	There is untreated oil, cream or ointment on your laundry.	Use the amount of detergent as instructed on the packaging in the next wash.
The spin cycle does not take place or takes place later than expected.	No fault. The Unbalanced load control system has been activated.	The Unbalanced load control system will try to spread your laundry. The spinning cycle will begin once your laundry is spread. Load the drum evenly for the next wash.

(*) See the chapter regarding maintenance and cleaning of your machine.

(**) See the chapter regarding installation of your machine.

11. AUTOMATIC FAULT WARNINGS AND WHAT TO DO

Your Washing Machine is equipped with a built-in fault detection system, indicated by a combination of flashing wash operation lights. The most common failure codes are shown below.

TROUBLE CODE	POSSIBLE FAULT	WHAT TO DO
Er 01	The door of your machine is not shut properly.	Shut the door properly until you hear a click. If your machine persists to indicate fault, turn off your machine, unplug it and contact the nearest authorised service agent immediately.
Er 02	The water pressure or the water level inside the machine may be low.	Check the tap is fully turned on. Mains water may be cut-off. If the problem still continues, your machine will stop after a while automatically. Unplug the machine, turn off your tap and contact the nearest authorised service agent.
Er 03	The pump is faulty or pump filter is clogged or electrical connection of the pump is faulty.	Clean the pump filter. If the problem persists, contact the nearest authorised service agent. (*)
Er 04	Your machine has excessive amount of water.	Your machine will discharge water by itself. Once the water has drained, turn off your machine and unplug it. Turn off the tap and contact the nearest authorised service agent.

(*) See the chapter regarding maintenance and cleaning of your machine.

REPAIRER CONTACT DETAIL: www.eico.dk
SUPPLIER WEBSITE : www.eico.eu

Eico A/S Østergade 118 DK-9700 Brønderslev Denmark

SUPPLIER DUR OF GUARANTEE :
Denmark: 2 years
Norway: 5 years
Sweden: 3 years
Finland: 2 years
Faroe Islands: 2 years
Iceland: 2 years
Greenland: 2 years

52513107